HYDROSAN

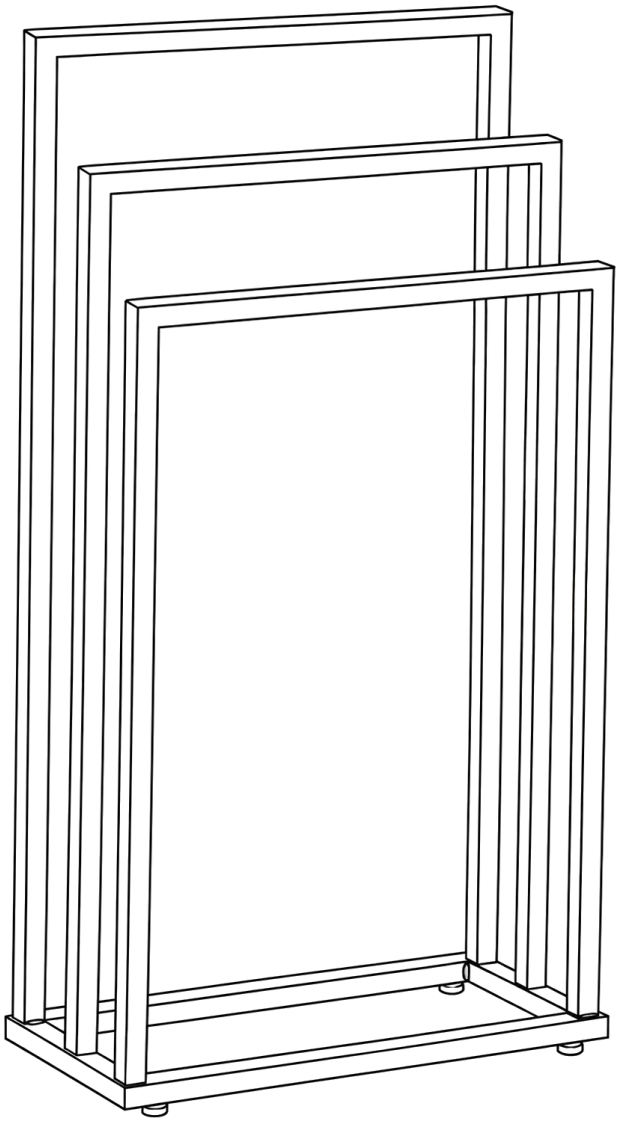

CASPIAN

hydrosan.eu

1 INFORMACJE OGÓLNE / GENERAL INFORMATION / VŠEOBECNÉ INFORMACE / VŠEOBECNÉ INFORMÁCIE / ÁLTALÁNOS INFORMÁCIÓK / INFORMAȚII GENERALE / ЗАГАЛЬНА ІНФОРМАЦІЯ / ОБЩАЯ ИНФОРМАЦИЯ / ALLGEMEINE INFORMATIONEN / BENDROJI INFORMACIJA

PL **Dziękujemy Państwu za zakup naszego produktu. Przed rozpoczęciem użytkowania prosimy o dokładne zapoznanie się z niniejszą instrukcją oraz przestrzeganie zawartych w niej zaleceń.**
UWAGA: Nieprzestrzeganie zaleceń zawartych w instrukcji może prowadzić do nieprawidłowego użytkowania produktu, jego uszkodzenia oraz może stanowić podstawę do odrzucenia reklamacji.

EN **Thank you for purchasing our product. Before use, please carefully read this manual and follow all instructions and recommendations contained herein.**
WARNING: Failure to follow the instructions provided in this manual may result in improper use of the product, damage to the product, and may constitute grounds for rejection of a complaint.

CS **Děkujeme Vám za zakoupení našeho produktu. Před zahájením používání si prosím pečlivě přečtěte tento návod a dodržujte všechny pokyny a doporučení v něm uvedené.**
UPOZORNĚNÍ: Nedodržení pokynů uvedených v tomto návodu může vést k nesprávnému používání produktu, jeho poškození a může být důvodem k zamítnutí reklamace.

SK **Ďakujeme Vám za zakúpenie nášho produktu. Pred začatím používania si prosím dôkladne prečítajte tento návod a dodržiavajte všetky pokyny a odporúčania v ňom uvedené.**
UPOZORNENIE: Nedodržanie pokynov uvedených v tomto návode môže viesť k nesprávnemu používaniu produktu, jeho poškodeniu a môže byť dôvodom na zamietnutie reklamácie.

HU **Köszönjük, hogy megvásárolta termékünket. A használat megkezdése előtt kérjük, figyelmesen olvassa el ezt a használati útmutatót, és tartsa be az abban foglalt összes utasítást és ajánlást.**
FIGYELEM: A jelen útmutatóban foglalt előírások be nem tartása a termék nem megfelelő használatához, annak károsodásához vezethet, és a reklamáció elutasításának alapját képezheti.

RO **Vă mulțumim pentru achiziționarea produsului nostru. Înainte de a începe utilizarea, vă rugăm să citiți cu atenție acest manual și să respectați toate instrucțiunile și recomandările incluse în acesta.**
ATENȚIE: Nerespectarea instrucțiunilor prevăzute în acest manual poate duce la utilizarea necorespunzătoare a produsului, deteriorarea acestuia și poate constitui motiv de respingere a reclamației.

UA **Дякуємо за придбання нашого товару. Перед початком використання уважно ознайомтеся з цією інструкцією та дотримуйтесь усіх наведених у ній вказівок і рекомендацій.**
УВАГА: Недотримання вказівок, наведених у цій інструкції, може призвести до неправильного використання товару, його пошкодження та може бути підставою для відхилення рекламації.

RU **Благодарим Вас за покупку нашего товара. Перед началом использования внимательно ознакомьтесь с данной инструкцией и соблюдайте все содержащиеся в ней указания и рекомендации.**
ВНИМАНИЕ: Несоблюдение указаний, содержащихся в данной инструкции, может привести к неправильному использованию товара, его повреждению и может являться основанием для отказа в рассмотрении рекламации.

DE **Vielen Dank für den Kauf unseres Produkts. Lesen Sie vor der Inbetriebnahme diese Anleitung sorgfältig durch und beachten Sie alle darin enthaltenen Hinweise und Empfehlungen.**
ACHTUNG: Die Nichtbeachtung der in dieser Anleitung enthaltenen Hinweise kann zu einer unsachgemäßen Verwendung des Produkts, dessen Beschädigung führen und kann ein Grund für die Ablehnung einer Reklamation sein.

LT **Dėkojame, kad įsigijote mūsų produktą. Prieš pradėdami naudoti gaminį, atidžiai perskaitykite šią instrukciją ir laikykitės visų joje pateiktų nurodymų bei rekomendacijų.**
DĖMESIO: Nesilaikant šioje instrukcijoje pateiktų nurodymų, gaminys gali būti naudojamas netinkamai, gali būti sugadintas, o tai gali būti pagrindas atmesti reklamaciją.

(PL) ZALECENIA

1. Produkt przeznaczony jest wyłącznie do użytku wewnętrznego, w szczególności w pomieszczeniach takich jak łazienka.
2. Stojak należy ustawić na stabilnej, równej i suchej powierzchni, aby zapobiec jego przewróceniu.
3. Nie należy przeciążać stojaka ani wykorzystywać go do innych celów niż jego przeznaczenie.
4. Należy unikać kontaktu produktu z nadmierną wilgocią oraz długotrwałego zalegania wody na jego powierzchni.
5. W przypadku zamoczenia stojaka zaleca się jego osuszenie miękką, suchą ściereczką.
6. Do czyszczenia należy używać miękkiej ściereczki oraz łagodnych środków czyszczących przeznaczonych do powierzchni metalowych.
7. Nie stosować agresywnych detergentów, środków żrących, wybielaczy ani preparatów zawierających cząstki ścierne, które mogą uszkodzić powłokę.
8. Nie używać ostrych narzędzi ani szorstkich gąbek do czyszczenia powierzchni stojaka.
9. Należy regularnie kontrolować stan produktu, w szczególności stabilność konstrukcji oraz ewentualne oznaki korozji.
10. W przypadku uszkodzenia mechanicznego lub oznak korozji zaleca się zaprzestanie użytkowania produktu.
11. Produkt nie jest przeznaczony do wspinania się, siadania ani opierania ciężaru ciała.
12. Chronić przed bezpośrednim działaniem wysokich temperatur oraz źródeł ognia.
13. Przechowywać poza zasięgiem małych dzieci, jeśli istnieje ryzyko przewrócenia produktu.
14. W celu zachowania estetyki i trwałości zaleca się regularne czyszczenie oraz pielęgnację zgodnie z powyższymi zaleceniami.

(EN) RECOMMENDATIONS

1. The product is intended for indoor use only, particularly in rooms such as bathrooms.
2. The stand should be placed on a stable, level, and dry surface to prevent it from tipping over.
3. Do not overload the stand or use it for purposes other than its intended use.
4. Avoid contact of the product with excessive moisture and prolonged exposure to water on its surface.
5. If the stand becomes wet, it is recommended to dry it with a soft, dry cloth.
6. For cleaning, use a soft cloth and mild cleaning agents suitable for metal surfaces.
7. Do not use aggressive detergents, corrosive agents, bleach, or products containing abrasive particles, as they may damage the coating.
8. Do not use sharp tools or rough sponges to clean the stand's surface.
9. Regularly inspect the condition of the product, especially the stability of the structure and any signs of corrosion.
10. In case of mechanical damage or signs of corrosion, discontinue use of the product.

11. The product is not intended for climbing, sitting, or supporting body weight.
12. Keep away from direct exposure to high temperatures and sources of fire.
13. Keep out of reach of small children if there is a risk of the product tipping over.
14. To maintain aesthetics and durability, regular cleaning and maintenance in accordance with the above recommendations is advised.

(CS) DOPORUČENÍ

1. Výrobek je určen výhradně pro vnitřní použití, zejména v místnostech, jako je koupelna.
2. Stojan je třeba umístit na stabilní, rovný a suchý povrch, aby se zabránilo jeho převrácení.
3. Stojan nepřetěžujte ani jej nepoužívejte k jiným účelům, než pro které je určen.
4. Zabraňte kontaktu výrobku s nadměrnou vlhkostí a dlouhodobému působení vody na jeho povrchu.
5. V případě navlhnutí stojanu se doporučuje jej osušit měkkým, suchým hadříkem.
6. K čištění používejte měkký hadřík a jemné čisticí prostředky určené pro kovové povrchy.
7. Nepoužívejte agresivní čisticí prostředky, žíraviny, bělidla ani přípravky obsahující abrazivní částice, které mohou poškodit povrchovou úpravu.
8. K čištění povrchu stojanu nepoužívejte ostré nástroje ani hrubé houbičky.
9. Pravidelně kontrolujte stav výrobku, zejména stabilitu konstrukce a případné známky koroze.
10. V případě mechanického poškození nebo známek koroze přestaňte výrobek používat.
11. Výrobek není určen ke šplhání, sezení ani k opírání tělesné hmotnosti.
12. Chraňte před přímým působením vysokých teplot a zdrojů ohně.
13. Uchovávejte mimo dosah malých dětí, pokud hrozí riziko převrácení výrobku.
14. Pro zachování estetiky a trvanlivosti se doporučuje pravidelné čištění a údržba v souladu s výše uvedenými pokyny.

(SK) ODPORÚČANIA

1. Výrobok je určený výhradne na použitie v interiéri, najmä v miestnostiach, ako je kúpeľňa
2. Stojan je potrebné umiestniť na stabilný, rovný a suchý povrch, aby sa zabránilo jeho prevráteniu
3. Stojan nepreťažujte ani ho nepoužívajte na iné účely, než na ktoré je určený.
4. Zabráňte kontaktu výrobku s nadmernou vlhkosťou a dlhodobému pôsobeniu vody na jeho povrchu
5. V prípade navlhnutia stojana sa odporúča osušiť ho mäkkou, suchou handričkou
6. Na čistenie používajte mäkkú handričku a jemné čistiace prostriedky určené na kovové povrchy.
7. Nepoužívajte agresívne čistiace prostriedky, žieraviny, bielidlá ani prípravky obsahujúce abrazívne častice, ktoré môžu poškodiť povrchovú úpravu
8. Na čistenie povrchu stojana nepoužívajte ostré nástroje ani drsné hubky
9. Pravidelne kontrolujte stav výrobku, najmä stabilitu konštrukcie a prípadné známky korózie
10. V prípade mechanického poškodenia alebo známok korózie prestaňte výrobok používať.
11. Výrobok nie je určený na lezenie, sedenie ani na opieranie telesnej hmotnosti.
12. Chráňte pred priamym pôsobením vysokých teplôt a zdrojov ohňa.
13. Uchovávajte mimo dosahu malých detí, ak hrozí riziko prevrátenia výrobku.
14. Na zachovanie estetiky a životnosti sa odporúča pravidelné čistenie a údržba v súlade s vyššie uvedenými pokynmi.

(HU) AJÁNLÁSOK

1. A termék kizárólag beltéri használatra készült, különösen olyan helyiségekben, mint a fürdőszoba.
2. Az állványt stabil, egyenletes és száraz felületre kell helyezni a felborulás elkerülése érdekében.
3. Ne terhelje túl az állványt, és ne használja más célokra, mint amire tervezték.
4. Kerülje a termék túlzott nedvességgel való érintkezését, valamint a víz hosszan tartó jelenlétét a felületén.
5. Ha az állvány nedves lesz, ajánlott puha, száraz törlőkendővel megszárítani.
6. A tisztításhoz használjon puha törlőkendőt és fémfelületekhez alkalmas, kímélő tisztítószereket.
7. Ne használjon agresszív tisztítószereket, maró anyagokat, fehérítőt vagy súroló szemcséket tartalmazó készítményeket, mivel ezek károsíthatják a bevonatot.
8. Az állvány felületének tisztításához ne használjon éles eszközöket vagy durva szivacsokat.
9. Rendszeresen ellenőrizze a termék állapotát, különös tekintettel a szerkezet stabilitására és az esetleges korrózió jeleire.
10. Mechanikai sérülés vagy korrózió jelei esetén hagyja abba a termék használatát.
11. A termék nem alkalmas mászásra, ülésre vagy testsúly megtartására.
12. Tartsa távol közvetlen hőhatástól és tűzforrásoktól.
13. Tartsa kisgyermekek elől elzárva, ha fennáll a termék felborulásának veszélye.
14. Az esztétika és a tartósság megőrzése érdekében javasolt a rendszeres tisztítás és karbantartás a fenti ajánlásoknak megfelelően.

(RO) RECOMANDĂRI

1. Produsul este destinat exclusiv utilizării în interior, în special în încăperi precum baia.
2. Suportul trebuie așezat pe o suprafață stabilă, plană și uscată, pentru a preveni răsturnarea acestuia.
3. Nu supraîncărcați suportul și nu îl utilizați în alte scopuri decât cele pentru care a fost conceput.
4. Evitați contactul produsului cu umiditate excesivă și expunerea prelungită la apă pe suprafața sa.
5. În cazul în care suportul se udă, se recomandă uscarea acestuia cu o cârpă moale și uscată.
6. Pentru curățare, utilizați o cârpă moale și agenți de curățare blânzi, destinați suprafețelor metalice.
7. Nu utilizați detergenți agresivi, substanțe corozive, înălbitori sau produse care conțin particule abrazive, deoarece pot deteriora stratul de acoperire.
8. Nu utilizați unelte ascuțite sau bureți aspri pentru curățarea suprafeței suportului.
9. Verificați în mod regulat starea produsului, în special stabilitatea structurii și eventualele semne de coroziune.
10. În caz de deteriorare mecanică sau semne de coroziune, încetați utilizarea produsului.
11. Produsul nu este destinat pentru cățărare, ședere sau susținerea greutății corpului.

12. Protejați produsul de expunerea directă la temperaturi ridicate și la surse de foc.
13. Păstrați produsul departe de copiii mici, dacă există riscul de răsturnare.
14. Pentru menținerea aspectului și durabilității, se recomandă curățarea și întreținerea regulată conform instrucțiunilor de mai sus.

(UK) РЕКОМЕНДАЦІЇ

1. Виріб призначений виключно для використання в приміщенні, зокрема у таких кімнатах, як ванна.
2. Підставку слід розміщувати на стабільній, рівній і сухій поверхні, щоб запобігти її перекиданню.
3. Не перевантажуйте підставку та не використовуйте її не за призначенням.
4. Уникайте контакту виробу з надмірною вологістю та тривалого впливу води на його поверхню.
5. Якщо підставка намокла, рекомендується витерти її м'якою сухою тканиною.
6. Для очищення використовуйте м'яку тканину та делікатні мийні засоби, призначені для металевих поверхонь.
7. Не використовуйте агресивні мийні засоби, корозійні речовини, відбілювачі або засоби з абразивними частинками, оскільки вони можуть пошкодити покриття.
8. Не використовуйте гострі інструменти або жорсткі губки для очищення поверхні підставки.
9. Регулярно перевіряйте стан виробу, зокрема стабільність конструкції та наявність ознак корозії.
10. У разі механічного пошкодження або появи ознак корозії припиніть використання виробу.
11. Виріб не призначений для лазіння, сидіння або витримування ваги тіла.
12. Тримайте подалі від прямого впливу високих температур і джерел вогню.
13. Зберігайте поза досяжністю маленьких дітей, якщо існує ризик перекидання виробу.
14. Для збереження естетичного вигляду та довговічності рекомендується регулярне очищення та догляд відповідно до наведених вище рекомендацій.

(RU) РЕКОМЕНДАЦИИ

1. Изделие предназначено исключительно для использования в помещении, в частности в таких помещениях, как ванная комната.
2. Подставку следует размещать на устойчивой, ровной и сухой поверхности, чтобы предотвратить её опрокидывание.
3. Не перегружайте подставку и не используйте её не по назначению.
4. Избегайте контакта изделия с избыточной влагой и длительного воздействия воды на его поверхность.
5. Если подставка намокла, рекомендуется высушить её мягкой сухой тканью.
6. Для очистки используйте мягкую ткань и щадящие чистящие средства, предназначенные для металлических поверхностей.
7. Не используйте агрессивные чистящие средства, коррозионные вещества, отбеливатели или средства с абразивными частицами, так как они могут повредить покрытие.
8. Не используйте острые инструменты или грубые губки для очистки поверхности подставки.
9. Регулярно проверяйте состояние изделия, особенно устойчивость конструкции и наличие признаков коррозии.
10. В случае механических повреждений или признаков коррозии прекратите использование изделия.
11. Изделие не предназначено для лазания, сидения или выдерживания веса тела.
12. Держите вдали от прямого воздействия высоких температур и источников огня.
13. Храните вне досягаемости маленьких детей, если существует риск опрокидывания изделия.
14. Для сохранения эстетического вида и долговечности рекомендуется регулярная очистка и уход в соответствии с вышеуказанными рекомендациями.

(DE) EMPFEHLUNGEN

1. Das Produkt ist ausschließlich für den Innenbereich bestimmt, insbesondere für Räume wie das Badezimmer.
2. Der Ständer sollte auf einer stabilen, ebenen und trockenen Oberfläche aufgestellt werden, um ein Umkippen zu verhindern.
3. Überlasten Sie den Ständer nicht und verwenden Sie ihn nicht für andere Zwecke als vorgesehen.
4. Vermeiden Sie den Kontakt des Produkts mit übermäßiger Feuchtigkeit sowie eine längere Einwirkung von Wasser auf seine Oberfläche.
5. Wenn der Ständer nass wird, wird empfohlen, ihn mit einem weichen, trockenen Tuch abzutrocknen.
6. Verwenden Sie zur Reinigung ein weiches Tuch und milde Reinigungsmittel, die für Metalloberflächen geeignet sind.
7. Verwenden Sie keine aggressiven Reinigungsmittel, ätzenden Substanzen, Bleichmittel oder Produkte mit abrasiven Partikeln, da diese die Beschichtung beschädigen können.
8. Verwenden Sie keine scharfen Werkzeuge oder groben Schwämme zur Reinigung der Oberfläche des Ständers.
9. Überprüfen Sie regelmäßig den Zustand des Produkts, insbesondere die Stabilität der Konstruktion und mögliche Anzeichen von Korrosion.
10. Bei mechanischen Beschädigungen oder Anzeichen von Korrosion stellen Sie die Verwendung des Produkts ein.
11. Das Produkt ist nicht zum Klettern, Sitzen oder Tragen des Körpergewichts geeignet.
12. Halten Sie das Produkt von direkter Einwirkung hoher Temperaturen und Feuerquellen fern.
13. Bewahren Sie das Produkt außerhalb der Reichweite von kleinen Kindern auf, wenn die Gefahr des Umkippens besteht.
14. Zur Erhaltung der Ästhetik und Langlebigkeit wird eine regelmäßige Reinigung und Pflege gemäß den oben genannten Empfehlungen empfohlen.

(LT) REKOMENDACIJOS

1. Gaminys skirtas naudoti tik patalpose, ypač tokiose vietose kaip vonios kambarys.
2. Stovas turi būti pastatytas ant stabilaus, lygaus ir sauso paviršiaus, kad būtų išvengta jo apvirtimo.
3. Neperkraukite stovo ir nenaudokite jo kitiems tikslams, nei numatyta.

4. Venkite gaminio sąlyčio su per didele drėgme ir ilgalaikio vandens poveikio jo paviršiui.
5. Jei stovas sušlampa, rekomenduojama jį nusausinti minkšta, sausa šluoste.
6. Valymui naudokite minkštą šluostę ir švelnias valymo priemones, skirtas metaliniams paviršiams.
7. Nenaudokite agresyvių valymo priemonių, ėsdinančių medžiagų, baliklių ar produktų su abrazyvinėmis dalelėmis, nes jie gali pažeisti dangą.
8. Stovo paviršiui valyti nenaudokite aštrių įrankių ar šiurkščių kempinių.
9. Reguliariai tikrinkite gaminio būklę, ypač konstrukcijos stabilumą ir galimus korozijos požymius.
10. Pastebėjus mechaninius pažeidimus ar korozijos požymius, nustokite naudoti gaminį.
11. Gaminys nėra skirtas lipti, sėdėti ar išlaikyti kūno svorį.
12. Saugokite nuo tiesioginio aukštos temperatūros poveikio ir ugnies šaltinių.
13. Laikykite vaikams nepasiekiamoje vietoje, jei yra apvirtimo rizika.
14. Siekiant išlaikyti estetinę išvaizdą ir ilgaamžiškumą, rekomenduojama reguliariai valyti ir prižiūrėti pagal aukščiau pateiktas rekomendacijas.

2 MONTAŻ PRODUKTU / PRODUCT ASSEMBLY / MONTÁŽ PRODUKTU / MONTÁŽ PRODUKTU / A TERMÉK ÖSSZESZERELÉSE / ASAMBLAREA PRODUSULUI / МОНТАЖ ВИРОБУ / МОНТАЖ ИЗДЕЛИЯ / PRODUKTMONTAGE / PRODUKTO SURINKIMAS

PL Przedstawione elementy oraz schematy montażu mają charakter poglądowy. Rzeczywisty produkt może nieznacznie różnić się od ilustracji, a zawartość opakowania może odbiegać od przedstawionych rysunków.

EN The components and assembly diagrams shown are for illustrative purposes only. The actual product may differ slightly from the illustrations, and the contents of the package may vary from the drawings shown.

CS Uvedené prvky a montážní schémata mají pouze ilustrační charakter. Skutečný výrobek se může mírně lišit od ilustrací a obsah balení se může od uvedených obrázků odlišovat.

SK Uvedené prvky a montážne schémy majú iba ilustračný charakter. Skutočný výrobok sa môže mierne líšiť od ilustrácií a obsah balenia sa môže od uvedených obrázkov odlišovať.

HU A bemutatott elemek és szerelési ábrák csak tájékoztató jellegűek. A tényleges termék kis mértékben eltérhet az illusztrációktól, és a csomag tartalma eltérhet a bemutatott rajzoktól.

RO Elementele și schemele de asamblare prezentate au doar caracter ilustrativ. Produsul real poate diferi ușor de ilustrații, iar conținutul pachetului poate varia față de desenele prezentate.

UA Наведені елементи та схеми складання мають ознайомчий характер. Реальний продукт може дещо відрізнятися від ілюстрацій, а вміст упаковки може відрізнятися від поданих зображень.

RU Представленные элементы и схемы сборки носят ознакомительный характер. Реальный продукт может незначительно отличаться от изображений, а комплект поставки может отличаться от представленных рисунков.

DE Die dargestellten Teile und Montageschemata dienen nur zur Veranschaulichung. Das tatsächliche Produkt kann geringfügig von den Abbildungen abweichen, und der Packungsinhalt kann von den dargestellten Zeichnungen unterschiedlich sein.

LT Pateikti elementai ir surinkimo schemos yra tik iliustracinio pobūdžio. Tikrasis gaminys gali šiek tiek skirtis nuo iliustracijų, o pakuotės turinys gali neatitikti pateiktų brėžinių.

WYKAZ ELEMENTÓW / LIST OF COMPONENTS / SEZNAM PRVKŮ / ZOZNAM PRVKOV / ALKATRÉSZLISTA / LISTA COMPONENTELOR / ПЕРЕЛІК ЕЛЕМЕНТІВ / ПЕРЕЧЕНЬ ЭЛЕМЕНТОВ / TEILELISTE / ELEMENTŲ SĄRAŠAS

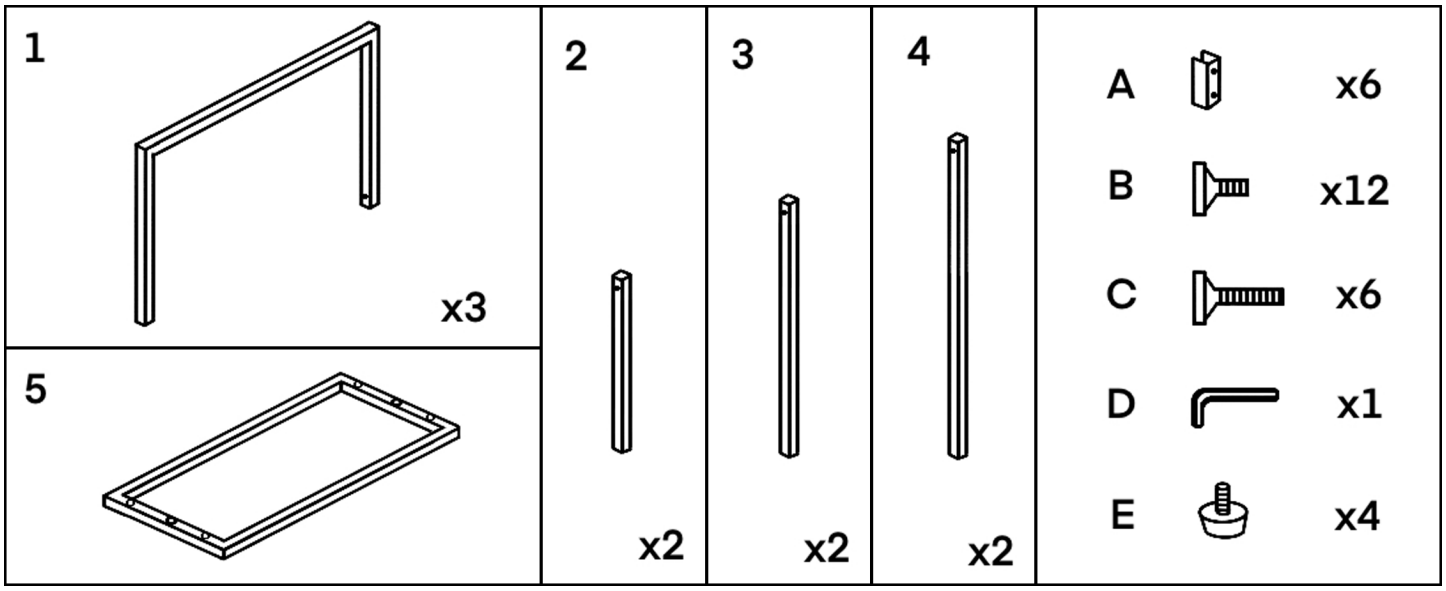

SCHEMAT MONTAŻOWY / ASSEMBLY DIAGRAM / MONTÁŽNÍ SCHÉMA / MONTÁŽNA SCHÉMA / SZERELÉSI RAJZ / SCHEMĂ DE MONTAJ / МОНТАЖНА СХЕМА / МОНТАЖНАЯ СХЕМА / MONTAGESCHEMA / MONTAVIMO SCHEMA

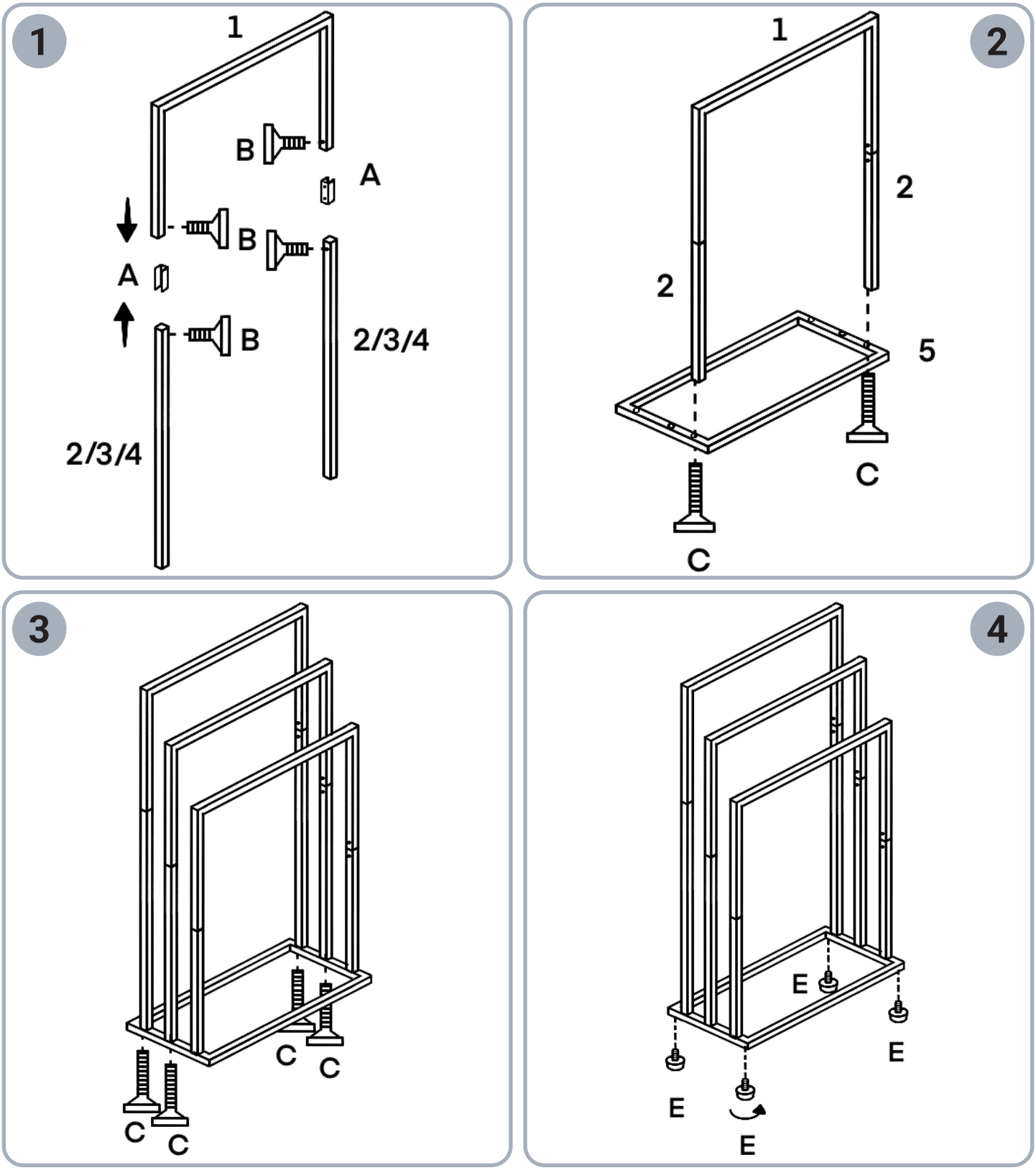

IMPORTER / PRODUCENT
HYDRO SAN sp. z o.o.
Świdry 104C,
21-400 Łuków
hydrosan.eu