HYDROSAN

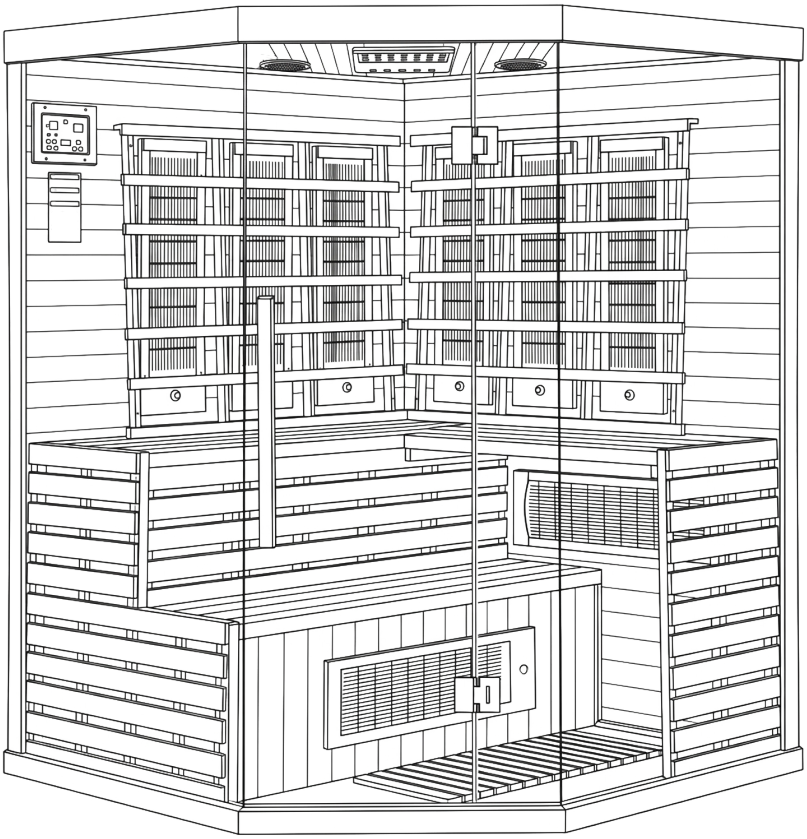

ALTA4

hydrosan.eu

SPIS TREŚCI / TABLE OF CONTENTS / OBSAH / OBSAH / TARTALOMJEGYZÉK / CUPRINS / ЗМІСТ / СОДЕРЖАНИЕ / INHALTSVERZEICHNIS / TURINYS

PL

1. **PRZED MONTAŻEM** 3
   Zakres instrukcji i oznaczenia, niezbędne narzędzia, wykaz elementów, tabela wymiarowa, dane techniczne, schemat elektryczny, przygotowanie do montażu
2. **MONTAŻ SAUNY** 12
   Schemat montażowy, sposób łączenia paneli, kroki montażu
3. **URUCHOMIENIE I OBSŁUGA** 22
   Kontrola i pierwsze uruchomienie, panel sterowania, obsługa panelu
4. **BEZPIECZEŃSTWO I KONSERWACJA** 30
   Bezpieczne użytkowanie, czyszczenie i konserwacja, rozwiązywanie problemów

EN

1. **BEFORE INSTALLATION** 3
   Scope of the manual and markings, required tools, list of components, dimension table, technical data, electrical diagram, preparation for installation
2. **SAUNA ASSEMBLY** 12
   Assembly diagram, panel connection procedure, assembly steps
3. **START-UP AND OPERATION** 22
   Inspection and initial start-up, control panel, control panel operation
4. **SAFETY AND MAINTENANCE** 30
   Safe use, cleaning and maintenance, troubleshooting

CS

1. **PŘED MONTÁŽÍ** 3
   Rozsah návodu a označení, potřebné nářadí, seznam součástí, tabulka rozměrů, technické údaje, elektrické schéma, příprava k montáži
2. **MONTÁŽ SAUNY** 12
   Montážní schéma, postup spojování panelů, kroky montáže
3. **UVEDENÍ DO PROVOZU A OBSLUHA** 22
   Kontrola a první uvedení do provozu, ovládací panel, obsluha ovládacího panelu
4. **BEZPEČNOST A ÚDRŽBA** 30
   Bezpečné používání, čištění a údržba, řešení problémů

SK

1. **PRED MONTÁŽOU** 3
   Rozsah návodu a označenia, potrebné náradie, zoznam súčiastok, tabuľka rozmerov, technické údaje, elektrická schéma, príprava na montáž
2. **MONTÁŽ SAUNY** 12
   Montážna schéma, postup spájania panelov, kroky montáže
3. **UVEDENIE DO PREVÁDZKY A OBSLUHA** 22
   Kontrola a prvé uvedenie do prevádzky, ovládací panel, obsluha ovládacieho panela
4. **BEZPEČNOSŤ A ÚDRŽBA** 30
   Bezpečné používanie, čistenie a údržba, riešenie problémov

HU

1. **SZERELÉS ELŐTT** 3
   Az útmutató hatálya és jelölések, szükséges szerszámok, alkatrészlista, mérettáblázat, műszaki adatok, elektromos kapcsolási rajz, előkészületek a szereléshez
2. **A SZAUNA ÖSSZESZERELÉSE** 12
   Szerelési rajz, a panelek összekapcsolásának módja, összeszerelési lépések
3. **ÜZEMBE HELYEZÉS ÉS KEZELÉS** 22
   Ellenőrzés és első üzembe helyezés, vezérlőpanel, a vezérlőpanel kezelése
4. **BIZTONSÁG ÉS KARBANTARTÁS** 30
   Biztonságos használat, tisztítás és karbantartás, hibaelhárítás

RO

1. **ÎNAINTE DE MONTAJ** 3
   Domeniul de aplicare al instrucțiunii și marcajele, uneltele necesare, lista componentelor, tabelul de dimensiuni, date tehnice, schema electrică, pregătirea pentru montaj
2. **MONTAREA SAUNEI** 12
   Schema de montaj, modul de îmbinare a panourilor, etapele montajului
3. **PUNERE ÎN FUNCȚIUNE ȘI UTILIZARE** 22
   Verificarea și prima punere în funcțiune, panoul de control, utilizarea panoului de control
4. **SIGURANȚĂ ȘI ÎNTREȚINERE** 30
   Utilizarea în siguranță, curățarea și întreținerea, rezolvarea problemelor

UA

1. **ПЕРЕД МОНТАЖЕМ** 3
   Обсяг інструкції та позначення, необхідні інструменти, перелік елементів, таблиця розмірів, технічні дані, електрична схема, підготовка до монтажу
2. **МОНТАЖ САУНИ** 12
   Монтажна схема, спосіб з'єднання панелей, етапи монтажу
3. **ЗАПУСК ТА ЕКСПЛУАТАЦІЯ** 22
   Перевірка та перший запуск, панель керування, користування панеллю керування

4. **БЕЗПЕКА ТА ОБСЛУГОВУВАННЯ** 30
Безпечне використання, очищення та догляд, усунення несправностей

RU

1. **ПЕРЕД МОНТАЖОМ** 3
Область применения инструкции и обозначения, необходимые инструменты, перечень элементов, таблица размеров, технические характеристики, электрическая схема, подготовка к монтажу
2. **МОНТАЖ САУНЫ** 12
Монтажная схема, способ соединения панелей, этапы монтажа
3. **ЗАПУСК И ЭКСПЛУАТАЦИЯ** 22
Проверка и первый запуск, панель управления, работа с панелью управления
4. **БЕЗОПАСНОСТЬ И ОБСЛУЖИВАНИЕ** 30
Безопасное использование, очистка и уход, устранение неисправностей

DE

1. **VOR DER MONTAGE** 3
Umfang der Anleitung und Kennzeichnungen, erforderliche Werkzeuge, Komponentenliste, Maßtabelle, technische Daten, elektrischer Schaltplan, Vorbereitung zur Montage
2. **SAUNAMONTAGE** 12
Montageschema, Verbindung der Paneele, Montageschritte
3. **INBETRIEBNAHME UND BEDIENUNG** 22
Überprüfung und Erstinbetriebnahme, Bedienfeld, Bedienung des Bedienfelds
4. **SICHERHEIT UND WARTUNG** 30
Sichere Verwendung, Reinigung und Pflege, Problemlösung

LT

1. **PRIEŠ MONTAVIMĄ** 3
Instrukcijos apimtis ir žymėjimai, reikalingi įrankiai, elementų sąrašas, matmenų lentelė, techniniai duomenys, elektros schema, pasiruošimas montavimui
2. **SAUNOS MONTAVIMAS** 12
Montavimo schema, panelių sujungimo būdas, montavimo žingsniai
3. **PALEIDIMAS IR NAUDOJIMAS** 22
Patikra ir pirmasis paleidimas, valdymo skydelis, valdymo skydelio naudojimas
4. **SAUGA IR PRIEŽIŪRA** 30
Saugus naudojimas, valymas ir priežiūra, gedimų šalinimas

1 PRZED MONTAŻEM / BEFORE INSTALLATION / PŘED MONTÁŽÍ / PRED MONTÁŽOU / SZERELÉS ELŐTT / ÎNAINTE DE MONTAJ / ПЕРЕД МОНТАЖЕМ / ПЕРЕД МОНТАЖОМ / VOR DER MONTAGE / PRIEŠ MONTAVIMĄ

PL **Dziękujemy Państwu za zakup naszego produktu. Przed rozpoczęciem użytkowania prosimy o dokładne zapoznanie się z niniejszą instrukcją oraz przestrzeganie zawartych w niej zaleceń.**
UWAGA: Nieprzestrzeganie zaleceń zawartych w instrukcji może prowadzić do nieprawidłowego użytkowania produktu, jego uszkodzenia oraz może stanowić podstawę do odrzucenia reklamacji.

EN **Thank you for purchasing our product. Before use, please carefully read this manual and follow all instructions and recommendations contained herein.**
WARNING: Failure to follow the instructions provided in this manual may result in improper use of the product, damage to the product, and may constitute grounds for rejection of a complaint.

CS **Děkujeme Vám za zakoupení našeho produktu. Před zahájením používání si prosím pečlivě přečtěte tento návod a dodržujte všechny pokyny a doporučení v něm uvedené.**
UPOZORNĚNÍ: Nedodržení pokynů uvedených v tomto návodu může vést k nesprávnému používání produktu, jeho poškození a může být důvodem k zamítnutí reklamace.

SK **Ďakujeme Vám za zakúpenie nášho produktu. Pred začatím používania si prosím dôkladne prečítajte tento návod a dodržiavajte všetky pokyny a odporúčania v ňom uvedené.**
UPOZORNENIE: Nedodržanie pokynov uvedených v tomto návode môže viesť k nesprávnemu používaniu produktu, jeho poškodeniu a môže byť dôvodom na zamietnutie reklamácie.

HU **Köszönjük, hogy megvásárolta termékünket. A használat megkezdése előtt kérjük, figyelmesen olvassa el ezt a használati útmutatót, és tartsa be az abban foglalt összes utasítást és ajánlást.**
FIGYELEM: A jelen útmutatóban foglalt előírások be nem tartása a termék nem megfelelő használatához, annak károsodásához vezethet, és a reklamáció elutasításának alapját képezheti.

RO **Vă mulțumim pentru achiziționarea produsului nostru. Înainte de a începe utilizarea, vă rugăm să citiți cu atenție acest manual și să respectați toate instrucțiunile și recomandările incluse în acesta.**
ATENȚIE: Nerespectarea instrucțiunilor prevăzute în acest manual poate duce la utilizarea necorespunzătoare a produsului, deteriorarea acestuia și poate constitui motiv de respingere a reclamației.

UA **Дякуємо за придбання нашого товару. Перед початком використання уважно ознайомтеся з цією інструкцією та дотримуйтесь усіх наведених у ній вказівок і рекомендацій.**
УВАГА: Недотримання вказівок, наведених у цій інструкції, може призвести до неправильного використання товару, його пошкодження та може бути підставою для відхилення рекламації.

RU **Благодарим Вас за покупку нашего товара. Перед началом использования внимательно ознакомьтесь с данной инструкцией и соблюдайте все содержащиеся в ней указания и рекомендации.**
ВНИМАНИЕ: Несоблюдение указаний, содержащихся в данной инструкции, может привести к неправильному использованию товара, его повреждению и может являться основанием для отказа в рассмотрении рекламации.

DE **Vielen Dank für den Kauf unseres Produkts. Lesen Sie vor der Inbetriebnahme diese Anleitung sorgfältig durch und beachten Sie alle darin enthaltenen Hinweise und Empfehlungen.**
ACHTUNG: Die Nichtbeachtung der in dieser Anleitung enthaltenen Hinweise kann zu einer unsachgemäßen Verwendung des Produkts, dessen Beschädigung führen und kann ein Grund für die Ablehnung einer Reklamation sein.

LT **Dėkojame, kad įsigijote mūsų produktą. Prieš pradėdami naudoti gaminį, atidžiai perskaitykite šią instrukciją ir laikykitės visų joje pateiktų nurodymų bei rekomendacijų.**
DĖMESIO: Nesilaikant šioje instrukcijoje pateiktų nurodymų, gaminys gali būti naudojamas netinkamai, gali būti sugadintas, o tai gali būti pagrindas atmesti reklamaciją.

NIEZBĘDNE NARZĘDZIA / NECESSARY TOOLS / POTŘEBNÉ NÁŘADÍ / POTREBNÉ NÁRADIE / SZÜKSÉGES SZERSZÁMOK / UNELTE NECESARE / НЕОБХІДНІ ІНСТРУМЕНТИ / НЕОБХОДИМЫЕ ИНСТРУМЕНТЫ / BENÖTIGTE WERKZEUGE / REIKALINGI ĮRANKIAI

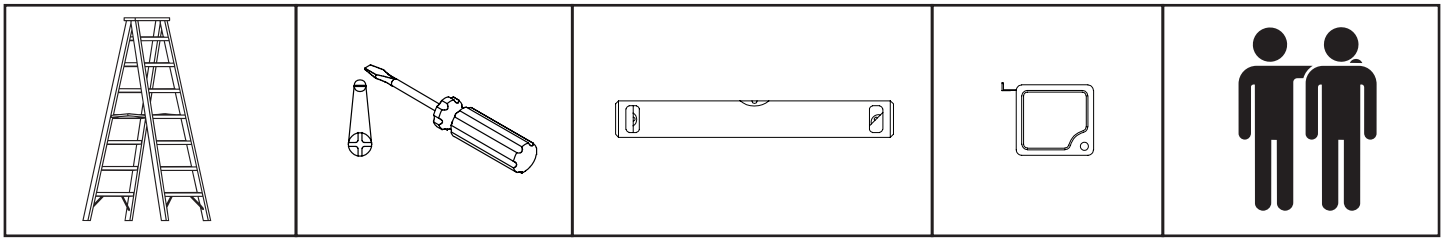

WYKAZ ELEMENTÓW / LIST OF COMPONENTS / SEZNAM PRVKŮ / ZOZNAM PRVKOV / ALKATRÉSZLISTA / LISTA COMPONENTELOR / ПЕРЕЛІК ЕЛЕМЕНТІВ / ПЕРЕЧЕНЬ ЭЛЕМЕНТОВ / TEILELISTE / ELEMENTŲ SĄRAŠAS

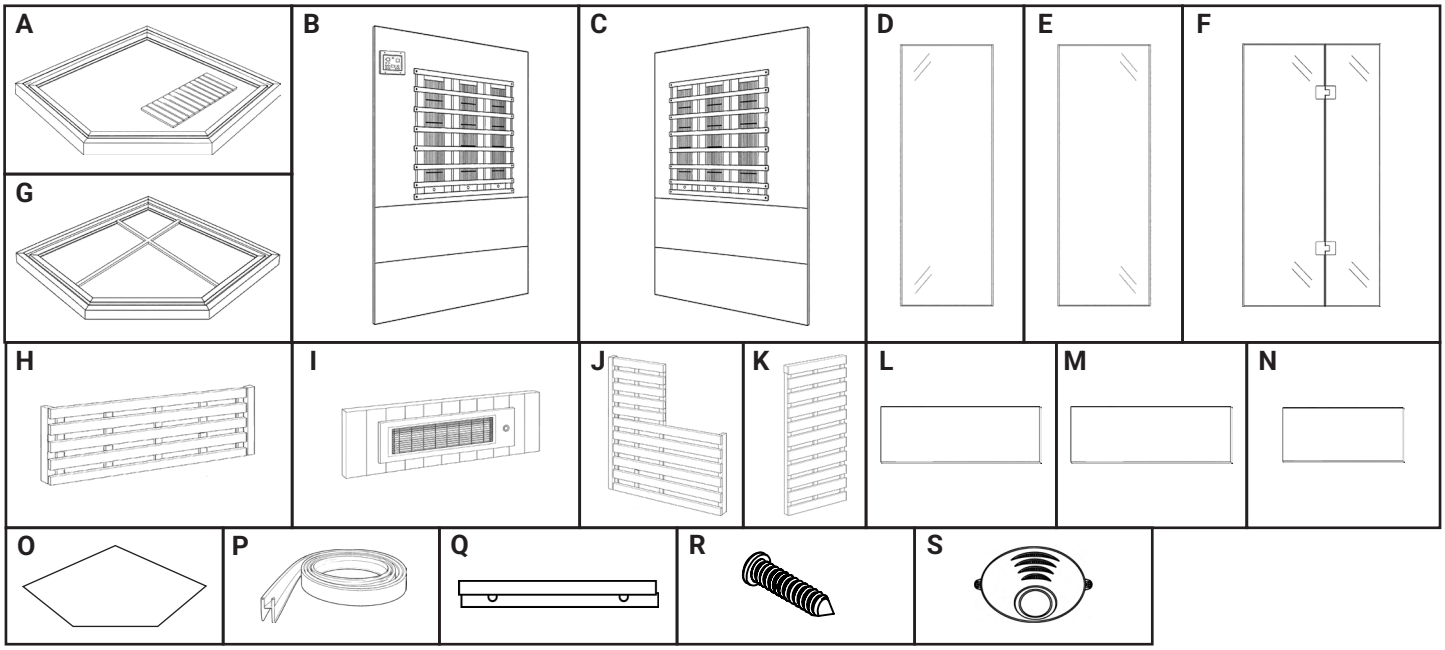

TABELA WYMIAROWA / DIMENSION TABLE / ROZMĚROVÁ TABULKA / ROZMEROVÁ TABUĽKA / MÉRETTÁBLÁZAT / TABEL DE DIMENSIUNI / РОЗМІРНА ТАБЛИЦЯ / РАЗМЕРНАЯ ТАБЛИЦА / MASSTABELLE / MATMENŲ LENTELĖ

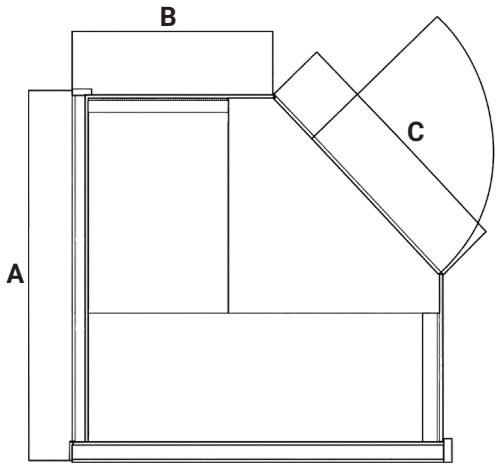

A	B	C	H
1500	940	730	2000

[mm]

DANE TECHNICZNE / TECHNICAL DATA / TECHNICKÉ ÚDAJE / TECHNICKÉ ÚDAJE / MŰSZAKI ADATOK / DATE TEHNICE / ТЕХНІЧНІ ДАНІ / ТЕХНИЧЕСКИЕ ДАННЫЕ / TECHNISCHE DATEN / TECHNINIAI DUOMENYS

1	2	3	4	5
4-5	230 V / 50 Hz	2580 W	30-60°C	1 + 8

PL
1. Liczba osób
2. Zasilanie
3. Moc znamionowa
4. Zakres temperatury
5. Liczba promienników (karbonowe + kwarcowe)

EN
1. Number of persons
2. Power supply
3. Rated power
4. Temperature range
5. Number of heaters (carbon + quartz)

CS
1. Počet osob
2. Napájení
3. Jmenovitý výkon
4. Rozsah teplot
5. Počet topných těles (karbonová + křemenná)

SK
1. Počet osôb
2. Napájanie
3. Menovitý výkon
4. Rozsah teplôt
5. Počet vykurovacích telies (karbónové + kremenné)

HU
1. Személyek száma
2. Tápellátás
3. Névleges teljesítmény
4. Hőmérséklet-tartomány
5. Fűtőelemek száma (karbon + kvarc)

RO
1. Număr de persoane
2. Alimentare electrică
3. Putere nominală
4. Interval de temperatură
5. Număr de elemente de încălzire (carbon + cuarț)

UA
1. Кількість осіб
2. Електроживлення
3. Номінальна потужність
4. Діапазон температур
5. Кількість нагрівальних елементів (карбонові + кварцові)

RU
1. Количество человек
2. Электропитание
3. Номинальная мощность
4. Диапазон температур
5. Количество нагревательных элементов (карбоновые + кварцевые)

DE
1. Anzahl der Personen
2. Stromversorgung
3. Nennleistung
4. Temperaturbereich
5. Anzahl der Heizelemente (Carbon + Quarz)

LT
1. Asmenų skaičius
2. Maitinimas
3. Nominali galia
4. Temperatūros diapazonas
5. Kaitinimo elementų skaičius (anglies pluošto + kvarciniai)

SCHEMAT ELEKTRYCZNY / ELECTRICAL DIAGRAM / ELEKTRICKÉ SCHÉMA / ELEKTRICKÁ SCHÉMA / ELEKTROMOS KAPCSOLÁSI RAJZ / SCHEMĂ ELECTRICĂ / ЕЛЕКТРИЧНА СХЕМА / ЭЛЕКТРИЧЕСКАЯ СХЕМА / ELEKTRISCHER SCHALTPLAN / ELEKTROS SCHEMA

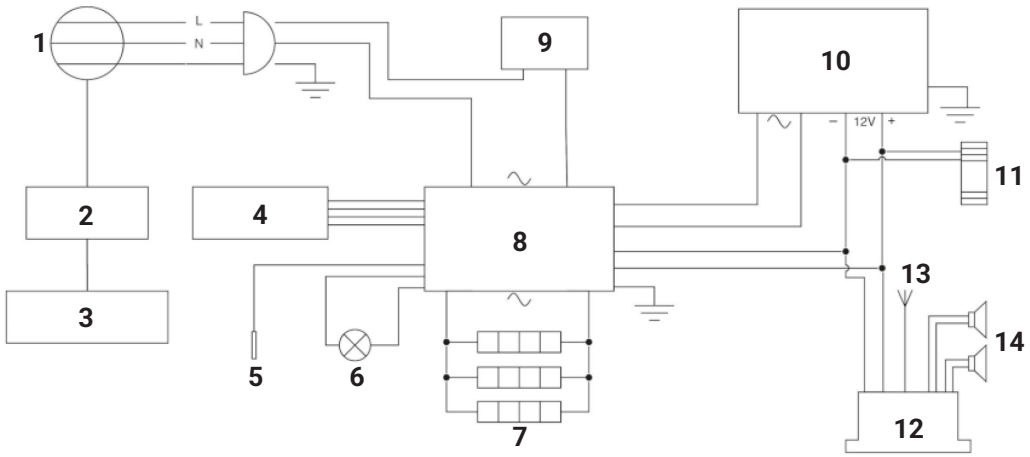

PL
1. Gniazdo zasilające 230 V~
2. Moduł zabezpieczający
3. Wyłącznik różnicowoprądowy
4. Panel sterowania
5. Czujnik temperatury
6. Oświetlenie
7. Elementy grzewcze
8. Płyta główna sterująca
9. Moduł zabezpieczający
10. Wyłącznik zasilania
11. Jonizator powietrza
12. Moduł audio
13. Antena
14. Głośniki

Schemat przedstawia ogólną budowę instalacji elektrycznej sauny. Liczba, rodzaj i rozmieszczenie poszczególnych elementów oraz połączeń mogą różnić się w zależności od modelu i wariantu wyposażenia.

EN
1. 230 V AC power socket
2. Protection module
3. Residual current circuit breaker (RCD)
4. Control panel
5. Temperature sensor
6. Lighting
7. Heating elements
8. Main control board
9. Protection module
10. Power switch
11. Air ionizer
12. Audio module
13. Antenna
14. Speakers

The diagram illustrates the general layout of the sauna's electrical installation. The number, type, and arrangement of individual components and connections may vary depending on the model and equipment configuration.

CS
1. Napájecí zásuvka 230 V~
2. Ochranný modul
3. Proudový chránič (RCD)
4. Ovládací panel
5. Teplotní čidlo
6. Osvětlení
7. Topná tělesa
8. Hlavní řídicí deska
9. Ochranný modul
10. Hlavní vypínač
11. Ionizátor vzduchu
12. Audio modul
13. Anténa
14. Reproduktory

Schéma znázorňuje obecné uspořádání elektrické instalace sauny. Počet, typ a rozmístění jednotlivých součástí a připojení se mohou lišit v závislosti na modelu a variantě vybavení.

SK
1. Napájacia zásuvka 230 V~
2. Ochranný modul
3. Prúdový chránič (RCD)
4. Ovládací panel
5. Teplotný snímač
6. Osvetlenie
7. Vykurovacie telesá
8. Hlavná riadiaca doska
9. Ochranný modul
10. Hlavný vypínač
11. Ionizátor vzduchu
12. Audio modul
13. Anténa
14. Reproduktory

Schéma znázorňuje všeobecné usporiadanie elektrickej inštalácie sauny. Počet, typ a rozmiestnenie jednotlivých komponentov a pripojení sa môžu líšiť v závislosti od modelu a variantu vybavenia.

HU

1. 230 V~ hálózati csatlakozóaljzat
2. Védelmi modul
3. Áram-védőkapcsoló (RCD)
4. Vezérlőpanel
5. Hőmérséklet-érzékelő
6. Világítás
7. Fűtőelemek
8. Fő vezérlőpanel
9. Védelmi modul
10. Főkapcsoló
11. Levegőionizátor
12. Audiomodul
13. Antenna
14. Hangszórók

Az ábra a szauna elektromos rendszerének általános felépítését szemlélteti. Az egyes alkatrészek és csatlakozások száma, típusa és elhelyezkedése a modelltől és a felszereltségi változattól függően eltérhet.

RO

1. Priză de alimentare 230 V~
2. Modul de protecție
3. Întrerupător de curent diferențial (RCD)
4. Panou de control
5. Senzor de temperatură
6. Iluminare
7. Elemente de încălzire
8. Placă principală de control
9. Modul de protecție
10. Întrerupător principal
11. Ionizator de aer
12. Modul audio
13. Antenă
14. Difuzoare

Schema ilustrează configurația generală a instalației electrice a saunei. Numărul, tipul și amplasarea componentelor individuale, precum și a conexiunilor, pot varia în funcție de model și de varianta de echipare.

UA

1. Розетка живлення 230 В~
2. Захисний модуль
3. Пристрій захисного відключення (ПЗВ)
4. Панель керування
5. Датчик температури
6. Освітлення
7. Нагрівальні елементи
8. Основна плата керування
9. Захисний модуль
10. Головний вимикач
11. Іонізатор повітря
12. Аудіомодуль
13. Антена
14. Динаміки

Схема ілюструє загальну будову електричної системи сауни. Кількість, тип і розташування окремих компонентів та з'єднань можуть відрізнятися залежно від моделі та комплектації обладнання.

RU

1. Розетка электропитания 230 В~
2. Защитный модуль
3. Устройство защитного отключения (УЗО)
4. Панель управления
5. Датчик температуры
6. Освещение
7. Нагревательные элементы
8. Основная плата управления
9. Защитный модуль
10. Главный выключатель
11. Ионизатор воздуха
12. Аудиомодуль
13. Антенна
14. Динамики

Схема иллюстрирует общее устройство электрической системы сауны. Количество, тип и расположение отдельных компонентов и соединений могут различаться в зависимости от модели и комплектации оборудования.

DE

1. Netzsteckdose 230 V~
2. Schutzmodul
3. Fehlerstrom-Schutzschalter (RCD)
4. Bedienfeld
5. Temperatursensor
6. Beleuchtung
7. Heizelemente
8. Hauptsteuerplatine
9. Schutzmodul
10. Hauptschalter
11. Luftionisator
12. Audiomodul
13. Antenne
14. Lautsprecher

Das Schaltbild zeigt den allgemeinen Aufbau der elektrischen Anlage der Sauna. Anzahl, Art und Anordnung der einzelnen Komponenten und Anschlüsse können je nach Modell und Ausstattungsvariante variieren.

LT

1. 230 V~ maitinimo lizdas
2. Apsauginis modulis
3. Liekamosios srovės įtaisas (RCD)
4. Valdymo skydelis
5. Temperatūros jutiklis
6. Apšvietimas
7. Kaitinimo elementai
8. Pagrindinė valdymo plokštė
9. Apsauginis modulis
10. Pagrindinis jungiklis
11. Oro jonizatorius
12. Garso modulis
13. Antena
14. Garsiakalbiai

Schemoje pavaizduota bendra saunos elektros instaliacijos struktūra. Atskirų komponentų ir jungčių skaičius, tipas bei išdėstymas gali skirtis priklausomai nuo modelio ir įrangos komplektacijos.

(PL)

ZAKRES INSTRUKCJI I OZNACZENIA

Instrukcja przeznaczona jest do sauny infrared ALTA4. Kolejność i sposób montażu poszczególnych elementów przedstawiono na schematach montażowych w rozdziale 2.

W instrukcji zastosowano następujące oznaczenia:

INSTALATOR – informacje dotyczące montażu, ustawienia i kontroli konstrukcji produktu.
ELEKTRYK – informacje dotyczące instalacji elektrycznej, podłączenia oraz kontroli zasilania.
UŻYTKOWNIK – informacje dotyczące obsługi, użytkowania i konserwacji produktu.
UWAGA – informacje istotne dla prawidłowego montażu lub działania produktu.
OSTRZEŻENIE – informacje dotyczące bezpieczeństwa użytkownika oraz ochrony produktu.

PRZYGOTOWANIE DO MONTAŻU
INSTALATOR

Niezbędne narzędzia:
drabina, śrubokręt krzyżakowy, poziomica, miarka.
Przed rozpoczęciem montażu:

- sprawdź kompletność wszystkich elementów zgodnie z wykazem elementów,
- sprawdź stan elementów drewnianych, szyb, przewodów, złączy oraz elementów montażowych,
- upewnij się, że posiadany model odpowiada wymiarom wskazanym w tabeli wymiarowej,
- zmierz miejsce montażu i upewnij się, że zapewnia wystarczającą przestrzeń do prawidłowego złożenia sauny,
- upewnij się, że podłoże jest stabilne, równe, czyste i suche,
- upewnij się, że sauna będzie ustawiona w suchym, odpowiednio wentylowanym pomieszczeniu,
- zapewnij swobodny dostęp do przewodu zasilającego oraz elementów wymagających kontroli lub serwisowania,
- nie rozpoczynaj montażu w przypadku stwierdzenia uszkodzenia elementów konstrukcyjnych, szklanych lub

elektrycznych.
OSTRZEŻENIE: Ze względu na gabaryty i masę elementów montaż sauny należy wykonywać przez co najmniej 2 osoby. Podczas przenoszenia elementów szklanych należy zachować szczególną ostrożność, chronić ich krawędzie przed uderzeniem oraz odkładać je wyłącznie na stabilnej i zabezpieczonej powierzchni.

PRZYGOTOWANIE INSTALACJI ELEKTRYCZNEJ
ELEKTRYK
Przed podłączeniem sauny należy:
- sprawdzić, czy parametry instalacji elektrycznej odpowiadają parametrom danego modelu podanym w tabeli danych technicznych,
- sprawdzić stan przewodu zasilającego, złączy i dostępnych elementów instalacji elektrycznej,
- upewnić się, że instalacja posiada prawidłowo wykonane uziemienie oraz wymagane zabezpieczenia,
- upewnić się, że przewód zasilający będzie łatwo dostępny po zakończeniu montażu.

OSTRZEŻENIE: Prace związane z przygotowaniem i kontrolą instalacji elektrycznej powinny być wykonywane przez wykwalifikowanego elektryka. Nie należy podłączać sauny do zasilania przed zakończeniem montażu oraz sprawdzeniem wszystkich połączeń.

(EN)

SCOPE OF THE MANUAL AND MARKINGS
This manual is intended for the ALTA4 infrared sauna. The assembly sequence and procedure for individual components are illustrated in the assembly diagrams in Section 2.
The following markings are used in this manual:
INSTALLER – information regarding assembly, positioning and inspection of the product structure.
ELECTRICIAN – information regarding electrical installation, connections and power supply inspection.
USER – information regarding operation, use and maintenance of the product.
NOTICE – information essential for proper assembly or operation of the product.
WARNING – information regarding user safety and product protection.

PREPARATION FOR INSTALLATION
INSTALLER
Necessary tools:
Ladder, Phillips screwdriver, spirit level, measuring tape.
Before starting assembly:
- Check that all components are included according to the list of components.
- Inspect the condition of wooden components, glass panels, cables, connectors and mounting hardware.
- Ensure that your sauna model corresponds to the dimensions specified in the dimension table.
- Measure the installation area and ensure that there is sufficient space for proper sauna assembly.
- Ensure that the floor is stable, level, clean and dry.
- Ensure that the sauna will be installed in a dry, adequately ventilated room.
- Ensure easy access to the power cable and components requiring inspection or servicing.
- Do not begin assembly if any structural, glass or electrical components are damaged.

WARNING: Due to the size and weight of the components, sauna assembly must be carried out by at least two people. When handling glass components, exercise particular caution, protect their edges from impact and place them only on stable, protected surfaces.

PREPARATION OF THE ELECTRICAL INSTALLATION
ELECTRICIAN
Before connecting the sauna:
- Check that the electrical installation parameters correspond to the specifications of the sauna model provided in the technical data table.
- Inspect the condition of the power cable, connectors and accessible electrical installation components.
- Ensure that the electrical installation is properly earthed and equipped with the required protective devices.
- Ensure that the power cable will remain easily accessible after assembly.

WARNING: Work involving the preparation and inspection of the electrical installation must be carried out by a qualified electrician. Do not connect the sauna to the power supply until assembly has been completed and all connections have been checked.

(CS)

ROZSAH NÁVODU A OZNAČENÍ
Tento návod je určen pro infrasaunu ALTA4. Pořadí a postup montáže jednotlivých součástí jsou znázorněny v montážních schématech v kapitole 2.
V tomto návodu jsou použita následující označení:
INSTALATÉR – informace týkající se montáže, umístění a kontroly konstrukce výrobku.
ELEKTRIKÁŘ – informace týkající se elektrické instalace, připojení a kontroly napájení.
UŽIVATEL – informace týkající se obsluhy, používání a údržby výrobku.
UPOZORNĚNÍ – informace důležité pro správnou montáž nebo fungování výrobku.
VAROVÁNÍ – informace týkající se bezpečnosti uživatele a ochrany výrobku.

PŘÍPRAVA K MONTÁŽI
INSTALATÉR
Potřebné nářadí:
Žebřík, křížový šroubovák, vodováha, svinovací metr.
Před zahájením montáže:
- Zkontrolujte úplnost všech součástí podle seznamu součástí.
- Zkontrolujte stav dřevěných součástí, skleněných panelů, kabelů, konektorů a montážních prvků.

- Ujistěte se, že váš model odpovídá rozměrům uvedeným v tabulce rozměrů.
- Změřte místo montáže a ujistěte se, že poskytuje dostatek prostoru pro správné sestavení sauny.
- Ujistěte se, že podklad je stabilní, rovný, čistý a suchý.
- Ujistěte se, že sauna bude umístěna v suché a dostatečně větrané místnosti.
- Zajistěte snadný přístup k napájecímu kabelu a součástem vyžadujícím kontrolu nebo servis.
- Nezahajujte montáž, pokud zjistíte poškození konstrukčních, skleněných nebo elektrických součástí.

VAROVÁNÍ: Vzhledem k rozměrům a hmotnosti jednotlivých součástí musí montáž sauny provádět nejméně dvě osoby. Při manipulaci se skleněnými součástmi dbejte zvýšené opatrnosti, chraňte jejich hrany před nárazy a odkládejte je pouze na stabilní a chráněný povrch.

PŘÍPRAVA ELEKTRICKÉ INSTALACE
ELEKTRIKÁŘ
Před připojením sauny je nutné:
- Zkontrolovat, zda parametry elektrické instalace odpovídají parametrům příslušného modelu uvedeným v tabulce technických údajů.
- Zkontrolovat stav napájecího kabelu, konektorů a přístupných součástí elektrické instalace.
- Ujistit se, že elektrická instalace má správně provedené uzemnění a požadované ochranné prvky.
- Ujistit se, že napájecí kabel zůstane snadno přístupný i po dokončení montáže.

VAROVÁNÍ: Práce spojené s přípravou a kontrolou elektrické instalace musí provádět kvalifikovaný elektrikář. Saunu nepřipojujte k elektrickému napájení před dokončením montáže a kontrolou všech připojení.

(SK)

ROZSAH NÁVODU A OZNAČENIA
Tento návod je určený pre infrasaunu ALTA4. Poradie a postup montáže jednotlivých súčastí sú znázornené v montážnych schémach v kapitole 2.
V tomto návode sa používajú nasledujúce označenia:
INŠTALATÉR – informácie týkajúce sa montáže, umiestnenia a kontroly konštrukcie výrobku.
ELEKTRIKÁR – informácie týkajúce sa elektrickej inštalácie, pripojenia a kontroly napájania.
POUŽÍVATEĽ – informácie týkajúce sa obsluhy, používania a údržby výrobku.
UPOZORNENIE – informácie dôležité pre správnu montáž alebo fungovanie výrobku.
VAROVANIE – informácie týkajúce sa bezpečnosti používateľa a ochrany výrobku.

PRÍPRAVA NA MONTÁŽ
INŠTALATÉR
Potrebné náradie:
Rebrík, krížový skrutkovač, vodováha, meracie pásmo.
Pred začatím montáže:
- Skontrolujte úplnosť všetkých súčastí podľa zoznamu súčastí.
- Skontrolujte stav drevených súčastí, sklenených panelov, káblov, konektorov a montážnych prvkov.
- Uistite sa, že váš model zodpovedá rozmerom uvedeným v tabuľke rozmerov.
- Zmerajte miesto montáže a uistite sa, že poskytuje dostatok priestoru na správne zostavenie sauny.
- Uistite sa, že podklad je stabilný, rovný, čistý a suchý.
- Uistite sa, že sauna bude umiestnená v suchej a dostatočne vetranej miestnosti.
- Zabezpečte voľný prístup k napájaciemu káblu a súčastiam vyžadujúcim kontrolu alebo servis.
- Nezačínajte montáž, ak zistíte poškodenie konštrukčných, sklenených alebo elektrických súčastí.

VAROVANIE: Vzhľadom na rozmery a hmotnosť jednotlivých súčastí musia montáž sauny vykonávať najmenej dve osoby. Pri manipulácii so sklenenými súčasťami dbajte na zvýšenú opatrnosť, chráňte ich hrany pred nárazmi a odkladajte ich výlučne na stabilný a chránený povrch.

PRÍPRAVA ELEKTRICKEJ INŠTALÁCIE
ELEKTRIKÁR
Pred pripojením sauny je potrebné:
- Skontrolovať, či parametre elektrickej inštalácie zodpovedajú parametrom príslušného modelu uvedeným v tabuľke technických údajov.
- Skontrolovať stav napájacieho kábla, konektorov a prístupných súčastí elektrickej inštalácie.
- Uistiť sa, že elektrická inštalácia má správne vykonané uzemnenie a požadované ochranné prvky.
- Uistiť sa, že napájací kábel zostane ľahko prístupný aj po dokončení montáže.

VAROVANIE: Práce spojené s prípravou a kontrolou elektrickej inštalácie musí vykonávať kvalifikovaný elektrikár. Saunu nepripájajte k elektrickému napájaniu pred dokončením montáže a kontrolou všetkých pripojení.

(HU)

AZ ÚTMUTATÓ HATÁLYA ÉS JELÖLÉSEK
Ez az útmutató az ALTA4 infravörös szaunához készült. Az egyes elemek összeszerelésének sorrendjét és módját a 2. fejezetben található szerelési ábrák mutatják be.
Az útmutatóban a következő jelöléseket használjuk:
TELEPÍTŐ – a termék szerkezetének összeszerelésével, elhelyezésével és ellenőrzésével kapcsolatos információk.
VILLANYSZERELŐ – az elektromos rendszer telepítésével, csatlakoztatásával és az áramellátás ellenőrzésével kapcsolatos információk.
FELHASZNÁLÓ – a termék kezelésével, használatával és karbantartásával kapcsolatos információk.
FIGYELEM – a termék megfelelő összeszereléséhez vagy működéséhez szükséges fontos információk.
FIGYELMEZTETÉS – a felhasználó biztonságával és a termék védelmével kapcsolatos információk.
ELŐKÉSZÜLETEK A SZERELÉSHEZ
TELEPÍTŐ
Szükséges szerszámok:
Létra, csillagcsavarhúzó, vízmérték, mérőszalag.

Az összeszerelés megkezdése előtt:
- Ellenőrizze az összes alkatrész meglétét az alkatrészlista alapján.
- Ellenőrizze a faelemek, üvegpanelek, kábelek, csatlakozók és rögzítőelemek állapotát.
- Győződjön meg arról, hogy a kiválasztott modell megfelel a mérettáblázatban megadott méreteknek.
- Mérje le a szerelés helyét, és győződjön meg arról, hogy elegendő hely áll rendelkezésre a szauna megfelelő összeszereléséhez.
- Győződjön meg arról, hogy az aljzat stabil, vízszintes, tiszta és száraz.
- Győződjön meg arról, hogy a szauna száraz, megfelelően szellőző helyiségben kerül elhelyezésre.
- Biztosítson könnyű hozzáférést a tápkábelhez, valamint az ellenőrzést vagy szervizelést igénylő alkatrészekhez.
- Ne kezdje meg az összeszerelést, ha a szerkezeti, üveg- vagy elektromos alkatrészek bármelyikén sérülést észlel.

FIGYELMEZTETÉS: Az alkatrészek mérete és tömege miatt a szauna összeszerelését legalább két személynek kell végeznie. Az üvegelemek mozgatásakor fokozott óvatossággal járjon el, védje azok éleit az ütődésektől, és kizárólag stabil, megfelelően védett felületre helyezze őket.

AZ ELEKTROMOS RENDSZER ELŐKÉSZÍTÉSE
VILLANYSZERELŐ
A szauna csatlakoztatása előtt:
- Ellenőrizze, hogy az elektromos hálózat paraméterei megfelelnek-e az adott modell műszaki adatokat tartalmazó táblázatában megadott értékeknek.
- Ellenőrizze a tápkábel, a csatlakozók és az elektromos rendszer hozzáférhető elemeinek állapotát.
- Győződjön meg arról, hogy az elektromos rendszer megfelelő földeléssel és az előírt védelmi berendezésekkel rendelkezik.
- Győződjön meg arról, hogy a tápkábel az összeszerelés befejezése után is könnyen hozzáférhető marad.

FIGYELMEZTETÉS: Az elektromos rendszer előkészítésével és ellenőrzésével kapcsolatos munkákat szakképzett villanyszerelőnek kell elvégeznie. A szaunát csak az összeszerelés befejezése és az összes csatlakozás ellenőrzése után szabad az elektromos hálózathoz csatlakoztatni.

(RO)

DOMENIUL DE APLICARE AL INSTRUCȚIUNII ȘI MARCAJELE
Acest manual este destinat saunei cu infraroșu ALTA4. Ordinea și modul de montare a componentelor individuale sunt prezentate în schemele de montaj din capitolul 2.
În această instrucțiune sunt utilizate următoarele marcaje:
INSTALATOR – informații privind montarea, amplasarea și verificarea structurii produsului.
ELECTRICIAN – informații privind instalația electrică, conectarea și verificarea alimentării cu energie electrică.
UTILIZATOR – informații privind operarea, utilizarea și întreținerea produsului.
ATENȚIE – informații importante pentru montarea sau funcționarea corectă a produsului.
AVERTISMENT – informații privind siguranța utilizatorului și protecția produsului.

PREGĂTIREA PENTRU MONTAJ
INSTALATOR
Unelte necesare:
Scară, șurubelniță în cruce, nivelă cu bulă de aer, ruletă.
Înainte de începerea montajului:
- Verificați dacă toate componentele sunt prezente, conform listei componentelor.
- Verificați starea componentelor din lemn, a panourilor de sticlă, a cablurilor, a conectorilor și a elementelor de fixare.
- Asigurați-vă că modelul de saună corespunde dimensiunilor indicate în tabelul de dimensiuni.
- Măsurați spațiul destinat montajului și asigurați-vă că acesta oferă suficient loc pentru asamblarea corectă a saunei.
- Asigurați-vă că suprafața de sprijin este stabilă, plană, curată și uscată.
- Asigurați-vă că sauna va fi amplasată într-o încăpere uscată și ventilată corespunzător.
- Asigurați accesul facil la cablul de alimentare și la componentele care necesită verificare sau intervenții de service.
- Nu începeți montajul dacă observați deteriorări ale componentelor structurale, din sticlă sau electrice.

AVERTISMENT: Din cauza dimensiunilor și greutății componentelor, montajul saunei trebuie efectuat de cel puțin două persoane. La manipularea componentelor din sticlă, procedați cu deosebită atenție, protejați marginile acestora împotriva loviturilor și așezați-le numai pe suprafețe stabile și protejate.
PREGĂTIREA INSTALAȚIEI ELECTRICE
ELECTRICIAN
Înainte de conectarea saunei, trebuie să:
- Verificați dacă parametrii instalației electrice corespund specificațiilor modelului respectiv, indicate în tabelul cu date tehnice.
- Verificați starea cablului de alimentare, a conectorilor și a componentelor accesibile ale instalației electrice.
- Asigurați-vă că instalația electrică dispune de o împământare corect realizată și de dispozitivele de protecție necesare.
- Asigurați-vă că accesul la cablul de alimentare va rămâne facil și după finalizarea montajului.

AVERTISMENT: Lucrările de pregătire și verificare a instalației electrice trebuie efectuate de un electrician calificat. Nu conectați sauna la sursa de alimentare cu energie electrică înainte de finalizarea montajului și verificarea tuturor conexiunilor.

(UA)

ОБСЯГ ІНСТРУКЦІЇ ТА ПОЗНАЧЕННЯ
Ця інструкція призначена для інфрачервоної сауни ALTA4. Послідовність і спосіб монтажу окремих елементів наведено на монтажних схемах у розділі 2.
У цій інструкції використовуються такі позначення:
МОНТАЖНИК – інформація щодо монтажу, встановлення та перевірки конструкції виробу.
ЕЛЕКТРИК – інформація щодо електричної інсталяції, підключення та перевірки електроживлення.
КОРИСТУВАЧ – інформація щодо керування, використання та технічного обслуговування виробу.
УВАГА – інформація, важлива для правильного монтажу або роботи виробу.
ПОПЕРЕДЖЕННЯ – інформація щодо безпеки користувача та захисту виробу.

ПІДГОТОВКА ДО МОНТАЖУ
МОНТАЖНИК
Необхідні інструменти:
Драбина, хрестова викрутка, будівельний рівень, рулетка.
Перед початком монтажу:
- Перевірте наявність усіх компонентів відповідно до переліку елементів.
- Перевірте стан дерев'яних елементів, скляних панелей, кабелів, роз'ємів та кріпильних елементів.
- Переконайтеся, що ваша модель відповідає розмірам, зазначеним у таблиці розмірів.
- Виміряйте місце монтажу та переконайтеся, що воно забезпечує достатньо простору для правильного складання сауни.
- Переконайтеся, що основа є стійкою, рівною, чистою та сухою.
- Переконайтеся, що сауна буде встановлена в сухому приміщенні з належною вентиляцією.
- Забезпечте вільний доступ до кабелю живлення та елементів, які потребують перевірки або технічного обслуговування.
- Не розпочинайте монтаж у разі виявлення пошкоджень конструктивних, скляних або електричних елементів.

ПОПЕРЕДЖЕННЯ: З огляду на розміри та вагу компонентів монтаж сауни повинні виконувати щонайменше дві особи. Під час переміщення скляних елементів дотримуйтеся особливої обережності, захищайте їхні краї від ударів і розміщуйте їх лише на стійкій та захищеній поверхні.

ПІДГОТОВКА ЕЛЕКТРИЧНОЇ ІНСТАЛЯЦІЇ
ЕЛЕКТРИК
Перед підключенням сауни необхідно:
- Перевірити, чи відповідають параметри електричної мережі характеристикам відповідної моделі, зазначеним у таблиці технічних даних.
- Перевірити стан кабелю живлення, роз'ємів та доступних елементів електричної інсталяції.
- Переконатися, що електрична інсталяція має належне заземлення та необхідні захисні пристрої.
- Переконатися, що кабель живлення залишатиметься легкодоступним після завершення монтажу.

ПОПЕРЕДЖЕННЯ: Роботи з підготовки та перевірки електричної інсталяції повинен виконувати кваліфікований електрик. Не підключайте сауну до електромережі до завершення монтажу та перевірки всіх з'єднань.

(RU)

ОБЛАСТЬ ПРИМЕНЕНИЯ ИНСТРУКЦИИ И ОБОЗНАЧЕНИЯ
Настоящая инструкция предназначена для инфракрасной сауны ALTA4. Последовательность и способ монтажа отдельных элементов представлены на монтажных схемах в разделе 2.
В данной инструкции используются следующие обозначения:
МОНТАЖНИК – информация, касающаяся монтажа, установки и проверки конструкции изделия.
ЭЛЕКТРИК – информация, касающаяся электромонтажных работ, подключения и проверки электропитания.
ПОЛЬЗОВАТЕЛЬ – информация, касающаяся управления, использования и технического обслуживания изделия.
ВНИМАНИЕ – информация, важная для правильного монтажа или работы изделия.
ПРЕДУПРЕЖДЕНИЕ – информация, касающаяся безопасности пользователя и защиты изделия.

ПОДГОТОВКА К МОНТАЖУ
МОНТАЖНИК
Необходимые инструменты:
Стремянка, крестовая отвёртка, строительный уровень, рулетка.
Перед началом монтажа:
- Проверьте комплектность всех элементов в соответствии с перечнем элементов.
- Проверьте состояние деревянных элементов, стеклянных панелей, кабелей, разъёмов и крепёжных элементов.
- Убедитесь, что ваша модель соответствует размерам, указанным в таблице размеров.
- Измерьте место установки и убедитесь, что оно обеспечивает достаточно пространства для правильной сборки сауны.
- Убедитесь, что основание устойчивое, ровное, чистое и сухое.
- Убедитесь, что сауна будет установлена в сухом помещении с надлежащей вентиляцией.
- Обеспечьте свободный доступ к кабелю питания и элементам, требующим проверки или технического обслуживания.
- Не начинайте монтаж при обнаружении повреждений конструкционных, стеклянных или электрических элементов.

ПРЕДУПРЕЖДЕНИЕ: Учитывая размеры и массу элементов, монтаж сауны должны выполнять не менее двух человек. При перемещении стеклянных элементов соблюдайте особую осторожность, защищайте их края от ударов и размещайте их только на устойчивой и защищённой поверхности.

ПОДГОТОВКА ЭЛЕКТРИЧЕСКОЙ СИСТЕМЫ
ЭЛЕКТРИК
Перед подключением сауны необходимо:
- Проверить, соответствуют ли параметры электрической системы характеристикам соответствующей модели, указанным в таблице технических данных.
- Проверить состояние кабеля питания, разъёмов и доступных элементов электрической системы.
- Убедиться, что электрическая система имеет правильно выполненное заземление и необходимые защитные устройства.
- Убедиться, что кабель питания останется легкодоступным после завершения монтажа.

ПРЕДУПРЕЖДЕНИЕ: Работы по подготовке и проверке электрической системы должны выполняться квалифицированным электриком. Не подключайте сауну к электросети до завершения монтажа и проверки всех соединений.

(DE)

UMFANG DER ANLEITUNG UND KENNZEICHNUNGEN
Diese Anleitung ist für die Infrarotsauna ALTA4 bestimmt. Die Reihenfolge und die Vorgehensweise bei der Montage der einzelnen Komponenten sind in den Montageschemata in Kapitel 2 dargestellt.
In dieser Anleitung werden folgende Kennzeichnungen verwendet:
INSTALLATEUR – Informationen zur Montage, Aufstellung und Überprüfung der Produktkonstruktion.
ELEKTRIKER – Informationen zur Elektroinstallation, zum Anschluss und zur Überprüfung der Stromversorgung.
BENUTZER – Informationen zur Bedienung, Nutzung und Wartung des Produkts.
ACHTUNG – wichtige Informationen für die ordnungsgemäße Montage oder Funktion des Produkts.
WARNUNG – Informationen zur Sicherheit des Benutzers und zum Schutz des Produkts.

VORBEREITUNG ZUR MONTAGE
INSTALLATEUR
Erforderliche Werkzeuge:
Leiter, Kreuzschlitzschraubendreher, Wasserwaage, Maßband.
Vor Beginn der Montage:
- Überprüfen Sie die Vollständigkeit aller Komponenten anhand der Komponentenliste.
- Überprüfen Sie den Zustand der Holzelemente, Glasscheiben, Kabel, Steckverbindungen und Befestigungselemente.
- Stellen Sie sicher, dass Ihr Modell den in der Maßtabelle angegebenen Abmessungen entspricht.
- Messen Sie den Montageort aus und stellen Sie sicher, dass ausreichend Platz für den ordnungsgemäßen Aufbau der Sauna vorhanden ist.
- Stellen Sie sicher, dass der Untergrund stabil, eben, sauber und trocken ist.
- Stellen Sie sicher, dass die Sauna in einem trockenen, ausreichend belüfteten Raum aufgestellt wird.
- Sorgen Sie für einen ungehinderten Zugang zum Netzkabel sowie zu den Komponenten, die überprüft oder gewartet werden müssen.
- Beginnen Sie nicht mit der Montage, wenn Beschädigungen an Konstruktionselementen, Glaselementen oder elektrischen Komponenten festgestellt werden.

WARNUNG: Aufgrund der Größe und des Gewichts der Komponenten muss die Montage der Sauna von mindestens zwei Personen durchgeführt werden. Gehen Sie beim Transport und bei der Handhabung von Glaselementen besonders vorsichtig vor, schützen Sie deren Kanten vor Stößen und legen Sie sie ausschließlich auf stabilen und geschützten Oberflächen ab.

VORBEREITUNG DER ELEKTROINSTALLATION
ELEKTRIKER
Vor dem Anschluss der Sauna sind folgende Punkte zu überprüfen:
- Überprüfen Sie, ob die Parameter der Elektroinstallation mit den technischen Daten des jeweiligen Modells in der Tabelle der technischen Daten übereinstimmen.
- Überprüfen Sie den Zustand des Netzkabels, der Steckverbindungen und der zugänglichen Komponenten der Elektroinstallation.
- Stellen Sie sicher, dass die Elektroinstallation über eine ordnungsgemäße Erdung und die erforderlichen Schutzeinrichtungen verfügt.
- Stellen Sie sicher, dass das Netzkabel auch nach Abschluss der Montage leicht zugänglich bleibt.

WARNUNG: Arbeiten zur Vorbereitung und Überprüfung der Elektroinstallation müssen von einer qualifizierten Elektrofachkraft durchgeführt werden. Schließen Sie die Sauna erst nach Abschluss der Montage und Überprüfung sämtlicher Verbindungen an die Stromversorgung an.

(LT)

INSTRUKCIJOS APIMTIS IR ŽYMĖJIMAI
Ši instrukcija skirta infraraudonųjų spindulių saunai ALTA4. Atskirų elementų montavimo eiliškumas ir būdas pateikti 2 skyriuje esančiose montavimo schemose.
Šioje instrukcijoje naudojami šie žymėjimai:
MONTUOTOJAS – informacija apie gaminio konstrukcijos montavimą, pastatymą ir patikrą.
ELEKTRIKAS – informacija apie elektros instaliaciją, prijungimą ir elektros maitinimo patikrą.
NAUDOTOJAS – informacija apie gaminio valdymą, naudojimą ir priežiūrą.
DĖMESIO – informacija, svarbi tinkamam gaminio montavimui arba veikimui.
ĮSPĖJIMAS – informacija apie naudotojo saugą ir gaminio apsaugą.

PASIRUOŠIMAS MONTAVIMUI
MONTUOTOJAS
Reikalingi įrankiai:
Kopėčios, kryžminis atsuktuvas, gulsčiukas, matavimo juosta.
Prieš pradėdami montavimą:
- Patikrinkite, ar yra visi elementai pagal komponentų sąrašą.
- Patikrinkite medinių elementų, stiklo plokščių, kabelių, jungčių ir tvirtinimo elementų būklę.
- Įsitikinkite, kad jūsų modelis atitinka matmenų lentelėje nurodytus matmenis.
- Išmatuokite montavimo vietą ir įsitikinkite, kad joje yra pakankamai vietos tinkamam saunos surinkimui.
- Įsitikinkite, kad pagrindas yra stabilus, lygus, švarus ir sausas.
- Įsitikinkite, kad sauna bus įrengta sausoje, tinkamai vėdinamoje patalpoje.
- Užtikrinkite laisvą prieigą prie maitinimo kabelio ir elementų, kuriuos reikia tikrinti arba techniškai prižiūrėti.
- Nepradėkite montavimo, jei pastebėjote konstrukcinių, stiklinių ar elektrinių elementų pažeidimų.

ĮSPĖJIMAS: Dėl elementų dydžio ir svorio sauną turi montuoti ne mažiau kaip du asmenys. Perkeldami stiklo elementus būkite ypač atsargūs, saugokite jų kraštus nuo smūgių ir dėkite juos tik ant stabilaus ir apsaugoto paviršiaus.

ELEKTROS INSTALIACIJOS PARUOŠIMAS

ELEKTRIKAS
Prieš prijungiant sauną būtina:
- Patikrinti, ar elektros instaliacijos parametrai atitinka atitinkamo modelio parametrus, nurodytus techninių duomenų lentelėje.
- Patikrinti maitinimo kabelio, jungčių ir prieinamų elektros instaliacijos elementų būklę.
- Įsitikinti, kad elektros instaliacija yra tinkamai įžeminta ir turi reikiamus apsaugos įtaisus.
- Įsitikinti, kad baigus montavimą maitinimo kabelis išliks lengvai pasiekiamas.

ĮSPĖJIMAS: Elektros instaliacijos paruošimo ir patikros darbus turi atlikti kvalifikuotas elektrikas. Nejunkite saunos prie elektros tinklo, kol nebaigtas montavimas ir nepatikrintos visos jungtys.

2

MONTAŻ SAUNY / SAUNA ASSEMBLY / MONTÁŽ SAUNY / MONTÁŽ SAUNY / SZAUNA ÖSSZESZERELÉSE / MONTAREA SAUNEI / МОНТАЖ САУНИ / МОНТАЖ САУНЫ / SAUNAMONTAGE / SAUNOS MONTAVIMAS

PL Przedstawione elementy oraz schematy montażu mają charakter poglądowy. Rzeczywisty produkt może nieznacznie różnić się od ilustracji, a zawartość opakowania może odbiegać od przedstawionych rysunków.

EN The components and assembly diagrams shown are for illustrative purposes only. The actual product may differ slightly from the illustrations, and the contents of the package may vary from the drawings shown.

CS Uvedené prvky a montážní schémata mají pouze ilustrační charakter. Skutečný výrobek se může mírně lišit od ilustrací a obsah balení se může od uvedených obrázků odlišovat.

SK Uvedené prvky a montážne schémy majú iba ilustračný charakter. Skutočný výrobok sa môže mierne líšiť od ilustrácií a obsah balenia sa môže od uvedených obrázkov odlišovať.

HU A bemutatott elemek és szerelési ábrák csak tájékoztató jellegűek. A tényleges termék kis mértékben eltérhet az illusztrációktól, és a csomag tartalma eltérhet a bemutatott rajzoktól.

RO Elementele și schemele de asamblare prezentate au doar caracter ilustrativ. Produsul real poate diferi ușor de ilustrații, iar conținutul pachetului poate varia față de desenele prezentate.

UA Наведені елементи та схеми складання мають ознайомчий характер. Реальний продукт може дещо відрізнятися від ілюстрацій, а вміст упаковки може відрізнятися від поданих зображень.

RU Представленные элементы и схемы сборки носят ознакомительный характер. Реальный продукт может незначительно отличаться от изображений, а комплект поставки может отличаться от представленных рисунков.

DE Die dargestellten Teile und Montageschemata dienen nur zur Veranschaulichung. Das tatsächliche Produkt kann geringfügig von den Abbildungen abweichen, und der Packungsinhalt kann von den dargestellten Zeichnungen unterschiedlich sein.

LT Pateikti elementai ir surinkimo schemos yra tik iliustracinio pobūdžio. Tikrasis gaminys gali šiek tiek skirtis nuo iliustracijų, o pakuotės turinys gali neatitikti pateiktų brėžinių.

SCHEMAT MONTAŻOWY / ASSEMBLY DIAGRAM / MONTÁŽNÍ SCHÉMA / MONTÁŽNA SCHÉMA / SZERELÉSI RAJZ / SCHEMĂ DE MONTAJ / МОНТАЖНА СХЕМА / МОНТАЖНАЯ СХЕМА / MONTAGESCHEMA / MONTAVIMO SCHEMA

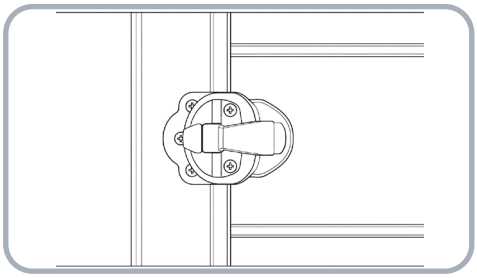

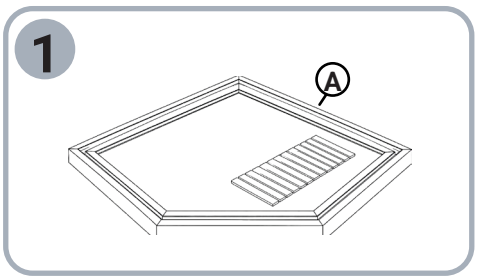

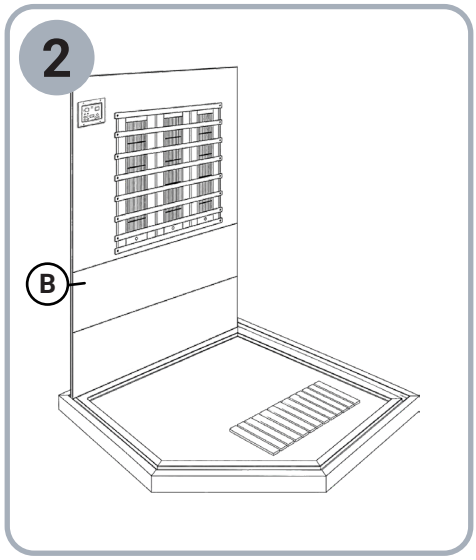

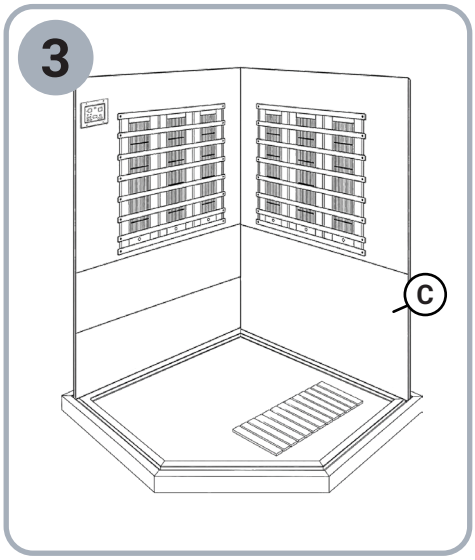

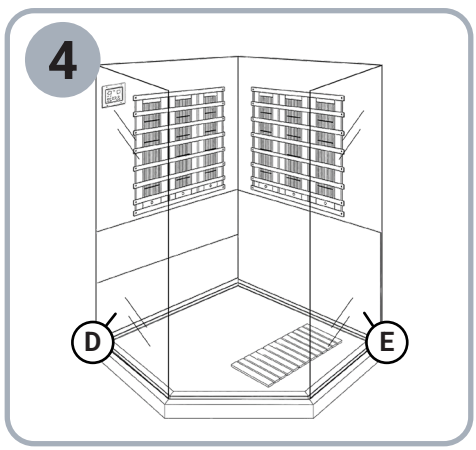

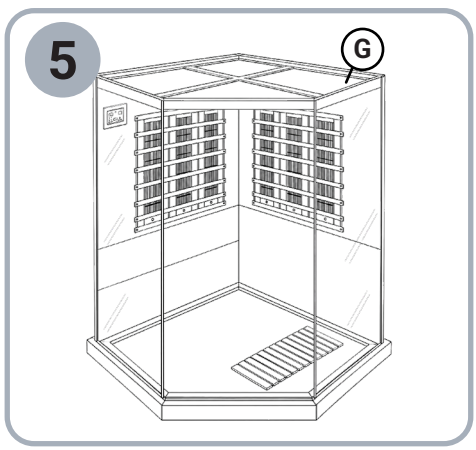

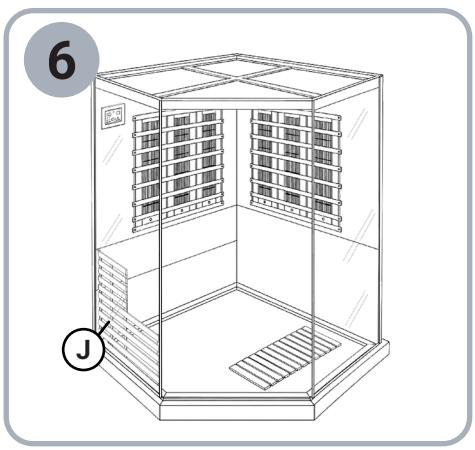

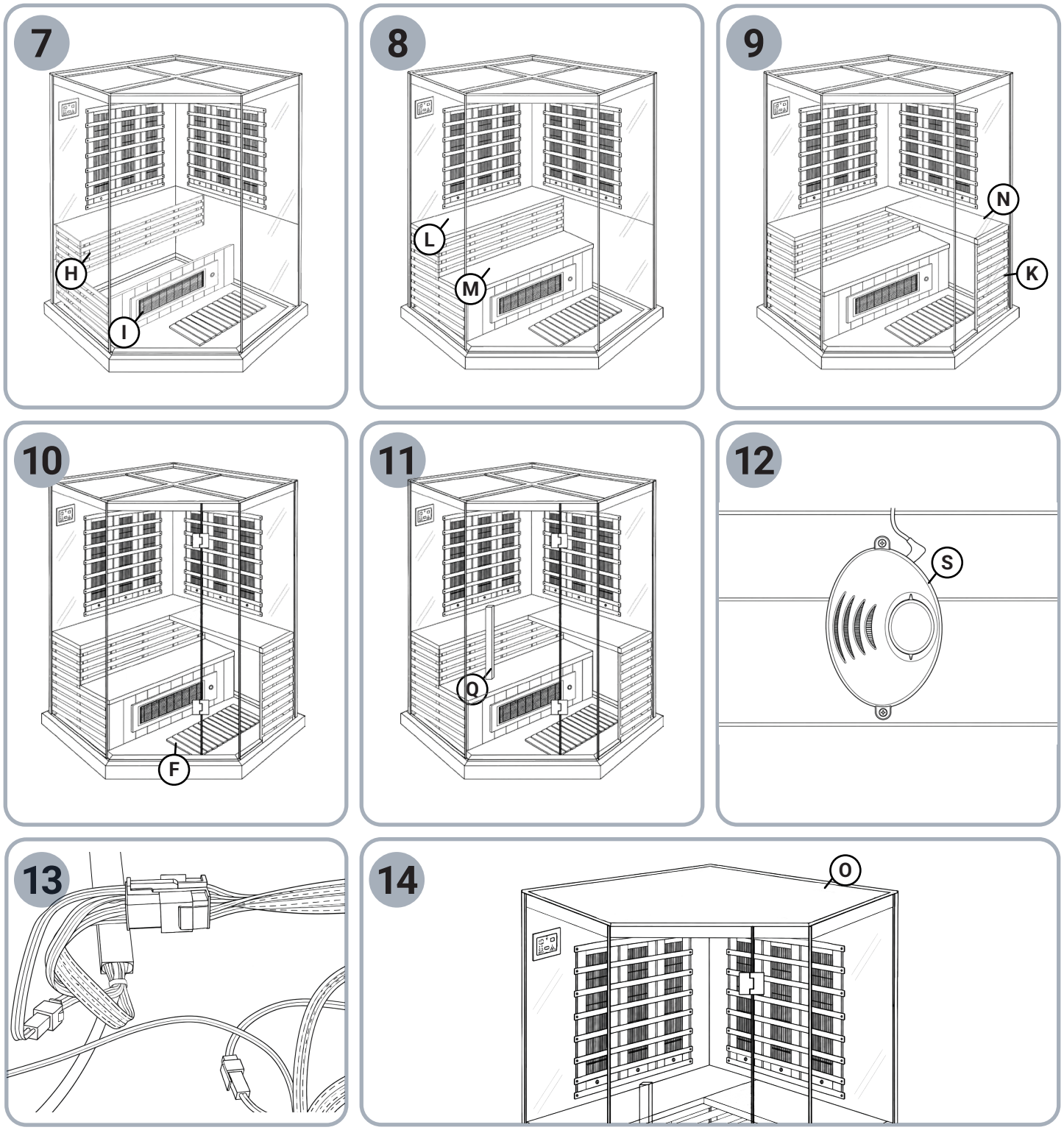

(PL) KROKI MONTAŻU

INSTALATOR/ ELEKTRYK
Montaż konstrukcji wykonuje instalator, a podłączanie przewodów i kontrolę połączeń elektrycznych wykwalifikowany elektryk. Podczas montażu sauna musi pozostawać odłączona od zasilania.

SPOSÓB ŁĄCZENIA PANELI

- Połącz krawędzie paneli, dopasowując je do przygotowanych profilowań.
- Dociśnij panele do siebie i zamknij klamry łączące.
- Sprawdź stabilność wykonanego połączenia.

UWAGA: Nie używaj nadmiernej siły. Jeżeli elementy nie łączą się prawidłowo, sprawdź ich ustawienie i orientację.

KROK 1.

- Ustaw płytę podłogową A w docelowym miejscu montażu sauny.
- Sprawdź jej położenie za pomocą poziomicy.

KROK 2.

- Ustaw ścianę boczną B na płycie podłogowej A, dopasowując ją do przygotowanego profilowania.
- Przytrzymuj ścianę w pozycji pionowej do czasu zamontowania ściany bocznej C.

UWAGA: Na tym etapie konstrukcja nie jest jeszcze stabilna.

KROK 3.

- Ustaw ścianę boczną C na płycie podłogowej A i połącz ją ze ścianą boczną B.
- Zamknij klamry łączące oba panele.

KROK 4.

- Ustaw boczne panele szklane D i E na płycie podłogowej A, dopasowując je do przygotowanych miejsc montażowych.
- Dosuń szyby do narożników ścian i sprawdź ich prawidłowe ustawienie.

UWAGA: Podczas montażu chroń krawędzie szyb przed uderzeniami i kontaktem z twardymi elementami konstrukcji.

KROK 5.

- Ustaw drabinę w stabilnej pozycji obok sauny.
- Unieś ramę sufitową G nad konstrukcję sauny.
- Opuść ramę na ściany i boczne szyby, dopasowując ją do przygotowanych miejsc montażowych.
- Upewnij się, że przewody nie zostały przygniecione między ściankami.

KROK 6.

- Ustaw panel boczny J w przygotowanym miejscu po lewej stronie sauny, pomiędzy boczną szybą a miejscem montażu siedzisk.
- Dopasuj panel do przygotowanego miejsca montażowego i sprawdź jego stabilne osadzenie.

KROK 7.

- Wsuń panele podporowe H i I w przygotowane prowadnice, kierując promiennik jednego z paneli do wnętrza sauny.
- Podłącz przewód panelu grzewczego oraz promiennika podłogowego do odpowiadających im złączy.
- Ułóż przewody swobodnie, tak aby nie były naprężone ani narażone na przygniecenie podczas dalszego montażu.

KROK 8.

- Umieść siedziska L i M w przygotowanych miejscach montażowych, nad panelami podporowymi.
- Sprawdź, czy oba siedziska są prawidłowo osadzone i stabilnie opierają się na elementach konstrukcyjnych.

KROK 9.

- Ustaw panel boczny K w przygotowanym miejscu po prawej stronie sauny, pomiędzy boczną szybą E a miejscem montażu siedziska N.
- Dopasuj panel do przygotowanego miejsca montażowego i sprawdź jego stabilne osadzenie.
- Umieść siedzisko N w przygotowanych miejscach montażowych, nad panelem bocznym K.
- Sprawdź, czy siedzisko jest prawidłowo osadzone i stabilnie opiera się na elementach konstrukcyjnych.

KROK 10.

- Ustaw szklany element drzwiowy F na przedniej krawędzi płyty podłogowej A, pomiędzy bocznymi szybami D i E.
- Dopasuj element do przygotowanych miejsc mocowania w płycie podłogowej i ramie sufitowej.
- Zamocuj element drzwiowy, zachowując prawidłowe ustawienie zawiasów i obu tafli szkła.
- Przytnij uszczelkę P do odpowiedniej długości i zamontuj ją na krawędziach szklanych drzwi elementu F.

KROK 11.

- Umieść elementy uchwytu Q po obu stronach drzwi, w przygotowanych otworach.
- Połącz i dokręć elementy uchwytu za pomocą śrubokrętu.

UWAGA: Nie stosuj nadmiernej siły podczas dokręcania elementów mocowanych do szkła.

KROK 12.

- Zamocuj jonizator S w przygotowanym miejscu wewnątrz sauny za pomocą wkrętów R.
- Podłącz przewód jonizatora do przeznaczonego dla niego złącza.

KROK 13.

- Połącz przewody wyprowadzone ze ścian z odpowiadającymi im złączami znajdującymi się w górnej części sauny.
- Dopasuj złącza na podstawie koloru przewodów, kształtu wtyczek, liczby pinów oraz oznaczeń znajdujących się na przewodach lub złączach.
- Wsuń wtyczki do odpowiednich gniazd do pełnego osadzenia, bez używania nadmiernej siły.
- Ułóż przewody tak, aby nie były naprężone, skręcone ani narażone na przygniecenie podczas montażu pokrywy sufitowej.

UWAGA: Liczba, rodzaj i rozmieszczenie przewodów oraz złączy mogą różnić się w zależności od modelu i wariantu wyposażenia. Schemat elektryczny przedstawiony w rozdziale 1 pokazuje ogólną budowę instalacji i ma charakter poglądowy.

OSTRZEŻENIE: Nie łącz złączy, które nie są do siebie jednoznacznie dopasowane. Nie modyfikuj przewodów ani wtyczek.

KROK 14.

- Po wykonaniu wszystkich połączeń elektrycznych ułóż przewody w przestrzeni nad ramą sufitową.
- Załóż pokrywę sufitową O, dopasowując ją do konstrukcji sauny.
- Zamocuj pokrywę za pomocą wkrętów R.
- Upewnij się, że przewód zasilający pozostaje swobodnie wyprowadzony i dostępny.

(EN) ASSEMBLY STEPS

INSTALLER / ELECTRICIAN

The sauna structure must be assembled by an installer, while cable connections and inspection of electrical connections must be carried out by a qualified electrician. The sauna must remain disconnected from the power supply during assembly.

PANEL CONNECTION PROCEDURE

- Join the edges of the panels, aligning them with the prepared grooves.
- Press the panels together and secure the connecting latches.
- Check that the connection is stable.

NOTICE: Do not use excessive force. If the components do not fit together correctly, check their position and orientation.

STEP 1

- Position floor panel A in the designated sauna installation location.
- Check that it is level using a spirit level.

STEP 2

- Position side wall panel B on floor panel A, aligning it with the prepared grooves.
- Hold the wall panel upright until side wall panel C has been installed.

NOTICE: The structure is not yet stable at this stage.

STEP 3

- Position side wall panel C on floor panel A and connect it to side wall panel B.
- Secure the latches connecting both panels.

STEP 4

- Position side glass panels D and E on floor panel A, aligning them with the prepared mounting locations.
- Move the glass panels close to the wall corners and check that they are correctly positioned.

NOTICE: During installation, protect the glass edges from impacts and contact with hard structural components.

STEP 5

- Position a ladder securely next to the sauna.
- Lift ceiling frame G above the sauna structure.
- Carefully lower the frame onto the walls and side glass panels, aligning it with the prepared mounting locations.
- Ensure that no cables are pinched between the walls.

STEP 6

- Position side panel J in the designated location on the left side of the sauna, between the side glass panel and the seat mounting area.
- Align the panel with the prepared mounting location and check that it is securely positioned.

STEP 7

- Slide support panels H and I into the prepared guide rails, ensuring that the infrared heater in one of the panels faces the interior of the sauna.
- Connect the cable from the heating panel and the floor heater to their corresponding connectors.
- Arrange the cables loosely so that they are not under tension or at risk of being pinched during further assembly.

STEP 8

- Position seats L and M in the prepared mounting locations above the support panels.
- Check that both seats are correctly positioned and rest securely on the structural components.

STEP 9
- Position side panel K in the designated location on the right side of the sauna, between side glass panel E and the mounting area for seat N.
- Align the panel with the prepared mounting location and check that it is securely positioned.
- Position seat N in the prepared mounting locations above side panel K.
- Check that the seat is correctly positioned and rests securely on the structural components.

STEP 10
- Position glass door assembly F along the front edge of floor panel A, between side glass panels D and E.
- Align the assembly with the prepared mounting locations in the floor panel and ceiling frame.
- Secure the door assembly, ensuring that the hinges and both glass panels are correctly aligned.
- Cut seal P to the required length and install it along the edges of the glass door in assembly F.

STEP 11
- Insert handle components Q into the prepared holes on both sides of the door.
- Connect and tighten the handle components using a screwdriver.

NOTICE: Do not use excessive force when tightening components attached to the glass.

STEP 12
- Secure ioniser S in the designated location inside the sauna using screws R.
- Connect the ioniser cable to its corresponding connector.

STEP 13
- Connect the cables extending from the walls to their corresponding connectors located in the upper section of the sauna.
- Match the connectors according to cable colours, plug shapes, number of pins and markings on the cables or connectors.
- Insert the plugs into the corresponding sockets until fully seated, without applying excessive force.
- Arrange the cables so that they are not stretched, twisted or at risk of being pinched when installing the ceiling cover.

NOTICE: The number, type and arrangement of cables and connectors may vary depending on the model and equipment configuration. The electrical diagram in Section 1 illustrates the general layout of the installation and is for reference only.

WARNING: Do not connect connectors that are not clearly designed to fit together. Do not modify cables or plugs.

STEP 14
- Once all electrical connections have been completed, arrange the cables in the space above the ceiling frame.
- Install ceiling cover O, aligning it with the sauna structure.
- Secure the cover using screws R.
- Ensure that the power cable remains properly routed and easily accessible.

(CS) KROKY MONTÁŽE

INSTALATÉR / ELEKTRIKÁŘ

Montáž konstrukce provádí instalatér, zatímco připojování kabelů a kontrolu elektrických spojů provádí kvalifikovaný elektrikář. Během montáže musí sauna zůstat odpojena od elektrického napájení.

POSTUP SPOJOVÁNÍ PANELŮ
- Spojte hrany panelů a zarovnejte je podle připravených drážek.
- Přitlačte panely k sobě a zajistěte spojovací západky.
- Zkontrolujte stabilitu vytvořeného spoje.

UPOZORNĚNÍ: Nepoužívejte nadměrnou sílu. Pokud do sebe součásti správně nezapadají, zkontrolujte jejich polohu a orientaci.

KROK 1.
- Umístěte podlahový panel A na určené místo montáže sauny.
- Zkontrolujte jeho vodorovnou polohu pomocí vodováhy.

KROK 2.
- Umístěte boční stěnu B na podlahový panel A a zarovnejte ji podle připravených drážek.
- Přidržujte stěnu ve svislé poloze, dokud nebude namontována boční stěna C.

UPOZORNĚNÍ: V této fázi není konstrukce ještě stabilní.

KROK 3.
- Umístěte boční stěnu C na podlahový panel A a spojte ji s boční stěnou B.
- Zajistěte spojovací západky obou panelů.

KROK 4.
- Umístěte boční skleněné panely D a E na podlahový panel A a zarovnejte je podle připravených montážních míst.
- Přisuňte skleněné panely k rohům stěn a zkontrolujte jejich správnou polohu.

UPOZORNĚNÍ: Během montáže chraňte hrany skleněných panelů před nárazy a kontaktem s tvrdými konstrukčními prvky.

KROK 5.
- Umístěte žebřík do stabilní polohy vedle sauny.
- Zvedněte stropní rám G nad konstrukci sauny.
- Opatrně spusťte rám na stěny a boční skleněné panely a zarovnejte jej podle připravených montážních míst.
- Ujistěte se, že nedošlo k přiskřípnutí kabelů mezi stěnami.

KROK 6.
- Umístěte boční panel J na připravené místo na levé straně sauny, mezi boční skleněný panel a místo určené pro montáž sedáků.
- Zarovnejte panel podle připraveného montážního místa a zkontrolujte jeho stabilní usazení.

KROK 7.
- Zasuňte nosné panely H a I do připravených vodicích lišt tak, aby infračervený zářič jednoho z panelů směřoval do vnitřního prostoru sauny.
- Připojte kabel topného panelu a podlahového zářiče k odpovídajícím konektorům.
- Uložte kabely volně tak, aby nebyly napnuté ani vystavené riziku přiskřípnutí během další montáže.

KROK 8.
- Umístěte sedáky L a M na připravená montážní místa nad nosnými panely.
- Zkontrolujte, zda jsou oba sedáky správně usazeny a stabilně spočívají na konstrukčních prvcích.

KROK 9.
- Umístěte boční panel K na připravené místo na pravé straně sauny, mezi boční skleněný panel E a místo určené pro montáž sedáku N.
- Zarovnejte panel podle připraveného montážního místa a zkontrolujte jeho stabilní usazení.
- Umístěte sedák N na připravená montážní místa nad bočním panelem K.
- Zkontrolujte, zda je sedák správně usazen a stabilně spočívá na konstrukčních prvcích.

KROK 10.
- Umístěte skleněnou dveřní sestavu F na přední okraj podlahového panelu A, mezi boční skleněné panely D a E.
- Zarovnejte sestavu podle připravených montážních míst v podlahovém panelu a stropním rámu.
- Upevněte dveřní sestavu a dbejte na správné umístění závěsů a obou skleněných tabulí.
- Zkraťte těsnění P na požadovanou délku a namontujte jej na hrany skleněných dveří prvku F.

KROK 11.
- Umístěte části madla Q do připravených otvorů na obou stranách dveří.
- Spojte a utáhněte části madla pomocí šroubováku.

UPOZORNĚNÍ: Při utahování součástí připevněných ke sklu nepoužívejte nadměrnou sílu.

KROK 12.
- Připevněte ionizátor S na připravené místo uvnitř sauny pomocí vrutů R.
- Připojte kabel ionizátoru k příslušnému konektoru.

KROK 13.
- Připojte kabely vyvedené ze stěn k odpovídajícím konektorům umístěným v horní části sauny.
- Při přiřazování konektorů se řiďte barvou kabelů, tvarem zástrček, počtem pinů a označeními na kabelech nebo konektorech.
- Zasuňte zástrčky do odpovídajících zásuvek až na doraz, bez použití nadměrné síly.
- Uspořádejte kabely tak, aby nebyly napnuté, zkroucené ani vystavené riziku přiskřípnutí při montáži stropního krytu.

UPOZORNĚNÍ: Počet, typ a rozmístění kabelů a konektorů se mohou lišit v závislosti na modelu a variantě vybavení.
Elektrické schéma uvedené v kapitole 1 znázorňuje obecné uspořádání elektrické instalace a má pouze orientační charakter.
VAROVÁNÍ: Nespojujte konektory, které k sobě jednoznačně nepatří. Neupravujte kabely ani zástrčky.

KROK 14.
- Po dokončení všech elektrických připojení uložte kabely do prostoru nad stropním rámem.
- Nasaďte stropní kryt O a zarovnejte jej podle konstrukce sauny.
- Připevněte kryt pomocí vrutů R.
- Ujistěte se, že je napájecí kabel volně vyveden a zůstává snadno přístupný.

(SK) KROKY MONTÁŽE

INŠTALATÉR / ELEKTRIKÁR
Montáž konštrukcie vykonáva inštalatér, zatiaľ čo pripájanie káblov a kontrolu elektrických spojov vykonáva kvalifikovaný elektrikár. Počas montáže musí sauna zostať odpojená od elektrického napájania.

POSTUP SPÁJANIA PANELOV
- Spojte hrany panelov a zarovnajte ich podľa pripravených drážok.
- Pritlačte panely k sebe a zaistite spojovacie západky.
- Skontrolujte stabilitu vytvoreného spojenia.

UPOZORNENIE: Nepoužívajte nadmernú silu. Ak jednotlivé prvky do seba správne nezapadajú, skontrolujte ich polohu a orientáciu.

KROK 1.
- Umiestnite podlahový panel A na určené miesto montáže sauny.
- Skontrolujte jeho vodorovnú polohu pomocou vodováhy.

KROK 2.
- Umiestnite bočnú stenu B na podlahový panel A a zarovnajte ju podľa pripravených drážok.
- Pridržiavajte stenu vo zvislej polohe, kým nebude namontovaná bočná stena C.

UPOZORNENIE: V tejto fáze ešte konštrukcia nie je stabilná.

KROK 3.
- Umiestnite bočnú stenu C na podlahový panel A a spojte ju s bočnou stenou B.
- Zaistite spojovacie západky oboch panelov.

KROK 4.
- Umiestnite bočné sklenené panely D a E na podlahový panel A a zarovnajte ich podľa pripravených montážnych miest.
- Prisuňte sklenené panely k rohom stien a skontrolujte ich správnu polohu.

UPOZORNENIE: Počas montáže chráňte hrany sklenených panelov pred nárazmi a kontaktom s tvrdými konštrukčnými prvkami.

KROK 5.
- Umiestnite rebrík do stabilnej polohy vedľa sauny.
- Zdvihnite stropný rám G nad konštrukciu sauny.
- Opatrne spustite rám na steny a bočné sklenené panely a zarovnajte ho podľa pripravených montážnych miest.
- Uistite sa, že nedošlo k priškripnutiu káblov medzi stenami.

KROK 6.
- Umiestnite bočný panel J na pripravené miesto na ľavej strane sauny, medzi bočný sklenený panel a miesto určené na montáž sedadiel.
- Zarovnajte panel podľa pripraveného montážneho miesta a skontrolujte jeho stabilné osadenie.

KROK 7.
- Zasuňte podporné panely H a I do pripravených vodiacich líšt tak, aby žiarič jedného z panelov smeroval do vnútorného priestoru sauny.
- Pripojte kábel vykurovacieho panela a kábel podlahového žiariča k príslušným konektorom.
- Uložte káble voľne tak, aby neboli napnuté ani vystavené riziku priškripnutia počas ďalšej montáže.

KROK 8.
- Umiestnite sedadlá L a M na pripravené montážne miesta nad podpornými panelmi.
- Skontrolujte, či sú obe sedadlá správne osadené a stabilne spočívajú na konštrukčných prvkoch.

KROK 9.
- Umiestnite bočný panel K na pripravené miesto na pravej strane sauny, medzi bočný sklenený panel E a miesto určené na montáž sedadla N.
- Zarovnajte panel podľa pripraveného montážneho miesta a skontrolujte jeho stabilné osadenie.
- Umiestnite sedadlo N na pripravené montážne miesta nad bočným panelom K.
- Skontrolujte, či je sedadlo správne osadené a stabilne spočíva na konštrukčných prvkoch.

KROK 10.
- Umiestnite sklenenú dverovú zostavu F na predný okraj podlahového panelu A, medzi bočné sklenené panely D a E.
- Zarovnajte zostavu podľa pripravených montážnych miest v podlahovom paneli a stropnom ráme.
- Upevnite dverovú zostavu a dbajte na správne umiestnenie závesov a oboch sklenených tabúľ.
- Skráťte tesnenie P na požadovanú dĺžku a namontujte ho na hrany sklenených dverí prvku F.

KROK 11.
- Umiestnite časti rukoväti Q do pripravených otvorov na oboch stranách dverí.
- Spojte a dotiahnite časti rukoväti pomocou skrutkovača.

UPOZORNENIE: Pri doťahovaní prvkov pripevnených ku sklu nepoužívajte nadmernú silu.

KROK 12.
- Pripevnite ionizátor S na pripravené miesto vo vnútri sauny pomocou skrutiek R.
- Pripojte kábel ionizátora k príslušnému konektoru.

KROK 13.
- Pripojte káble vyvedené zo stien k zodpovedajúcim konektorom umiestneným v hornej časti sauny.
- Pri priraďovaní konektorov sa riaďte farbou káblov, tvarom zástrčiek, počtom pinov a označeniami na kábloch alebo konektoroch.
- Zasuňte zástrčky do príslušných zásuviek až na doraz, bez použitia nadmernej sily.
- Usporiadajte káble tak, aby neboli napnuté, skrútené ani vystavené riziku priškripnutia pri montáži stropného krytu.

UPOZORNENIE: Počet, typ a rozmiestnenie káblov a konektorov sa môžu líšiť v závislosti od modelu a variantu vybavenia. Elektrická schéma uvedená v kapitole 1 znázorňuje všeobecné usporiadanie elektrickej inštalácie a má iba orientačný charakter.
VAROVANIE: Nespájajte konektory, ktoré k sebe jednoznačne nepatria. Neupravujte káble ani zástrčky.

KROK 14.
- Po dokončení všetkých elektrických pripojení uložte káble do priestoru nad stropným rámom.
- Nasaďte stropný kryt O a zarovnajte ho podľa konštrukcie sauny.
- Pripevnite kryt pomocou skrutiek R.
- Uistite sa, že napájací kábel je voľne vyvedený a zostáva ľahko prístupný.

(HU) ÖSSZESZERELÉSI LÉPÉSEK

TELEPÍTŐ / VILLANYSZERELŐ
A szauna szerkezetének összeszerelését a telepítő végzi, a kábelek csatlakoztatását és az elektromos csatlakozások ellenőrzését pedig szakképzett villanyszerelő. Az összeszerelés során a szaunának az elektromos hálózatról leválasztva kell maradnia.
A PANELEK ÖSSZEKAPCSOLÁSÁNAK MÓDJA
- Illessze össze a panelek széleit az előkészített hornyoknak megfelelően.
- Nyomja össze a paneleket, és zárja le az összekötő kapcsokat.
- Ellenőrizze a létrehozott csatlakozás stabilitását.

FIGYELEM: Ne alkalmazzon túlzott erőt. Ha az elemek nem illeszkednek megfelelően, ellenőrizze azok helyzetét és tájolását.
1. LÉPÉS
- Helyezze az A jelű padlópanelt a szauna tervezett telepítési helyére.
- Vízmértékkel ellenőrizze, hogy a panel vízszintesen helyezkedik-e el.

2. LÉPÉS
- Helyezze a B jelű oldalfalat az A jelű padlópanelre, és illessze a kialakított hornyokhoz.
- Tartsa az oldalfalat függőleges helyzetben a C jelű oldalfal felszereléséig.

FIGYELEM: Ebben a szakaszban a szerkezet még nem stabil.
3. LÉPÉS
- Helyezze a C jelű oldalfalat az A jelű padlópanelre, és csatlakoztassa a B jelű oldalfalhoz.
- Zárja le a két panelt összekötő kapcsokat.

4. LÉPÉS
- Helyezze a D és E jelű oldalsó üvegpaneleket az A jelű padlópanelre, és illessze őket a kialakított szerelési helyekre.
- Tolja az üvegpaneleket a falak sarkaihoz, és ellenőrizze azok megfelelő elhelyezkedését.

FIGYELEM: A szerelés során óvja az üvegpanelek széleit az ütődésektől és a kemény szerkezeti elemekkel való érintkezéstől.
5. LÉPÉS
- Állítsa a létrát stabil helyzetbe a szauna mellé.
- Emelje a G jelű mennyezeti keretet a szauna szerkezete fölé.
- Óvatosan engedje le a keretet a falakra és az oldalsó üvegpanelekre, ügyelve arra, hogy megfelelően illeszkedjen a kialakított szerelési helyekhez.
- Győződjön meg arról, hogy a vezetékek nem szorultak be a falak közé.

6. LÉPÉS
- Helyezze a J jelű oldalpanelet a szauna bal oldalán kialakított helyre, az oldalsó üvegtábla és az ülőlapok szerelési helye közé.
- Illessze a panelt a kialakított szerelési helyre, és ellenőrizze annak stabil elhelyezkedését.

7. LÉPÉS
- Csúsztassa a H és I jelű tartópaneleket az előkészített vezetősínekbe úgy, hogy az egyik panel sugárzója a szauna belseje felé nézzen.
- Csatlakoztassa a fűtőpanel és a padlósugárzó kábelét a megfelelő csatlakozókhoz.
- Rendezze el a kábeleket lazán, hogy ne legyenek megfeszülve, és a további szerelés során ne szorulhassanak be.

8. LÉPÉS
- Helyezze az L és M jelű ülőlapokat a tartópanelek felett kialakított szerelési helyekre.
- Ellenőrizze, hogy mindkét ülőlap megfelelően illeszkedik-e, és stabilan támaszkodik-e a szerkezeti elemekre.

9. LÉPÉS
- Helyezze a K jelű oldalpanelet a szauna jobb oldalán kialakított helyre, az E jelű oldalsó üvegtábla és az N jelű ülőlap szerelési helye közé.
- Illessze a panelt a kialakított szerelési helyre, és ellenőrizze annak stabil elhelyezkedését.
- Helyezze az N jelű ülőlapot a K jelű oldalsó panel felett kialakított szerelési helyekre.
- Ellenőrizze, hogy az ülőlap megfelelően illeszkedik-e, és stabilan támaszkodik-e a szerkezeti elemekre.

10. LÉPÉS
- Helyezze az F jelű üvegajtó-egységet az A jelű padlópanel elülső peremére, a D és E jelű oldalsó üvegpanelek közé.
- Illessze az ajtóegységet a padlópanelen és a mennyezeti kereten kialakított rögzítési helyekhez.
- Rögzítse az ajtóegységet, ügyelve a zsanérok és mindkét üvegtábla megfelelő elhelyezkedésére.
- Vágja a P jelű tömítést a megfelelő hosszúságúra, és szerelje fel az F jelű elem üvegajtajának széleire.

11. LÉPÉS
- Helyezze a Q jelű fogantyú elemeit az ajtó mindkét oldalán található előkészített furatokba.
- Illessze össze és húzza meg a fogantyú elemeit csavarhúzó segítségével.

FIGYELEM: Az üveghez rögzített elemek meghúzásakor ne alkalmazzon túlzott erőt.
12. LÉPÉS
- Rögzítse az S jelű ionizátort a szauna belsejében kialakított helyre az R jelű csavarok segítségével.
- Csatlakoztassa az ionizátor vezetékét a számára kialakított csatlakozóhoz.

13. LÉPÉS
- Csatlakoztassa a falakból kivezetett vezetékeket a szauna felső részén található megfelelő csatlakozókhoz.
- Párosítsa a csatlakozókat a vezetékek színe, a dugaszok alakja, az érintkezők száma, valamint a vezetékeken vagy a csatlakozókon található jelölések alapján.
- Illessze a dugaszokat a megfelelő aljzatokba teljesen ütközésig, túlzott erő alkalmazása nélkül.
- Rendezze el a vezetékeket úgy, hogy ne legyenek megfeszülve vagy megcsavarodva, és a mennyezeti fedél felszerelése során ne szorulhassanak be.

FIGYELEM: A vezetékek és a csatlakozók száma, típusa és elhelyezkedése a modelltől és a felszereltségi változattól függően eltérhet. Az 1. fejezetben bemutatott elektromos kapcsolási rajz az elektromos rendszer általános felépítését szemlélteti, és csak tájékoztató jellegű.
FIGYELMEZTETÉS: Ne csatlakoztasson egymáshoz olyan csatlakozókat, amelyek összetartozása nem állapítható meg egyértelműen. Ne módosítsa a vezetékeket vagy a dugaszokat.
14. LÉPÉS
- Az összes elektromos csatlakozás elvégzése után rendezze el a vezetékeket a mennyezeti keret feletti térben.
- Helyezze fel az O jelű mennyezeti fedelet, a szauna szerkezetéhez igazítva.
- Rögzítse a fedelet az R jelű csavarok segítségével.
- Győződjön meg arról, hogy a tápkábel szabadon van kivezetve, és könnyen hozzáférhető marad.

(RO) PAȘII DE MONTAJ

INSTALATOR / ELECTRICIAN
Montajul structurii saunei este efectuat de instalator, iar conectarea cablurilor și verificarea conexiunilor electrice sunt efectuate de un electrician calificat. Pe durata montajului, sauna trebuie să rămână deconectată de la sursa de alimentare cu energie electrică.
MODUL DE ÎMBINARE A PANOURILOR
- Îmbinați marginile panourilor, aliniindu-le cu canelurile pregătite.
- Apăsați panourile unul către celălalt și închideți clemele de îmbinare.
- Verificați stabilitatea îmbinării realizate.

ATENȚIE: Nu aplicați o forță excesivă. Dacă elementele nu se îmbină corect, verificați poziția și orientarea acestora.
PASUL 1.
- Așezați panoul de podea A în locul stabilit pentru montarea saunei.
- Verificați poziția orizontală a acestuia cu ajutorul unei nivele.

PASUL 2.
- Așezați peretele lateral B pe panoul de podea A, aliniindu-l cu canelurile pregătite.
- Mențineți peretele în poziție verticală până la montarea peretelui lateral C.

ATENȚIE: În această etapă, structura nu este încă stabilă.
PASUL 3.
- Așezați peretele lateral C pe panoul de podea A și îmbinați-l cu peretele lateral B.
- Închideți clemele de îmbinare ale celor două panouri.

PASUL 4.
- Așezați panourile laterale din sticlă D și E pe panoul de podea A, aliniindu-le cu locurile de montaj pregătite.
- Apropiați panourile din sticlă de colțurile pereților și verificați poziționarea corectă a acestora.

ATENȚIE: În timpul montajului, protejați marginile panourilor din sticlă împotriva loviturilor și a contactului cu elementele dure ale structurii.
PASUL 5.
- Așezați scara într-o poziție stabilă lângă saună.
- Ridicați cadrul de tavan G deasupra structurii saunei.
- Coborâți cu atenție cadrul pe pereți și pe panourile laterale din sticlă, aliniindu-l cu locurile de montaj pregătite.
- Asigurați-vă că niciun cablu nu a fost prins între pereți.

PASUL 6.
- Așezați panoul lateral J în locul pregătit pe partea stângă a saunei, între panoul lateral din sticlă și locul destinat montării șezuturilor.
- Aliniați panoul cu locul de montaj pregătit și verificați stabilitatea fixării acestuia.

PASUL 7.
- Introduceți panourile de susținere H și I în ghidajele pregătite, orientând elementul de încălzire al unuia dintre panouri spre interiorul saunei.
- Conectați cablul panoului de încălzire și cablul elementului de încălzire din podea la conectorii corespunzători.
- Așezați cablurile fără a le tensiona, astfel încât să nu fie expuse riscului de strivire în timpul etapelor următoare de montaj.

PASUL 8.
- Așezați șezuturile L și M în locurile de montaj pregătite, deasupra panourilor de susținere.
- Verificați dacă ambele șezuturi sunt poziționate corect și se sprijină stabil pe elementele structurale.

PASUL 9.
- Așezați panoul lateral K în locul pregătit pe partea dreaptă a saunei, între panoul lateral din sticlă E și locul destinat montării șezutului N.
- Aliniați panoul cu locul de montaj pregătit și verificați stabilitatea fixării acestuia.
- Așezați șezutul N în locurile de montaj pregătite, deasupra panoului lateral K.
- Verificați dacă șezutul este poziționat corect și se sprijină stabil pe elementele structurale.

PASUL 10.
- Așezați ansamblul ușii din sticlă F pe marginea frontală a panoului de podea A, între panourile laterale din sticlă D și E.
- Aliniați ansamblul cu locurile de fixare pregătite în panoul de podea și în cadrul de tavan.
- Fixați ansamblul ușii, asigurând poziționarea corectă a balamalelor și a ambelor panouri din sticlă.
- Tăiați garnitura P la lungimea corespunzătoare și montați-o pe marginile ușii din sticlă a elementului F.

PASUL 11.
- Introduceți elementele mânerului Q în orificiile pregătite, pe ambele părți ale ușii.
- Îmbinați și strângeți elementele mânerului cu ajutorul unei șurubelnițe.

ATENȚIE: Nu aplicați o forță excesivă atunci când strângeți elementele fixate pe sticlă.
PASUL 12.
- Fixați ionizatorul S în locul pregătit în interiorul saunei, folosind șuruburile R.
- Conectați cablul ionizatorului la conectorul corespunzător.

PASUL 13.
- Conectați cablurile care ies din pereți la conectorii corespunzători aflați în partea superioară a saunei.
- Identificați conectorii corespunzători în funcție de culoarea cablurilor, forma fișelor, numărul de pini și marcajele de pe cabluri sau conectori.
- Introduceți fișele în mufele corespunzătoare până la fixarea completă, fără a aplica o forță excesivă.
- Așezați cablurile astfel încât să nu fie tensionate, răsucite sau expuse riscului de strivire în timpul montării capacului de tavan.

ATENȚIE: Numărul, tipul și amplasarea cablurilor și a conectorilor pot varia în funcție de model și de varianta de echipare. Schema electrică prezentată în capitolul 1 ilustrează configurația generală a instalației electrice și are doar caracter orientativ.
AVERTISMENT: Nu conectați conectori care nu se potrivesc în mod clar între ei. Nu modificați cablurile sau fișele.
PASUL 14.
- După realizarea tuturor conexiunilor electrice, așezați cablurile în spațiul de deasupra cadrului de tavan.
- Montați capacul de tavan O, aliniindu-l cu structura saunei.
- Fixați capacul folosind șuruburile R.
- Asigurați-vă că cablul de alimentare este scos în exterior fără a fi tensionat și rămâne ușor accesibil.

(UA) КРОКИ МОНТАЖУ

МОНТАЖНИК / ЕЛЕКТРИК
Монтаж конструкції сауни виконує монтажник, а підключення кабелів і перевірку електричних з'єднань – кваліфікований електрик. Під час монтажу сауна повинна залишатися відключеною від електромережі.
СПОСІБ З'ЄДНАННЯ ПАНЕЛЕЙ
- З'єднайте краї панелей, сумістивши їх із підготовленими пазами.
- Притисніть панелі одна до одної та зафіксуйте з'єднувальні засувки.
- Перевірте надійність виконаного з'єднання.

УВАГА: Не застосовуйте надмірну силу. Якщо елементи не з'єднуються належним чином, перевірте їхнє положення та орієнтацію.
КРОК 1.
- Розмістіть панель підлоги A у визначеному місці монтажу сауни.
- Перевірте її горизонтальне положення за допомогою будівельного рівня.

КРОК 2.
- Встановіть бічну стінку B на панель підлоги A, сумістивши її з підготовленими пазами.
- Утримуйте стінку у вертикальному положенні до встановлення бічної стінки C.

УВАГА: На цьому етапі конструкція ще не є стійкою.
КРОК 3.
- Встановіть бічну стінку C на панель підлоги A та з'єднайте її з бічною стінкою B.
- Зафіксуйте з'єднувальні засувки обох панелей.

КРОК 4.
- Встановіть бічні скляні панелі D і E на панель підлоги A, сумістивши їх із підготовленими місцями монтажу.
- Присуньте скляні панелі до кутів стінок і перевірте правильність їхнього розташування.

УВАГА: Під час монтажу захищайте краї скляних панелей від ударів і контакту з твердими конструктивними елементами.
КРОК 5.
- Встановіть драбину у стійкому положенні поруч із сауною.
- Підніміть стельову раму G над конструкцією сауни.
- Обережно опустіть раму на стінки та бічні скляні панелі, сумістивши її з підготовленими місцями монтажу.
- Переконайтеся, що кабелі не були затиснуті між стінками.

КРОК 6.
- Встановіть бічну панель J у підготовленому місці з лівого боку сауни, між бічною скляною панеллю та місцем монтажу сидінь.
- Сумістіть панель із підготовленим місцем монтажу та перевірте надійність її встановлення.

КРОК 7.
- Вставте опорні панелі H та I у підготовлені напрямні так, щоб випромінювач однієї з панелей був спрямований усередину сауни.
- Підключіть кабель нагрівальної панелі та кабель підлогового випромінювача до відповідних роз'ємів.
- Розмістіть кабелі вільно, щоб вони не були натягнуті та не могли бути затиснуті під час подальшого монтажу.

КРОК 8.
- Встановіть сидіння L та M у підготовлених місцях монтажу над опорними панелями.
- Перевірте, чи обидва сидіння правильно встановлені та надійно спираються на конструктивні елементи.

КРОК 9.
- Встановіть бічну панель K у підготовленому місці з правого боку сауни, між бічною скляною панеллю E та місцем монтажу сидіння N.
- Сумістіть панель із підготовленим місцем монтажу та перевірте надійність її встановлення.
- Встановіть сидіння N у підготовлених місцях монтажу над бічною панеллю K.
- Перевірте, чи сидіння правильно встановлене та надійно спирається на конструктивні елементи.

КРОК 10.
- Встановіть скляний дверний блок F на передньому краї панелі підлоги A, між бічними скляними панелями D і E.
- Сумістіть дверний блок із підготовленими місцями кріплення в панелі підлоги та стельовій рамі.
- Закріпіть дверний блок, забезпечивши правильне розташування петель та обох скляних панелей.
- Обріжте ущільнювач P до необхідної довжини та встановіть його на краях скляних дверей елемента F.

КРОК 11.
- Встановіть елементи ручки Q у підготовлені отвори з обох боків дверей.
- З'єднайте та затягніть елементи ручки за допомогою викрутки.

УВАГА: Не застосовуйте надмірної сили під час затягування елементів, закріплених на склі.

КРОК 12.
- Закріпіть іонізатор S у підготовленому місці всередині сауни за допомогою шурупів R.
- Підключіть кабель іонізатора до призначеного для нього роз'єму.

КРОК 13.
- Підключіть кабелі, виведені зі стінок, до відповідних роз'ємів, розташованих у верхній частині сауни.
- Підберіть відповідні роз'єми за кольором кабелів, формою штекерів, кількістю контактів та позначеннями на кабелях або роз'ємах.
- Вставте штекери у відповідні гнізда до повного з'єднання, не застосовуючи надмірної сили.
- Розмістіть кабелі так, щоб вони не були натягнуті, перекручені або піддані ризику затискання під час встановлення стельової кришки.

УВАГА: Кількість, тип і розташування кабелів та роз'ємів можуть відрізнятися залежно від моделі та комплектації обладнання. Електрична схема, наведена в розділі 1, ілюструє загальну будову електричної системи та має лише ознайомчий характер.
ПОПЕРЕДЖЕННЯ: Не з'єднуйте роз'єми, відповідність яких неможливо однозначно визначити. Не змінюйте конструкцію кабелів або штекерів.

КРОК 14.
- Після виконання всіх електричних з'єднань розмістіть кабелі у просторі над стельовою рамою.
- Встановіть стельову кришку O, сумістивши її з конструкцією сауни.
- Закріпіть кришку за допомогою шурупів R.
- Переконайтеся, що кабель живлення виведений вільно та залишається легкодоступним.

(RU) ШАГИ МОНТАЖА

МОНТАЖНИК / ЭЛЕКТРИК
Монтаж конструкции сауны выполняет монтажник, а подключение проводов и проверку электрических соединений – квалифицированный электрик.
Во время монтажа сауна должна оставаться отключённой от электросети.

СПОСОБ СОЕДИНЕНИЯ ПАНЕЛЕЙ
- Соедините края панелей, совместив их с подготовленными пазами.
- Прижмите панели друг к другу и зафиксируйте соединительные защёлки.
- Проверьте надёжность выполненного соединения.

ВНИМАНИЕ: Не применяйте чрезмерную силу. Если элементы не соединяются должным образом, проверьте их положение и ориентацию.

ШАГ 1.
- Установите напольную панель A в предусмотренном месте монтажа сауны.
- Проверьте её горизонтальное положение с помощью строительного уровня.

ШАГ 2.
- Установите боковую стенку B на напольную панель A, совместив её с подготовленными пазами.
- Удерживайте стенку в вертикальном положении до установки боковой стенки C.

ВНИМАНИЕ: На данном этапе конструкция ещё неустойчива.

ШАГ 3.
- Установите боковую стенку C на напольную панель A и соедините её с боковой стенкой B.
- Зафиксируйте соединительные защёлки обоих панелей.

ШАГ 4.
- Установите боковые стеклянные панели D и E на напольную панель A, совместив их с предусмотренными местами монтажа.
- Придвиньте стеклянные панели к углам стен и проверьте правильность их положения.

ВНИМАНИЕ: Во время монтажа защищайте кромки стеклянных панелей от ударов и контакта с твёрдыми элементами конструкции.

ШАГ 5.
- Установите стремянку в устойчивом положении рядом с сауной.
- Поднимите потолочную раму G над конструкцией сауны.
- Осторожно опустите раму на стенки и боковые стеклянные панели, совместив её с предусмотренными местами монтажа.
- Убедитесь, что провода не были защемлены между стенками.

ШАГ 6.
- Установите боковую панель J в предусмотренном месте с левой стороны сауны, между боковой стеклянной панелью и местом установки сидений.
- Совместите панель с предусмотренным местом монтажа и проверьте надёжность её установки.

ШАГ 7.
- Вставьте опорные панели H и I в подготовленные направляющие так, чтобы излучатель одной из панелей был направлен внутрь сауны.
- Подключите кабель нагревательной панели и кабель напольного излучателя к соответствующим разъёмам.
- Свободно расположите кабели так, чтобы они не были натянуты и не подвергались риску защемления при дальнейшем монтаже.

ШАГ 8.
- Установите сиденья L и M в предусмотренных местах монтажа над опорными панелями.
- Убедитесь, что оба сиденья правильно установлены и надёжно опираются на элементы конструкции.

ШАГ 9.
- Установите боковую панель K в предусмотренном месте с правой стороны сауны, между боковой стеклянной панелью E и местом установки сиденья N.
- Совместите панель с предусмотренным местом монтажа и проверьте надёжность её установки.
- Установите сиденье N в предусмотренных местах монтажа над боковой панелью K.
- Убедитесь, что сиденье правильно установлено и надёжно опирается на элементы конструкции.

ШАГ 10.
- Установите стеклянный дверной блок F на передний край напольной панели A, между боковыми стеклянными панелями D и E.
- Совместите дверной блок с предусмотренными местами крепления на напольной панели и потолочной раме.
- Закрепите дверной блок, обеспечив правильное положение петель и обеих стеклянных панелей.
- Обрежьте уплотнитель P до необходимой длины и установите его на кромках стеклянной двери элемента F.

ШАГ 11.
- Установите элементы ручки Q с обеих сторон двери в подготовленные отверстия.
- Соедините и затяните элементы ручки с помощью отвёртки.

ВНИМАНИЕ: Не применяйте чрезмерную силу при затягивании элементов, закреплённых на стекле.

ШАГ 12.
- Закрепите ионизатор воздуха S в предусмотренном месте внутри сауны с помощью шурупов R.
- Подключите провод ионизатора к предназначенному для него разъёму.

ШАГ 13.
- Подключите провода, выходящие из стенок, к соответствующим разъёмам, расположенным в верхней части сауны.
- Подберите соответствующие разъёмы по цвету проводов, форме штекеров, количеству контактов и маркировке на проводах или разъёмах.
- Вставьте штекеры в соответствующие гнёзда до полной фиксации, не применяя чрезмерной силы.
- Расположите провода так, чтобы они не были натянуты, перекручены или подвержены риску защемления при установке потолочной крышки.

ВНИМАНИЕ: Количество, тип и расположение проводов и разъёмов могут различаться в зависимости от модели и варианта комплектации. Электрическая схема, представленная в разделе 1, иллюстрирует общее устройство электрической системы и носит ознакомительный характер.
ПРЕДУПРЕЖДЕНИЕ: Не соединяйте разъёмы, соответствие которых невозможно однозначно определить. Не изменяйте конструкцию проводов или штекеров.

ШАГ 14.
- После выполнения всех электрических соединений расположите провода в пространстве над потолочной рамой.
- Установите потолочную крышку O, совместив её с конструкцией сауны.
- Закрепите крышку с помощью шурупов R.
- Убедитесь, что кабель питания свободно выведен и остаётся легкодоступным.

(DE) MONTAGESCHRITTE

INSTALLATEUR / ELEKTRIKER
Die Montage der Saunakonstruktion wird vom Installateur durchgeführt, während der Anschluss der Kabel und die Überprüfung der elektrischen Verbindungen von einer qualifizierten Elektrofachkraft vorgenommen werden müssen. Während der Montage muss die Sauna von der Stromversorgung getrennt bleiben.

VERBINDUNG DER PANEELE
- Verbinden Sie die Kanten der Paneele, indem Sie diese an den vorbereiteten Nuten ausrichten.
- Drücken Sie die Paneele zusammen und schließen Sie die Verbindungsklammern.
- Überprüfen Sie die Stabilität der hergestellten Verbindung.

ACHTUNG: Wenden Sie keine übermäßige Kraft an. Wenn sich die Elemente nicht richtig verbinden lassen, überprüfen Sie deren Position und Ausrichtung.

SCHRITT 1.
- Platzieren Sie die Bodenplatte A am vorgesehenen Montageort der Sauna.
- Überprüfen Sie mit einer Wasserwaage, ob die Bodenplatte waagerecht ausgerichtet ist.

SCHRITT 2.
- Stellen Sie die Seitenwand B auf die Bodenplatte A und richten Sie sie an den vorbereiteten Nuten aus.
- Halten Sie die Seitenwand in aufrechter Position, bis die Seitenwand C montiert ist.

ACHTUNG: In dieser Phase ist die Konstruktion noch nicht stabil.

SCHRITT 3.
- Stellen Sie die Seitenwand C auf die Bodenplatte A und verbinden Sie sie mit der Seitenwand B.
- Schließen Sie die Verbindungsklammern der beiden Paneele.

SCHRITT 4.
- Platzieren Sie die seitlichen Glaspaneele D und E auf der Bodenplatte A und richten Sie sie an den vorgesehenen Montagepositionen aus.
- Schieben Sie die Glasscheiben bis an die Wandecken und überprüfen Sie ihre korrekte Positionierung.

ACHTUNG: Schützen Sie die Glaskanten während der Montage vor Stößen und dem Kontakt mit harten Konstruktionselementen.

SCHRITT 5.
- Stellen Sie die Leiter in einer stabilen Position neben der Sauna auf.
- Heben Sie den Deckenrahmen G über die Saunakonstruktion.
- Senken Sie den Rahmen vorsichtig auf die Wände und die seitlichen Glasscheiben ab und richten Sie ihn an den vorgesehenen Montagepositionen aus.
- Stellen Sie sicher, dass keine Kabel zwischen den Wänden eingeklemmt wurden.

SCHRITT 6.
- Platzieren Sie das Seitenpaneel J an der vorgesehenen Stelle auf der linken Seite der Sauna, zwischen der seitlichen Glasscheibe und dem Montagebereich der Sitzflächen.
- Richten Sie das Paneel an der vorgesehenen Montageposition aus und überprüfen Sie seinen stabilen Sitz.

SCHRITT 7.
- Schieben Sie die Stützpaneele H und I in die vorbereiteten Führungsschienen, sodass der Heizstrahler eines der Paneele zum Innenraum der Sauna ausgerichtet ist.
- Verbinden Sie das Kabel des Heizpaneels und das Kabel des Bodenstrahlers mit den entsprechenden Steckverbindungen.
- Verlegen Sie die Kabel locker, sodass sie nicht unter Zug stehen oder bei der weiteren Montage eingeklemmt werden können.

SCHRITT 8.
- Platzieren Sie die Sitzflächen L und M an den vorgesehenen Montagepositionen oberhalb der Stützpaneele.
- Überprüfen Sie, ob beide Sitzflächen richtig eingesetzt sind und stabil auf den Konstruktionselementen aufliegen.

SCHRITT 9.
- Platzieren Sie das Seitenpaneel K an der vorgesehenen Stelle auf der rechten Seite der Sauna, zwischen der seitlichen Glasscheibe E und dem Montagebereich der Sitzfläche N.
- Richten Sie das Paneel an der vorgesehenen Montageposition aus und überprüfen Sie seinen stabilen Sitz.
- Platzieren Sie die Sitzfläche N an den vorgesehenen Montagepositionen oberhalb des Seitenpaneels K.
- Überprüfen Sie, ob die Sitzfläche richtig eingesetzt ist und stabil auf den Konstruktionselementen aufliegt.

SCHRITT 10.
- Platzieren Sie die Glastüreinheit F an der Vorderkante der Bodenplatte A, zwischen den seitlichen Glaspaneelen D und E.
- Richten Sie die Einheit an den vorgesehenen Befestigungspunkten in der Bodenplatte und im Deckenrahmen aus.
- Befestigen Sie die Türeinheit und achten Sie auf die korrekte Ausrichtung der Scharniere und beider Glasscheiben.
- Schneiden Sie die Dichtung P auf die erforderliche Länge zu und bringen Sie sie an den Kanten der Glastür des Elements F an.

SCHRITT 11.
- Setzen Sie die Griffteile Q auf beiden Seiten der Tür in die vorbereiteten Bohrungen ein.
- Verbinden Sie die Griffteile miteinander und ziehen Sie sie mit einem Schraubendreher fest.

ACHTUNG: Wenden Sie beim Festziehen der am Glas befestigten Elemente keine übermäßige Kraft an.

SCHRITT 12.
- Befestigen Sie den Luftionisator S mit den Schrauben R an der dafür vorgesehenen Stelle im Inneren der Sauna.
- Verbinden Sie das Kabel des Luftionisators mit dem entsprechenden Anschluss.

SCHRITT 13.
- Verbinden Sie die aus den Wänden herausgeführten Kabel mit den entsprechenden Steckverbindungen im oberen Bereich der Sauna.
- Ordnen Sie die Steckverbindungen anhand der Kabelfarben, der Steckerformen, der Anzahl der Kontakte sowie der Kennzeichnungen auf den Kabeln oder Steckverbindungen zu.
- Stecken Sie die Stecker vollständig in die entsprechenden Buchsen, ohne übermäßige Kraft anzuwenden.
- Verlegen Sie die Kabel so, dass sie weder gespannt noch verdreht sind und beim Anbringen der Deckenabdeckung nicht eingeklemmt werden können.

ACHTUNG: Anzahl, Art und Anordnung der Kabel und Steckverbindungen können je nach Modell und Ausstattungsvariante variieren. Der elektrische Schaltplan in Kapitel 1 zeigt den allgemeinen Aufbau der Elektroinstallation und dient lediglich zur Orientierung.
WARNUNG: Verbinden Sie keine Steckverbindungen miteinander, deren Zusammengehörigkeit nicht eindeutig festgestellt werden kann. Nehmen Sie keine Veränderungen an Kabeln oder Steckern vor.

SCHRITT 14.
- Verlegen Sie nach Abschluss aller elektrischen Anschlüsse die Kabel im Bereich oberhalb des Deckenrahmens.
- Setzen Sie die Deckenabdeckung O auf und richten Sie sie an der Saunakonstruktion aus.
- Befestigen Sie die Abdeckung mit den Schrauben R.
- Stellen Sie sicher, dass das Netzkabel frei herausgeführt wird und leicht zugänglich bleibt.

(LT) MONTAVIMO ŽINGSNIAI

MONTUOTOJAS / ELEKTRIKAS
Saunos konstrukcijos montavimą atlieka montuotojas, o kabelių prijungimą ir elektros jungčių patikrą – kvalifikuotas elektrikas. Montavimo metu sauna turi būti atjungta nuo elektros tinklo.

PANELIŲ SUJUNGIMO BŪDAS
- Sujunkite panelių kraštus, sulygiuodami juos su paruoštais grioveliais.
- Prispauskite panelius vieną prie kito ir užfiksuokite jungiamąsias sąvaržas.
- Patikrinkite sujungimo stabilumą.

DĖMESIO: Nenaudokite per didelės jėgos. Jei elementai tinkamai nesusijungia, patikrinkite jų padėtį ir orientaciją.

1 ŽINGSNIS.
- Padėkite grindų plokštę A numatytoje saunos montavimo vietoje.
- Gulsčiuku patikrinkite, ar ji yra horizontalioje padėtyje.

2 ŽINGSNIS.
- Pastatykite šoninę sienelę B ant grindų plokštės A, sulygiuodami ją su paruoštais grioveliais.
- Laikykite sienelę vertikalioje padėtyje, kol bus sumontuota šoninė sienelė C.

DĖMESIO: Šiame etape konstrukcija dar nėra stabili.

3 ŽINGSNIS.
- Pastatykite šoninę sienelę C ant grindų plokštės A ir sujunkite ją su šonine sienele B.
- Užfiksuokite abi sieneles jungiančias sąvaržas.

4 ŽINGSNIS.
- Pastatykite šonines stiklo plokštes D ir E ant grindų plokštės A, sulygiuodami jas su paruoštomis montavimo vietomis.
- Pristumkite stiklo plokštes prie sienelių kampų ir patikrinkite, ar jos tinkamai išdėstytos.

DĖMESIO: Montavimo metu saugokite stiklo plokščių kraštus nuo smūgių ir sąlyčio su kietais konstrukcijos elementais.

5 ŽINGSNIS.
- Stabiliai pastatykite kopėčias šalia saunos.
- Pakelkite lubų rėmą G virš saunos konstrukcijos.
- Atsargiai nuleiskite rėmą ant sienelių ir šoninių stiklo plokščių, sulygiuodami jį su paruoštomis montavimo vietomis.
- Įsitikinkite, kad laidai nebuvo prispausti tarp sienelių.

6 ŽINGSNIS.
- Įstatykite šoninį skydą J į paruoštą vietą kairėje saunos pusėje, tarp šoninės stiklo plokštės ir sėdynių montavimo vietos.
- Sulygiuokite skydą su paruošta montavimo vieta ir patikrinkite, ar jis stabiliai įstatytas.

7 ŽINGSNIS.
- Įstumkite atraminius skydus H ir I į paruoštus kreipiklius taip, kad vieno iš skydų šildytuvas būtų nukreiptas į saunos vidų.
- Prijunkite šildymo skydo laidą ir grindų šildytuvo laidą prie atitinkamų jungčių.
- Laidus išdėstykite laisvai, kad jie nebūtų įtempti ir nekiltų pavojus juos prispausti tolesnio montavimo metu.

8 ŽINGSNIS.
- Įstatykite sėdynes L ir M į paruoštas montavimo vietas virš atraminių skydų.
- Patikrinkite, ar abi sėdynės tinkamai įstatytos ir stabiliai remiasi į konstrukcijos elementus.

9 ŽINGSNIS.
- Įstatykite šoninį skydą K į paruoštą vietą dešinėje saunos pusėje, tarp šoninės stiklo plokštės E ir sėdynės N montavimo vietos.
- Sulygiuokite skydą su paruošta montavimo vieta ir patikrinkite, ar jis stabiliai įstatytas.
- Įstatykite sėdynę N į paruoštas montavimo vietas virš šoninio skydo K.
- Patikrinkite, ar sėdynė tinkamai įstatyta ir stabiliai remiasi į konstrukcijos elementus.

10 ŽINGSNIS.
- Pastatykite stiklinį durų elementą F ant priekinio grindų plokštės A krašto, tarp šoninių stiklo plokščių D ir E.
- Sulygiuokite elementą su paruoštomis tvirtinimo vietomis grindų plokštėje ir lubų rėme.
- Pritvirtinkite durų elementą, užtikrindami tinkamą vyrių ir abiejų stiklo plokščių padėtį.

- Nupjaukite sandarinimo juostą P iki reikiamo ilgio ir pritvirtinkite ją prie F elemento stiklinių durų kraštų.

11 ŽINGSNIS.
- Įstatykite rankenos Q dalis į paruoštas angas abiejose durų pusėse.
- Sujunkite ir atsuktuvu priveržkite rankenos dalis.

DĖMESIO: Priveržiami prie stiklo tvirtinamas dalis, nenaudokite per didelės jėgos.

12 ŽINGSNIS.
- Pritvirtinkite jonizatorių S numatytoje vietoje saunos viduje, naudodami sraigtus R.
- Prijunkite jonizatoriaus laidą prie jam skirtos jungties.

13 ŽINGSNIS.
- Prijunkite iš sienelių išvestus laidus prie atitinkamų jungčių, esančių viršutinėje saunos dalyje.
- Parinkite tinkamas jungtis pagal laidų spalvas, kištukų formas, kontaktų skaičių ir ant laidų arba jungčių esančius žymėjimus.
- Įkiškite kištukus į atitinkamus lizdus iki galo, nenaudodami per didelės jėgos.
- Išdėstykite laidus taip, kad jie nebūtų įtempti, susukti ar prispausti montuojant lubų dangtį.

DĖMESIO: Laidų ir jungčių skaičius, tipas bei išdėstymas gali skirtis priklausomai nuo modelio ir įrangos komplektacijos. 1 skyriuje pateikta elektros schema vaizduoja bendrą elektros instaliacijos struktūrą ir yra tik iliustracinio pobūdžio.

ĮSPĖJIMAS: Nejunkite tarpusavyje jungčių, kurių suderinamumas nėra aiškus. Nemodifikuokite laidų ar kištukų.

14 ŽINGSNIS.
- Atlikę visus elektros prijungimo darbus, išdėstykite laidus erdvėje virš lubų rėmo.
- Uždėkite lubų dangtį O, sulygiuodami jį su saunos konstrukcija.
- Pritvirtinkite dangtį sraigtais R.
- Įsitikinkite, kad maitinimo laidas yra laisvai išvestas ir išlieka lengvai pasiekiamas.

3 URUCHOMIENIE I OBSŁUGA / START-UP AND OPERATION / UVEDENÍ DO PROVOZU A OBSLUHA / UVEDENIE DO PREVÁDZKY A OBSLUHA / ÜZEMBE HELYEZÉS ÉS KEZELÉS / PUNERE ÎN FUNCȚIUNE ȘI UTILIZARE / ЗАПУСК ТА ЕКСПЛУАТАЦІЯ / ЗАПУСК И ЭКСПЛУАТАЦИЯ / INBETRIEBNAHME UND BEDIENUNG / PALEIDIMAS IR NAUDOJIMAS

PL

KONTROLA I PIERWSZE URUCHOMIENIE
ELEKTRYK / INSTALATOR

Kontrolę konstrukcji wykonuje instalator. Kontrolę połączeń elektrycznych oraz podłączenie do zasilania wykonuje wykwalifikowany elektryk.

Przed pierwszym uruchomieniem:
- Sprawdź stabilność konstrukcji oraz prawidłowe zamocowanie wszystkich elementów.
- Sprawdź, czy przewody i złącza zostały prawidłowo podłączone oraz nie są przygniecione lub naprężone.
- Upewnij się, że otwory wentylacyjne pozostają drożne.
- Po zakończeniu kontroli podłącz saunę do źródła zasilania.
- Włącz saunę za pomocą panelu sterowania.
- Sprawdź działanie elementów grzewczych, czujnika temperatury, oświetlenia, jonizatora oraz pozostałych funkcji dostępnych w danym wariancie wyposażenia.

OSTRZEŻENIE: Jeżeli podczas pierwszego uruchomienia wystąpi nieprawidłowe działanie, nietypowy zapach, dym lub inne niepokojące objawy, należy natychmiast wyłączyć saunę, odłączyć ją od zasilania i skontaktować się z serwisem.

EN

INSPECTION AND INITIAL START-UP
ELECTRICIAN / INSTALLER

The inspection of the structure is carried out by the installer. The inspection of electrical connections and connection to the power supply must be carried out by a qualified electrician.

Before initial start-up:
- Check the stability of the structure and ensure that all components are securely fastened.
- Check that all cables and connectors are properly connected and are not pinched or under tension.
- Ensure that the ventilation openings are unobstructed.
- Once all checks have been completed, connect the sauna to the power supply.
- Switch on the sauna using the control panel.
- Check the operation of the heating elements, temperature sensor, lighting, ionizer, and other functions available in the specific equipment configuration.

WARNING: If any malfunction, unusual smell, smoke, or other alarming signs occur during initial start-up, immediately switch off the sauna, disconnect it from the power supply, and contact the service department.

CS

KONTROLA A PRVNÍ UVEDENÍ DO PROVOZU
ELEKTRIKÁŘ / INSTALATÉR

Kontrolu konstrukce provádí instalatér. Kontrolu elektrických spojů a připojení k elektrickému napájení provádí kvalifikovaný elektrikář.

Před prvním uvedením do provozu:
- Zkontrolujte stabilitu konstrukce a správné upevnění všech součástí.
- Zkontrolujte, zda jsou kabely a konektory správně připojeny a zda nejsou přiskřípnuté nebo napnuté.
- Ujistěte se, že ventilační otvory nejsou zablokované.
- Po dokončení kontroly připojte saunu ke zdroji elektrického napájení.
- Zapněte saunu pomocí ovládacího panelu.
- Zkontrolujte funkčnost topných těles, teplotního čidla, osvětlení, ionizátoru a dalších funkcí dostupných v dané variantě vybavení.

VAROVÁNÍ: Pokud se při prvním uvedení do provozu objeví jakákoli porucha, neobvyklý zápach, kouř nebo jiné znepokojivé příznaky, okamžitě saunu vypněte, odpojte ji od elektrického napájení a kontaktujte servisní oddělení.

SK

KONTROLA A PRVÉ UVEDENIE DO PREVÁDZKY
ELEKTRIKÁR / INŠTALATÉR

Kontrolu konštrukcie vykonáva inštalatér. Kontrolu elektrických spojov a pripojenie k elektrickému napájaniu vykonáva kvalifikovaný elektrikár.

Pred prvým uvedením do prevádzky:
- Skontrolujte stabilitu konštrukcie a správne upevnenie všetkých komponentov.
- Skontrolujte, či sú káble a konektory správne pripojené a či nie sú priškripnuté alebo napnuté.
- Uistite sa, že ventilačné otvory nie sú zablokované.
- Po dokončení kontroly pripojte saunu k zdroju elektrického napájania.
- Zapnite saunu pomocou ovládacieho panela.
- Skontrolujte funkčnosť vykurovacích telies, teplotného snímača, osvetlenia, ionizátora a ďalších funkcií dostupných v danom variante vybavenia.

VAROVANIE: Ak sa pri prvom uvedení do prevádzky vyskytne akákoľvek porucha, nezvyčajný zápach, dym alebo iné znepokojujúce príznaky, okamžite saunu vypnite, odpojte ju od elektrického napájania a kontaktujte servisné oddelenie.

HU **ELLENŐRZÉS ÉS ELSŐ ÜZEMBE HELYEZÉS**
VILLANYSZERELŐ / TELEPÍTŐ
A szerkezet ellenőrzését a telepítő végzi. Az elektromos csatlakozások ellenőrzését és az elektromos hálózathoz való csatlakoztatást szakképzett villanyszerelő végzi.
Az első üzembe helyezés előtt:
- Ellenőrizze a szerkezet stabilitását és az összes alkatrész megfelelő rögzítését.
- Ellenőrizze, hogy a kábelek és csatlakozók megfelelően vannak-e csatlakoztatva, valamint nincsenek-e becsípődve vagy megfeszülve.
- Győződjön meg arról, hogy a szellőzőnyílások szabadok és nincsenek eltömődve.
- Az ellenőrzések befejezése után csatlakoztassa a szaunát az elektromos hálózathoz.
- Kapcsolja be a szaunát a vezérlőpanel segítségével.
- Ellenőrizze a fűtőelemek, a hőmérséklet-érzékelő, a világítás, a levegőionizátor és az adott felszereltségi változatban elérhető egyéb funkciók megfelelő működését.

FIGYELMEZTETÉS: Ha az első üzembe helyezés során bármilyen rendellenes működés, szokatlan szag, füst vagy egyéb aggasztó jelenség tapasztalható, azonnal kapcsolja ki a szaunát, válassza le az elektromos hálózatról, és lépjen kapcsolatba a szervizzel.

RO **VERIFICARE ȘI PRIMA PUNERE ÎN FUNCȚIUNE**
ELECTRICIAN / INSTALATOR
Verificarea structurii este efectuată de instalator. Verificarea conexiunilor electrice și conectarea la sursa de alimentare cu energie electrică sunt efectuate de un electrician calificat.
Înainte de prima punere în funcțiune:
- Verificați stabilitatea structurii și fixarea corectă a tuturor componentelor.
- Verificați dacă toate cablurile și conectorii sunt conectați corect și dacă nu sunt prinși, striviți sau tensionați.
- Asigurați-vă că orificiile de ventilație nu sunt obstrucționate.
- După finalizarea verificărilor, conectați sauna la sursa de alimentare cu energie electrică.
- Porniți sauna utilizând panoul de control.
- Verificați funcționarea elementelor de încălzire, a senzorului de temperatură, a iluminatului, a ionizatorului de aer și a celorlalte funcții disponibile în varianta respectivă de echipare.

AVERTISMENT: Dacă la prima punere în funcțiune apar defecțiuni, mirosuri neobișnuite, fum sau alte semne îngrijorătoare, opriți imediat sauna, deconectați-o de la sursa de alimentare cu energie electrică și contactați departamentul de service.

UA **ПЕРЕВІРКА ТА ПЕРШИЙ ЗАПУСК**
ЕЛЕКТРИК / МОНТАЖНИК
Перевірку конструкції виконує монтажник. Перевірку електричних з'єднань та підключення до електромережі виконує кваліфікований електрик.
Перед першим запуском:
- Перевірте стійкість конструкції та надійність кріплення всіх компонентів.
- Перевірте, чи всі кабелі та роз'єми правильно підключені, чи не затиснуті вони та чи не перебувають під натягом.
- Переконайтеся, що вентиляційні отвори не заблоковані.
- Після завершення перевірок підключіть сауну до електромережі.
- Увімкніть сауну за допомогою панелі керування.
- Перевірте роботу нагрівальних елементів, датчика температури, освітлення, іонізатора повітря та інших функцій, доступних у відповідній комплектації обладнання.

ПОПЕРЕДЖЕННЯ: Якщо під час першого запуску виникнуть будь-які несправності, незвичний запах, дим або інші тривожні ознаки, негайно вимкніть сауну, від'єднайте її від електромережі та зверніться до сервісного центру.

RU **ПРОВЕРКА И ПЕРВЫЙ ЗАПУСК**
ЭЛЕКТРИК / МОНТАЖНИК
Проверку конструкции выполняет монтажник. Проверку электрических соединений и подключение к электросети выполняет квалифицированный электрик.
Перед первым запуском:
- Проверьте устойчивость конструкции и надёжность крепления всех компонентов.
- Проверьте правильность подключения всех кабелей и разъёмов, убедитесь, что кабели не защемлены и не находятся под натяжением.
- Убедитесь, что вентиляционные отверстия не заблокированы.
- После завершения проверок подключите сауну к электросети.
- Включите сауну с помощью панели управления.
- Проверьте работу нагревательных элементов, датчика температуры, освещения, ионизатора воздуха и других функций, доступных в соответствующей комплектации оборудования.

ПРЕДУПРЕЖДЕНИЕ: Если при первом запуске возникнут какие-либо неисправности, необычный запах, дым или другие тревожные признаки, немедленно выключите сауну, отключите её от электросети и обратитесь в сервисную службу.

DE **ÜBERPRÜFUNG UND ERSTINBETRIEBNAHME**
ELEKTRIKER / INSTALLATEUR
Die Überprüfung der Konstruktion wird vom Installateur durchgeführt. Die Überprüfung der elektrischen Verbindungen sowie der Anschluss an die Stromversorgung müssen von einer qualifizierten Elektrofachkraft durchgeführt werden.
Vor der ersten Inbetriebnahme:
- Überprüfen Sie die Stabilität der Konstruktion und die ordnungsgemäße Befestigung aller Komponenten.
- Überprüfen Sie, ob alle Kabel und Steckverbindungen korrekt angeschlossen sind und ob die Kabel weder eingeklemmt noch unter Spannung stehen.
- Stellen Sie sicher, dass die Lüftungsöffnungen nicht blockiert sind.
- Schließen Sie die Sauna nach Abschluss aller Überprüfungen an die Stromversorgung an.
- Schalten Sie die Sauna über das Bedienfeld ein.
- Überprüfen Sie die Funktion der Heizelemente, des Temperatursensors, der Beleuchtung, des Luftionisators sowie aller weiteren Funktionen, die in der jeweiligen Ausstattungsvariante verfügbar sind.

WARNUNG: Sollten bei der ersten Inbetriebnahme Funktionsstörungen, ungewöhnliche Gerüche, Rauch oder andere Anzeichen einer Fehlfunktion auftreten, schalten Sie die Sauna sofort aus, trennen Sie sie von der Stromversorgung und wenden Sie sich an den Kundendienst.

LT **PATIKRA IR PIRMASIS PALEIDIMAS**
ELEKTRIKAS / MONTUOTOJAS
Konstrukcijos patikrą atlieka montuotojas. Elektros jungčių patikrą ir prijungimą prie elektros tinklo atlieka kvalifikuotas elektrikas.
Prieš pirmąjį paleidimą:
- Patikrinkite konstrukcijos stabilumą ir įsitikinkite, kad visi komponentai yra tinkamai pritvirtinti.
- Patikrinkite, ar visi kabeliai ir jungtys yra tinkamai prijungti, ar kabeliai nėra prispausti arba įtempti.
- Įsitikinkite, kad ventiliacijos angos nėra užblokuotos.
- Baigę visas patikras, prijunkite sauną prie elektros tinklo.
- Įjunkite sauną naudodami valdymo skydelį.
- Patikrinkite kaitinimo elementų, temperatūros jutiklio, apšvietimo, oro jonizatoriaus ir kitų funkcijų, esančių atitinkamoje įrangos komplektacijoje, veikimą.

ĮSPĖJIMAS: Jei pirmojo paleidimo metu pastebėsite bet kokių veikimo sutrikimų, neįprastą kvapą, dūmus ar kitus nerimą keliančius požymius, nedelsdami išjunkite sauną, atjunkite ją nuo elektros tinklo ir kreipkitės į techninės priežiūros tarnybą.

PANEL STEROWANIA / CONTROL PANEL / OVLÁDACÍ PANEL / OVLÁDACÍ PANEL / VEZÉRLŐPANEL / PANOU DE CONTROL / ПАНЕЛЬ КЕРУВАННЯ / ПАНЕЛЬ УПРАВЛЕНИЯ / BEDIENFELD / VALDYMO SKYDELIS

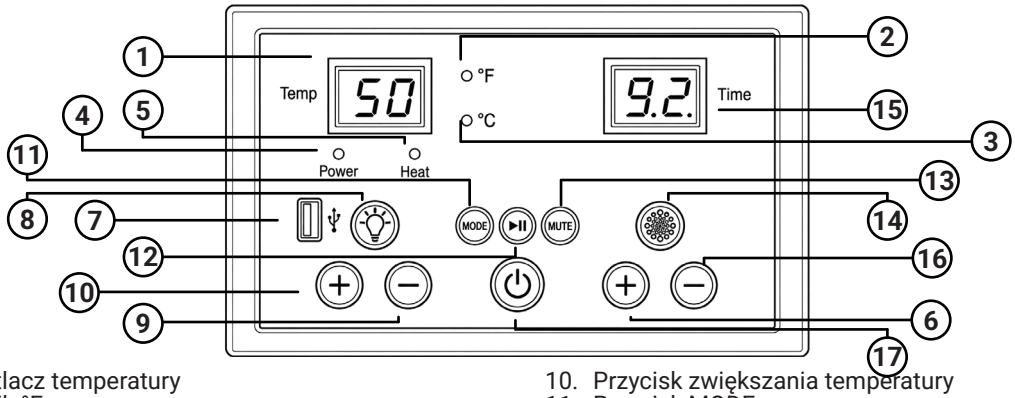

PL

1. Wyświetlacz temperatury
2. Wskaźnik °F
3. Wskaźnik °C
4. Kontrolka zasilania POWER
5. Kontrolka grzania HEAT
6. Przycisk zasilania
7. Gniazdo USB
8. Przycisk oświetlenia
9. Przycisk zmniejszania temperatury
10. Przycisk zwiększania temperatury
11. Przycisk MODE
12. Przycisk PLAY / PAUSE
13. Przycisk MUTE
14. Przycisk oświetlenia LED
15. Wyświetlacz czasu
16. Przycisk zmniejszania czasu / głośności
17. Przycisk zwiększania czasu / głośności

EN

1. Temperature display
2. °F indicator
3. °C indicator
4. POWER indicator light
5. HEAT indicator light
6. Power button
7. USB port
8. Lighting button
9. Temperature decrease button
10. Temperature increase button
11. MODE button
12. PLAY / PAUSE button
13. MUTE button
14. LED lighting button
15. Time display
16. Time / volume decrease button
17. Time / volume increase button

CS

1. Displej teploty
2. Indikátor °F
3. Indikátor °C
4. Kontrolka napájení POWER
5. Kontrolka ohřevu HEAT
6. Tlačítko napájení
7. USB port
8. Tlačítko osvětlení
9. Tlačítko snížení teploty
10. Tlačítko zvýšení teploty
11. Tlačítko MODE
12. Tlačítko PLAY / PAUSE
13. Tlačítko MUTE
14. Tlačítko LED osvětlení
15. Displej času
16. Tlačítko snížení času / hlasitosti
17. Tlačítko zvýšení času / hlasitosti

SK

1. Displej teploty
2. Indikátor °F
3. Indikátor °C
4. Kontrolka napájania POWER
5. Kontrolka ohrevu HEAT
6. Tlačidlo napájania
7. USB port
8. Tlačidlo osvetlenia
9. Tlačidlo zníženia teploty
10. Tlačidlo zvýšenia teploty
11. Tlačidlo MODE
12. Tlačidlo PLAY / PAUSE
13. Tlačidlo MUTE
14. Tlačidlo LED osvetlenia
15. Displej času
16. Tlačidlo zníženia času / hlasitosti
17. Tlačidlo zvýšenia času / hlasitosti

HU

1. Hőmérséklet-kijelző
2. °F jelző
3. °C jelző
4. POWER tápellátás-jelzőfény
5. HEAT fűtésjelző lámpa
6. Bekapcsológomb
7. USB-port
8. Világítás gomb
9. Hőmérséklet-csökkentő gomb
10. Hőmérséklet-növelő gomb
11. MODE gomb
12. PLAY / PAUSE gomb
13. MUTE gomb
14. LED-világítás gomb
15. Időkijelző
16. Idő / hangerő csökkentő gomb
17. Idő / hangerő növelő gomb

RO

1. Afișajul temperaturii
2. Indicator °F
3. Indicator °C
4. Indicator luminos de alimentare POWER
5. Indicator luminos de încălzire HEAT
6. Buton de alimentare
7. Port USB
8. Buton pentru iluminare
9. Buton pentru reducerea temperaturii
10. Buton pentru creșterea temperaturii
11. Buton MODE
12. Buton PLAY / PAUSE
13. Buton MUTE
14. Buton pentru iluminare LED
15. Afișajul timpului
16. Buton pentru reducerea timpului / volumului
17. Buton pentru creșterea timpului / volumului

UA

1. Дисплей температури
2. Індикатор °F
3. Індикатор °C
4. Індикатор живлення POWER
5. Індикатор нагрівання HEAT
6. Кнопка живлення
7. USB-порт
8. Кнопка освітлення
9. Кнопка зменшення температури
10. Кнопка збільшення температури
11. Кнопка MODE
12. Кнопка PLAY / PAUSE
13. Кнопка MUTE
14. Кнопка LED-освітлення
15. Дисплей часу
16. Кнопка зменшення часу / гучності
17. Кнопка збільшення часу / гучності

RU

1. Дисплей температуры
2. Индикатор °F
3. Индикатор °C
4. Индикатор питания POWER
5. Индикатор нагрева HEAT
6. Кнопка питания
7. USB-порт
8. Кнопка освещения
9. Кнопка уменьшения температуры
10. Кнопка увеличения температуры
11. Кнопка MODE
12. Кнопка PLAY / PAUSE
13. Кнопка MUTE
14. Кнопка LED-освещения
15. Дисплей времени
16. Кнопка уменьшения времени / громкости
17. Кнопка увеличения времени / громкости

DE

1. Temperaturanzeige
2. °F-Anzeige
3. °C-Anzeige
4. POWER-Kontrollleuchte
5. HEAT-Heizkontrollleuchte
6. Ein-/Ausschalttaste
7. USB-Anschluss
8. Beleuchtungstaste
9. Taste zum Verringern der Temperatur
10. Taste zum Erhöhen der Temperatur
11. MODE-Taste
12. PLAY / PAUSE-Taste
13. MUTE-Taste
14. LED-Beleuchtungstaste
15. Zeitanzeige
16. Taste zum Verringern der Zeit / Lautstärke
17. Taste zum Erhöhen der Zeit / Lautstärke

LT

1. Temperatūros ekranas
2. °F indikatorius
3. °C indikatorius
4. POWER maitinimo indikatorius
5. HEAT šildymo indikatorius
6. Maitinimo mygtukas
7. USB jungtis
8. Apšvietimo mygtukas
9. Temperatūros mažinimo mygtukas
10. Temperatūros didinimo mygtukas
11. MODE mygtukas
12. PLAY / PAUSE mygtukas
13. MUTE mygtukas
14. LED apšvietimo mygtukas
15. Laiko ekranas
16. Laiko / garsumo mažinimo mygtukas
17. Laiko / garsumo didinimo mygtukas

(PL) OBSŁUGA PANELU STEROWANIA

1. **Włączanie i wyłączanie sauny**
   Naciśnij przycisk zasilania, aby włączyć saunę. Ponowne naciśnięcie przycisku wyłącza urządzenie. Po uruchomieniu zapala się kontrolka zasilania POWER.
2. **Ustawianie temperatury**
   Temperaturę ustawia się za pomocą przycisków + i – znajdujących się po stronie wyświetlacza temperatury. Każde krótkie naciśnięcie zmienia wartość o 1°C, natomiast przytrzymanie przycisku umożliwia szybszą zmianę nastawy. Jednoczesne naciśnięcie przycisków + i – umożliwia zmianę jednostki temperatury pomiędzy °C i °F. Wyświetlacz pokazuje aktualną temperaturę wewnątrz sauny, a kontrolka HEAT sygnalizuje pracę elementów grzewczych.
3. **Ustawianie czasu**
   Czas pracy sauny ustawia się za pomocą przycisków + i – znajdujących się po stronie wyświetlacza czasu. Wyświetlacz pokazuje pozostały czas pracy. Krótkie naciśnięcie zmienia czas o jedną minutę, a przytrzymanie przycisku umożliwia szybszą zmianę wartości.
4. **Oświetlenie**
   Przycisk oświetlenia służy do sterowania oświetleniem sauny. Pierwsze naciśnięcie włącza oświetlenie wewnętrzne, drugie wyłącza je i włącza oświetlenie zewnętrzne, trzecie włącza oba rodzaje oświetlenia jednocześnie, a czwarte wyłącza całe oświetlenie.
5. **Oświetlenie LED**
   Przycisk LED służy do włączania i wyłączania oświetlenia LED oraz zmiany jego kolorów. Przy włączonym oświetleniu przytrzymaj przycisk przez około 2 sekundy, aby przejść do ustawień. Na wyświetlaczu temperatury pojawi się oznaczenie od L1 do L9. Kolejne naciśnięcia przycisku umożliwiają zmianę koloru oświetlenia.
6. **Tryb MODE**
   Przycisk MODE służy do wyboru źródła dźwięku. W zależności od wyposażenia dostępne mogą być tryby RADIO / BLUETOOTH / USB. W trybie Bluetooth wyszukaj urządzenie o nazwie BT301 i połącz je ze swoim urządzeniem.
7. **Regulacja głośności**
   W trybie audio przyciski + i – po stronie wyświetlacza czasu służą do zwiększania lub zmniejszania poziomu głośności.
8. **PLAY / PAUSE**
   Przycisk PLAY / PAUSE służy do sterowania odtwarzaniem. W trybie radia przytrzymanie przycisku przez około 3 sekundy uruchamia automatyczne wyszukiwanie stacji, natomiast kolejne naciśnięcie przełącza na następną stację. W trybie Bluetooth lub USB naciśnięcie przycisku powoduje przejście do następnego utworu.
9. **MUTE**
   Przycisk MUTE służy do wyciszania dźwięku w trybie radia. W trybie Bluetooth lub USB naciśnięcie przycisku zatrzymuje odtwarzanie.

(EN) CONTROL PANEL OPERATION

1. **Switching the sauna on and off**
   Press the power button to switch on the sauna. Press the button again to switch off the device. When the sauna is switched on, the POWER indicator light illuminates.
2. **Setting the temperature**
   The temperature is adjusted using the + and – buttons located next to the temperature display. Each short press changes the temperature by 1°C, while holding down the button allows faster adjustment. Pressing the + and – buttons simultaneously switches the temperature unit between °C and °F. The display shows the current temperature inside the sauna, while the HEAT indicator light shows when the heating elements are operating.
3. **Setting the time**
   The sauna operating time is adjusted using the + and – buttons located next to the time display. The display shows the remaining operating time. Each short press changes the time by one minute, while holding down the button allows faster adjustment.
4. **Lighting**
   The lighting button is used to control the sauna lighting. The first press switches on the interior lighting, the second

switches it off and switches on the exterior lighting, the third switches on both the interior and exterior lighting simultaneously, and the fourth switches off all lighting.

5. **LED lighting**
   The LED button is used to switch the LED lighting on and off and to change its colours. When the lighting is switched on, press and hold the button for approximately 2 seconds to access the settings. A code from L1 to L9 will appear on the temperature display. Each subsequent press of the button changes the lighting colour.
6. **MODE function**
   The MODE button is used to select the audio source. Depending on the equipment configuration, RADIO / BLUETOOTH / USB modes may be available. In Bluetooth mode, search for the device named BT301 and connect to it using your device.
7. **Volume adjustment**
   In audio mode, the + and – buttons located next to the time display are used to increase or decrease the volume level.
8. **PLAY / PAUSE**
   The PLAY / PAUSE button is used to control audio playback. In radio mode, pressing and holding the button for approximately 3 seconds starts automatic station scanning, while pressing it again switches to the next station. In Bluetooth or USB mode, pressing the button skips to the next track.
9. **MUTE**
   The MUTE button is used to mute the sound in radio mode. In Bluetooth or USB mode, pressing the button stops playback.

(CS) OBSLUHA OVLÁDACÍHO PANELU

1. **Zapnutí a vypnutí sauny**
   Stisknutím tlačítka napájení zapnete saunu. Opětovným stisknutím tlačítka zařízení vypnete. Po zapnutí sauny se rozsvítí kontrolka napájení POWER.
2. **Nastavení teploty**
   Teplota se nastavuje pomocí tlačítek + a – umístěných vedle displeje teploty. Každé krátké stisknutí změní hodnotu o 1 °C, zatímco podržením tlačítka lze nastavenou hodnotu měnit rychleji. Současným stisknutím tlačítek + a – lze přepínat jednotky teploty mezi °C a °F. Displej zobrazuje aktuální teplotu uvnitř sauny a kontrolka HEAT signalizuje provoz topných těles.
3. **Nastavení času**
   Doba provozu sauny se nastavuje pomocí tlačítek + a – umístěných vedle displeje času. Displej zobrazuje zbývající dobu provozu. Každé krátké stisknutí změní čas o jednu minutu, zatímco podržením tlačítka lze hodnotu měnit rychleji.
4. **Osvětlení**
   Tlačítko osvětlení slouží k ovládání osvětlení sauny. První stisknutí zapne vnitřní osvětlení, druhé jej vypne a zapne vnější osvětlení, třetí zapne současně vnitřní i vnější osvětlení a čtvrté vypne veškeré osvětlení.
5. **LED osvětlení**
   Tlačítko LED slouží k zapínání a vypínání LED osvětlení a ke změně jeho barev. Při zapnutém osvětlení podržte tlačítko přibližně 2 sekundy, abyste přešli do nastavení. Na displeji teploty se zobrazí označení od L1 do L9. Každým dalším stisknutím tlačítka lze změnit barvu osvětlení.
6. **Režim MODE**
   Tlačítko MODE slouží k výběru zdroje zvuku. V závislosti na variantě vybavení mohou být dostupné režimy RADIO / BLUETOOTH / USB. V režimu Bluetooth vyhledejte zařízení s názvem BT301 a připojte se k němu pomocí svého zařízení.
7. **Nastavení hlasitosti**
   V režimu audio slouží tlačítka + a – umístěná vedle displeje času ke zvýšení nebo snížení hlasitosti.
8. **PLAY / PAUSE**
   Tlačítko PLAY / PAUSE slouží k ovládání přehrávání. V režimu rádia podržení tlačítka po dobu přibližně 3 sekund spustí automatické vyhledávání stanic, zatímco dalším stisknutím se přepne na následující stanici. V režimu Bluetooth nebo USB se stisknutím tlačítka přejde na následující skladbu.
9. **MUTE**
   Tlačítko MUTE slouží ke ztlumení zvuku v režimu rádia. V režimu Bluetooth nebo USB stisknutí tlačítka zastaví přehrávání.

(SK) OBSLUHA OVLÁDACIEHO PANELA

1. **Zapnutie a vypnutie sauny**
   Stlačením tlačidla napájania zapnete saunu. Opätovným stlačením tlačidla zariadenie vypnete. Po zapnutí sauny sa rozsvieti kontrolka napájania POWER.
2. **Nastavenie teploty**
   Teplota sa nastavuje pomocou tlačidiel + a – umiestnených vedľa displeja teploty. Každé krátke stlačenie zmení hodnotu o 1 °C, zatiaľ čo podržaním tlačidla možno nastavenú hodnotu meniť rýchlejšie. Súčasným stlačením tlačidiel + a – možno prepínať jednotky teploty medzi °C a °F. Displej zobrazuje aktuálnu teplotu vo vnútri sauny a kontrolka HEAT signalizuje činnosť vykurovacích telies.
3. **Nastavenie času**
   Čas prevádzky sauny sa nastavuje pomocou tlačidiel + a – umiestnených vedľa displeja času. Displej zobrazuje zostávajúci čas prevádzky. Každé krátke stlačenie zmení čas o jednu minútu, zatiaľ čo podržaním tlačidla možno hodnotu meniť rýchlejšie.
4. **Osvetlenie**
   Tlačidlo osvetlenia slúži na ovládanie osvetlenia sauny. Prvé stlačenie zapne vnútorné osvetlenie, druhé ho vypne a zapne vonkajšie osvetlenie, tretie zapne vnútorné aj vonkajšie osvetlenie súčasne a štvrté vypne všetko osvetlenie.
5. **LED osvetlenie**
   Tlačidlo LED slúži na zapínanie a vypínanie LED osvetlenia a na zmenu jeho farieb. Pri zapnutom osvetlení podržte tlačidlo približne 2 sekundy, aby ste prešli do nastavení. Na displeji teploty sa zobrazí označenie od L1 do L9. Každým ďalším stlačením tlačidla možno zmeniť farbu osvetlenia.
6. **Režim MODE**
   Tlačidlo MODE slúži na výber zdroja zvuku. V závislosti od variantu vybavenia môžu byť dostupné režimy RADIO / BLUETOOTH / USB. V režime Bluetooth vyhľadajte zariadenie s názvom BT301 a pripojte sa k nemu pomocou svojho zariadenia.
7. **Nastavenie hlasitosti**
   V režime audio slúžia tlačidlá + a – umiestnené vedľa displeja času na zvýšenie alebo zníženie hlasitosti.

8. **PLAY / PAUSE**
   Tlačidlo PLAY / PAUSE slúži na ovládanie prehrávania. V režime rádia podržanie tlačidla približne na 3 sekundy spustí automatické vyhľadávanie staníc, zatiaľ čo ďalším stlačením sa prepne na nasledujúcu stanicu. V režime Bluetooth alebo USB sa stlačením tlačidla prejde na nasledujúcu skladbu.
9. **MUTE**
   Tlačidlo MUTE slúži na stlmenie zvuku v režime rádia. V režime Bluetooth alebo USB stlačenie tlačidla zastaví prehrávanie.

(HU) A VEZÉRLŐPANEL KEZELÉSE

1. **A szauna be- és kikapcsolása**
   A szauna bekapcsolásához nyomja meg a bekapcsológombot. A gomb ismételt megnyomásával a készülék kikapcsolható. A bekapcsolás után a POWER jelzőfény világítani kezd.
2. **A hőmérséklet beállítása**
   A hőmérséklet a hőmérséklet-kijelző mellett található + és – gombokkal állítható be. Minden rövid gombnyomás 1 °C-kal módosítja az értéket, míg a gomb nyomva tartásával a beállított érték gyorsabban változtatható. A + és – gombok egyidejű megnyomásával a hőmérséklet mértékegysége °C és °F között váltható. A kijelző a szauna belsejében mért aktuális hőmérsékletet mutatja, a HEAT jelzőfény pedig a fűtőelemek működését jelzi.
3. **Az idő beállítása**
   A szauna működési ideje az időkijelző mellett található + és – gombokkal állítható be. A kijelző a hátralévő működési időt mutatja. Minden rövid gombnyomás egy perccel módosítja az időt, míg a gomb nyomva tartásával az érték gyorsabban változtatható.
4. **Világítás**
   A világítás gomb a szauna világításának vezérlésére szolgál. Az első gombnyomás bekapcsolja a belső világítást, a második kikapcsolja azt, és bekapcsolja a külső világítást, a harmadik egyszerre kapcsolja be a belső és a külső világítást, a negyedik pedig kikapcsolja az összes világítást.
5. **LED-világítás**
   A LED gomb a LED-világítás be- és kikapcsolására, valamint a színek megváltoztatására szolgál. Bekapcsolt világítás mellett tartsa lenyomva a gombot körülbelül 2 másodpercig a beállítások eléréséhez. A hőmérséklet-kijelzőn L1 és L9 közötti jelölés jelenik meg. A gomb minden további megnyomásával megváltoztatható a világítás színe.
6. **MODE üzemmód**
   A MODE gomb a hangforrás kiválasztására szolgál. A felszereltségi változattól függően a RADIO / BLUETOOTH / USB üzemmódok lehetnek elérhetők. Bluetooth üzemmódban keresse meg a BT301 nevű eszközt, és csatlakozzon hozzá a saját készülékével.
7. **A hangerő beállítása**
   Audio üzemmódban az időkijelző mellett található + és – gombok a hangerő növelésére vagy csökkentésére szolgálnak.
8. **PLAY / PAUSE**
   A PLAY / PAUSE gomb a lejátszás vezérlésére szolgál. Rádió üzemmódban a gomb körülbelül 3 másodpercig történő nyomva tartása elindítja az állomások automatikus keresését, míg a gomb ismételt megnyomásával a következő állomásra lehet váltani. Bluetooth vagy USB üzemmódban a gomb megnyomásával a következő zeneszámra lehet lépni.
9. **MUTE**
   A MUTE gomb rádió üzemmódban a hang elnémítására szolgál. Bluetooth vagy USB üzemmódban a gomb megnyomása leállítja a lejátszást.

(RO) UTILIZAREA PANOULUI DE CONTROL

1. **Pornirea și oprirea saunei**
   Apăsați butonul de alimentare pentru a porni sauna. Apăsarea din nou a butonului oprește dispozitivul. După pornire, indicatorul luminos de alimentare POWER se aprinde.
2. **Setarea temperaturii**
   Temperatura se reglează cu ajutorul butoanelor + și – situate lângă afișajul temperaturii. Fiecare apăsare scurtă modifică valoarea cu 1 °C, iar menținerea apăsată a butonului permite modificarea mai rapidă a valorii setate. Apăsarea simultană a butoanelor + și – permite schimbarea unității de temperatură între °C și °F. Afișajul indică temperatura actuală din interiorul saunei, iar indicatorul luminos HEAT semnalizează funcționarea elementelor de încălzire.
3. **Setarea timpului**
   Timpul de funcționare al saunei se reglează cu ajutorul butoanelor + și – situate lângă afișajul timpului. Afișajul indică timpul de funcționare rămas. Fiecare apăsare scurtă modifică timpul cu un minut, iar menținerea apăsată a butonului permite modificarea mai rapidă a valorii.
4. **Iluminare**
   Butonul pentru iluminare este utilizat pentru controlul iluminării saunei. Prima apăsare pornește iluminarea interioară, a doua o oprește și pornește iluminarea exterioară, a treia pornește simultan iluminarea interioară și exterioară, iar a patra oprește întreaga iluminare.
5. **Iluminare LED**
   Butonul LED este utilizat pentru pornirea și oprirea iluminării LED, precum și pentru schimbarea culorilor acesteia. Cu iluminarea pornită, mențineți butonul apăsat timp de aproximativ 2 secunde pentru a accesa setările. Pe afișajul temperaturii va apărea un cod de la L1 la L9. Fiecare apăsare ulterioară a butonului permite schimbarea culorii iluminării.
6. **Modul MODE**
   Butonul MODE este utilizat pentru selectarea sursei audio. În funcție de varianta de echipare, pot fi disponibile modurile RADIO / BLUETOOTH / USB. În modul Bluetooth, căutați dispozitivul cu numele BT301 și conectați-vă la acesta de pe dispozitivul dumneavoastră.
7. **Reglarea volumului**
   În modul audio, butoanele + și – situate lângă afișajul timpului sunt utilizate pentru creșterea sau reducerea volumului.
8. **PLAY / PAUSE**
   Butonul PLAY / PAUSE este utilizat pentru controlul redării. În modul radio, menținerea apăsată a butonului timp de aproximativ 3 secunde pornește căutarea automată a posturilor, iar apăsarea ulterioară comută la postul următor. În modul Bluetooth sau USB, apăsarea butonului trece la piesa următoare.

9. **MUTE**
Butonul MUTE este utilizat pentru dezactivarea sunetului în modul radio. În modul Bluetooth sau USB, apăsarea butonului oprește redarea.

(UA) КОРИСТУВАННЯ ПАНЕЛЛЮ КЕРУВАННЯ

1. **Увімкнення та вимкнення сауни**
Натисніть кнопку живлення, щоб увімкнути сауну. Повторне натискання кнопки вимикає пристрій. Після увімкнення загоряється індикатор живлення POWER.
2. **Налаштування температури**
Температура встановлюється за допомогою кнопок + і –, розташованих поруч із дисплеєм температури. Кожне коротке натискання змінює значення на 1 °C, а утримання кнопки дозволяє швидше змінювати встановлене значення. Одночасне натискання кнопок + і – дозволяє перемикати одиниці вимірювання температури між °C та °F. Дисплей показує поточну температуру всередині сауни, а індикатор HEAT сигналізує про роботу нагрівальних елементів.
3. **Налаштування часу**
Час роботи сауни встановлюється за допомогою кнопок + і –, розташованих поруч із дисплеєм часу. Дисплей показує час роботи, що залишився. Кожне коротке натискання змінює час на одну хвилину, а утримання кнопки дозволяє швидше змінювати значення.
4. **Освітлення**
Кнопка освітлення призначена для керування освітленням сауни. Перше натискання вмикає внутрішнє освітлення, друге вимикає його та вмикає зовнішнє освітлення, третє одночасно вмикає внутрішнє та зовнішнє освітлення, а четверте вимикає все освітлення.
5. **LED-освітлення**
Кнопка LED призначена для увімкнення та вимкнення LED-освітлення, а також для зміни його кольорів. При ввімкненому освітленні утримуйте кнопку протягом приблизно 2 секунд, щоб перейти до налаштувань. На дисплеї температури з'явиться позначення від L1 до L9. Кожне наступне натискання кнопки дозволяє змінити колір освітлення.
6. **Режим MODE**
Кнопка MODE призначена для вибору джерела звуку. Залежно від комплектації обладнання можуть бути доступні режими RADIO / BLUETOOTH / USB. У режимі Bluetooth знайдіть пристрій із назвою BT301 та підключіться до нього зі свого пристрою.
7. **Регулювання гучності**
В аудіорежимі кнопки + і –, розташовані поруч із дисплеєм часу, використовуються для збільшення або зменшення рівня гучності.
8. **PLAY / PAUSE**
Кнопка PLAY / PAUSE призначена для керування відтворенням. У режимі радіо утримання кнопки протягом приблизно 3 секунд запускає автоматичний пошук станцій, а наступне натискання перемикає на наступну станцію. У режимі Bluetooth або USB натискання кнопки дозволяє перейти до наступної композиції.
9. **MUTE**
Кнопка MUTE призначена для вимкнення звуку в режимі радіо. У режимі Bluetooth або USB натискання кнопки зупиняє відтворення.

(RU) РАБОТА С ПАНЕЛЬЮ УПРАВЛЕНИЯ

1. **Включение и выключение сауны**
Нажмите кнопку питания, чтобы включить сауну. Повторное нажатие кнопки выключает устройство. После включения загорается индикатор питания POWER.
2. **Настройка температуры**
Температура устанавливается с помощью кнопок + и –, расположенных рядом с дисплеем температуры. Каждое короткое нажатие изменяет значение на 1 °C, а удержание кнопки позволяет быстрее изменять установленное значение. Одновременное нажатие кнопок + и – позволяет переключать единицы измерения температуры между °C и °F. Дисплей показывает текущую температуру внутри сауны, а индикатор HEAT сигнализирует о работе нагревательных элементов.
3. **Настройка времени**
Время работы сауны устанавливается с помощью кнопок + и –, расположенных рядом с дисплеем времени. Дисплей показывает оставшееся время работы. Каждое короткое нажатие изменяет время на одну минуту, а удержание кнопки позволяет быстрее изменять значение.
4. **Освещение**
Кнопка освещения предназначена для управления освещением сауны. Первое нажатие включает внутреннее освещение, второе выключает его и включает наружное освещение, третье одновременно включает внутреннее и наружное освещение, а четвёртое выключает всё освещение.
5. **LED-освещение**
Кнопка LED предназначена для включения и выключения LED-освещения, а также для изменения его цветов. При включённом освещении удерживайте кнопку в течение примерно 2 секунд, чтобы перейти к настройкам. На дисплее температуры появится обозначение от L1 до L9. Каждое последующее нажатие кнопки позволяет изменить цвет освещения.
6. **Режим MODE**
Кнопка MODE предназначена для выбора источника звука. В зависимости от комплектации оборудования могут быть доступны режимы RADIO / BLUETOOTH / USB. В режиме Bluetooth найдите устройство с именем BT301 и подключитесь к нему со своего устройства.
7. **Регулировка громкости**
В аудиорежиме кнопки + и –, расположенные рядом с дисплеем времени, используются для увеличения или уменьшения уровня громкости.
8. **PLAY / PAUSE**
Кнопка PLAY / PAUSE предназначена для управления воспроизведением. В режиме радио удержание кнопки в течение примерно 3 секунд запускает автоматический поиск станций, а последующее нажатие

переключает на следующую станцию. В режиме Bluetooth или USB нажатие кнопки позволяет перейти к следующей композиции.

9. **MUTE**
Кнопка MUTE предназначена для отключения звука в режиме радио. В режиме Bluetooth или USB нажатие кнопки останавливает воспроизведение.

(DE) BEDIENUNG DES BEDIENFELDS

1. **Ein- und Ausschalten der Sauna**
Drücken Sie die Ein-/Ausschalttaste, um die Sauna einzuschalten. Durch erneutes Drücken der Taste wird das Gerät ausgeschaltet. Nach dem Einschalten leuchtet die POWER-Kontrollleuchte auf.
2. **Temperatureinstellung**
Die Temperatur wird mit den Tasten + und – neben der Temperaturanzeige eingestellt. Jeder kurze Tastendruck verändert den Wert um 1 °C, während das Gedrückthalten der Taste eine schnellere Änderung des eingestellten Wertes ermöglicht. Durch gleichzeitiges Drücken der Tasten + und – kann die Temperatureinheit zwischen °C und °F umgeschaltet werden. Die Anzeige zeigt die aktuelle Temperatur im Inneren der Sauna an, während die HEAT-Kontrollleuchte den Betrieb der Heizelemente signalisiert.
3. **Zeiteinstellung**
Die Betriebszeit der Sauna wird mit den Tasten + und – neben der Zeitanzeige eingestellt. Die Anzeige zeigt die verbleibende Betriebszeit an. Jeder kurze Tastendruck verändert die Zeit um eine Minute, während das Gedrückthalten der Taste eine schnellere Änderung des Wertes ermöglicht.
4. **Beleuchtung**
Die Beleuchtungstaste dient zur Steuerung der Saunabeleuchtung. Beim ersten Drücken wird die Innenbeleuchtung eingeschaltet, beim zweiten Drücken wird diese ausgeschaltet und die Außenbeleuchtung eingeschaltet, beim dritten Drücken werden die Innen- und Außenbeleuchtung gleichzeitig eingeschaltet und beim vierten Drücken wird die gesamte Beleuchtung ausgeschaltet.
5. **LED-Beleuchtung**
Die LED-Taste dient zum Ein- und Ausschalten der LED-Beleuchtung sowie zum Ändern ihrer Farben. Halten Sie bei eingeschalteter Beleuchtung die Taste etwa 2 Sekunden lang gedrückt, um die Einstellungen aufzurufen. Auf der Temperaturanzeige erscheint eine Kennzeichnung von L1 bis L9. Durch jedes weitere Drücken der Taste kann die Beleuchtungsfarbe geändert werden.
6. **MODE-Modus**
Die MODE-Taste dient zur Auswahl der Audioquelle. Je nach Ausstattungsvariante können die Modi RADIO / BLUETOOTH / USB verfügbar sein. Suchen Sie im Bluetooth-Modus auf Ihrem Gerät nach dem Gerät mit dem Namen BT301 und stellen Sie eine Verbindung her.
7. **Lautstärkeregelung**
Im Audiomodus dienen die Tasten + und – neben der Zeitanzeige zum Erhöhen oder Verringern der Lautstärke.
8. **PLAY / PAUSE**
Die PLAY / PAUSE-Taste dient zur Steuerung der Wiedergabe. Im Radiomodus startet das Gedrückthalten der Taste für etwa 3 Sekunden den automatischen Sendersuchlauf, während durch erneutes Drücken zum nächsten Sender gewechselt wird. Im Bluetooth- oder USB-Modus wird durch Drücken der Taste zum nächsten Titel gewechselt.
9. **MUTE**
Die MUTE-Taste dient im Radiomodus zum Stummschalten des Tons. Im Bluetooth- oder USB-Modus wird durch Drücken der Taste die Wiedergabe gestoppt.

(LT) VALDYMO SKYDELIO NAUDOJIMAS

1. **Saunos įjungimas ir išjungimas**
Paspauskite maitinimo mygtuką, kad įjungtumėte sauną. Pakartotinai paspaudus mygtuką, įrenginys išjungiamas. Įjungus sauną, užsidega POWER maitinimo indikatorius.
2. **Temperatūros nustatymas**
Temperatūra nustatoma naudojant + ir – mygtukus, esančius šalia temperatūros ekrano. Kiekvienas trumpas paspaudimas pakeičia reikšmę 1 °C, o laikant mygtuką nuspaustą, nustatytą reikšmę galima keisti greičiau. Vienu metu paspaudus + ir – mygtukus, galima perjungti temperatūros matavimo vienetus tarp °C ir °F. Ekrane rodoma esama temperatūra saunos viduje, o HEAT indikatorius rodo, kada veikia kaitinimo elementai.
3. **Laiko nustatymas**
Saunos veikimo laikas nustatomas naudojant + ir – mygtukus, esančius šalia laiko ekrano. Ekrane rodomas likęs veikimo laikas. Kiekvienas trumpas paspaudimas pakeičia laiką viena minute, o laikant mygtuką nuspaustą, reikšmę galima keisti greičiau.
4. **Apšvietimas**
Apšvietimo mygtukas skirtas saunos apšvietimui valdyti. Pirmą kartą paspaudus mygtuką įjungiamas vidinis apšvietimas, antrą kartą vidinis apšvietimas išjungiamas ir įjungiamas išorinis, trečią kartą vienu metu įjungiamas vidinis ir išorinis apšvietimas, o ketvirtą kartą išjungiamas visas apšvietimas.
5. **LED apšvietimas**
LED mygtukas skirtas LED apšvietimui įjungti ir išjungti bei jo spalvoms keisti. Kai apšvietimas įjungtas, palaikykite mygtuką nuspaustą maždaug 2 sekundes, kad pereitumėte prie nustatymų. Temperatūros ekrane pasirodys žymėjimas nuo L1 iki L9. Kiekvienu paskesniu mygtuko paspaudimu galima pakeisti apšvietimo spalvą.
6. **MODE režimas**
MODE mygtukas skirtas garso šaltiniui pasirinkti. Priklausomai nuo įrangos komplektacijos, gali būti prieinami RADIO / BLUETOOTH / USB režimai. Bluetooth režimu savo įrenginyje suraskite įrenginį pavadinimu BT301 ir prie jo prisijunkite.
7. **Garsumo reguliavimas**
Garso režimu + ir – mygtukai, esantys šalia laiko ekrano, naudojami garsumui padidinti arba sumažinti.
8. **PLAY / PAUSE**
PLAY / PAUSE mygtukas skirtas garso atkūrimui valdyti. Radijo režimu palaikius mygtuką nuspaustą maždaug 3 sekundes, pradedama automatinė radijo stočių paieška, o pakartotinai jį paspaudus, perjungiama į kitą stotį. Bluetooth arba USB režimu paspaudus mygtuką pereinama prie kito kūrinio.
9. **MUTE**
MUTE mygtukas skirtas garsui nutildyti radijo režimu. Bluetooth arba USB režimu paspaudus mygtuką sustabdomas atkūrimas.

4

BEZPIECZEŃSTWO I KONSERWACJA / SAFETY AND MAINTENANCE / BEZPEČNOST A ÚDRŽBA / BEZPEČNOSŤ A ÚDRŽBA / BIZTONSÁG ÉS KARBANTARTÁS / SIGURANȚĂ ȘI ÎNTREȚINERE / БЕЗПЕКА ТА ОБСЛУГОВУВАННЯ / БЕЗОПАСНОСТЬ И ОБСЛУЖИВАНИЕ / SICHERHEIT UND WARTUNG / SAUGA IR PRIEŽIŪRA

(PL)

BEZPIECZNE UŻYTKOWANIE
UŻYTKOWNIK
Podstawowe zasady bezpieczeństwa
- Korzystaj z sauny wyłącznie po prawidłowym zakończeniu montażu i sprawdzeniu jej działania.
- Temperatura wewnątrz sauny nie powinna przekraczać 60°C.
- Długość sesji należy dostosować do indywidualnej tolerancji temperatury i samopoczucia. Osobom początkującym zaleca się rozpoczynanie od krótszych sesji i stopniowe wydłużanie czasu korzystania z sauny.
- W przypadku chorób serca, nadciśnienia, innych problemów zdrowotnych lub w okresie ciąży przed rozpoczęciem korzystania z sauny skonsultuj się z lekarzem.
- Nie korzystaj z sauny, jeżeli czujesz się osłabiony, źle się czujesz lub występują u Ciebie inne niepokojące objawy.
- W przypadku wystąpienia zawrotów głowy, osłabienia, nadmiernego uczucia gorąca lub innego pogorszenia samopoczucia natychmiast przerwij sesję i opuść saunę.
- Nie korzystaj z sauny po spożyciu alkoholu. Po obfitym posiłku odczekaj co najmniej godzinę przed rozpoczęciem sesji.
- Dbaj o odpowiednie nawodnienie organizmu przed, w trakcie i po zakończeniu sesji.
- Przed wejściem do sauny zdejmij biżuterię oraz inne metalowe przedmioty. Unikaj kontaktu z rozgrzanymi elementami metalowymi, ponieważ mogą powodować oparzenia.
- Dzieci oraz osoby wymagające nadzoru mogą korzystać z sauny wyłącznie pod opieką osoby dorosłej.
- Zachowaj ostrożność podczas poruszania się wewnątrz sauny, ponieważ podłoga może być śliska.
- Nie zasypiaj podczas korzystania z sauny.
- Nie susz w saunie ubrań, ręczników ani innych przedmiotów, ponieważ może to stwarzać zagrożenie pożarowe.
- Nie zasłaniaj elementów grzewczych ani otworów wentylacyjnych podczas pracy sauny.
- Nie dokonuj samodzielnych przeróbek konstrukcji, instalacji elektrycznej ani elementów grzewczych sauny.
- W przypadku zauważenia uszkodzenia przewodu, panelu sterowania, elementu grzewczego lub innej części elektrycznej przerwij użytkowanie urządzenia.

OSTRZEŻENIE: Nie polewaj wodą promienników ani innych elementów elektrycznych sauny. Urządzenie nie jest przeznaczone do wytwarzania pary poprzez polewanie elementów grzewczych wodą.
OSTRZEŻENIE: Elementy szklane przedniego panelu należy chronić przed uderzeniami, nadmiernym naciskiem oraz kontaktem krawędzi tafli z twardymi przedmiotami. Uszkodzenie szkła lub elementów konstrukcyjnych może prowadzić do pęknięcia tafli i stwarzać ryzyko urazu.

CZYSZCZENIE I KONSERWACJA
UŻYTKOWNIK
- Przed rozpoczęciem czyszczenia wyłącz saunę, odłącz ją od źródła zasilania i pozostaw do całkowitego ostygnięcia.
- Po każdym użyciu przewietrz wnętrze sauny i pozostaw je do wyschnięcia.
- Elementy drewniane czyść miękką, suchą lub lekko wilgotną ściereczką. Unikaj nadmiernego namaczania drewna.
- Elementy szklane czyść miękką ściereczką oraz łagodnym środkiem przeznaczonym do powierzchni szklanych.
- Panel sterowania i pozostałe elementy wyposażenia przecieraj miękką ściereczką. Nie rozpylaj środków czyszczących bezpośrednio na ich powierzchnię.
- Regularnie usuwaj kurz i zabrudzenia z otworów wentylacyjnych.
- Nie stosuj środków ściernych, ostrych gąbek, rozpuszczalników ani agresywnych preparatów czyszczących.
- Wnętrze sauny można zabezpieczyć olejem parafinowym przeznaczonym do saun, co ułatwia utrzymanie drewna w czystości i może przedłużyć jego trwałość.

UWAGA: Do czyszczenia sauny należy używać niewielkiej ilości wody. Nadmierne zawilgocenie może prowadzić do uszkodzenia elementów drewnianych i elektrycznych.

ROZWIĄZYWANIE PROBLEMÓW
UŻYTKOWNIK / ELEKTRYK
Jeżeli sauna nie działa prawidłowo, przed zgłoszeniem problemu sprawdź poniższe rozwiązania. Czynności wymagające kontroli przewodów i złączy powinien wykonywać wykwalifikowany elektryk.

Problem	Możliwa przyczyna	Rozwiązanie
Sauna nie uruchamia się	Brak zasilania	Sprawdź, czy sauna jest prawidłowo podłączona do źródła zasilania oraz czy zabezpieczenie instalacji elektrycznej jest włączone.
Sauna nie nagrzewa się prawidłowo	Nieprawidłowe ustawienie temperatury lub brak pracy części elementów grzewczych	Sprawdź ustawioną temperaturę oraz prawidłową pracę wszystkich elementów grzewczych.
Jeden lub więcej elementów grzewczych nie działa	Przewód elementu grzewczego jest odłączony lub nieprawidłowo podłączony	Przy odłączonym zasilaniu sprawdź, czy przewody elementów grzewczych są prawidłowo połączone z odpowiadającymi im złączami.
Sauna wydziela nietypowy zapach	Nadmierne nagrzewanie elementów lub przewodów	Natychmiast wyłącz saunę i odłącz ją od źródła zasilania. Nie uruchamiaj urządzenia ponownie do czasu ustalenia przyczyny.
System audio nie działa	Nieprawidłowo wybrany tryb, wyciszony dźwięk lub problem z połączeniem	Sprawdź wybrany tryb audio, ustawienie głośności oraz połączenie przewodów systemu audio.

UWAGA: Jeżeli po wykonaniu powyższych czynności problem nadal występuje, przerwij użytkowanie sauny i skontaktuj się z serwisem. Nie wykonuj samodzielnych napraw ani modyfikacji instalacji elektrycznej.

(EN)

SAFE USE
USER
Basic safety rules
- Use the sauna only after assembly has been properly completed and its operation has been checked.
- The temperature inside the sauna must not exceed 60°C.
- The duration of each session should be adjusted to individual heat tolerance and well-being. Beginners are advised to start with shorter sessions and gradually increase the time spent in the sauna.
- If you have heart disease, high blood pressure, other health conditions or are pregnant, consult a doctor before using the sauna.
- Do not use the sauna if you feel weak, unwell or experience any other concerning symptoms.
- If you experience dizziness, weakness, excessive heat or any other deterioration in well-being, immediately end the session and leave the sauna.
- Do not use the sauna after consuming alcohol. Wait at least one hour after a large meal before starting a session.
- Maintain adequate hydration before, during and after each session.
- Remove jewellery and other metal objects before entering the sauna. Avoid contact with hot metal components, as they may cause burns.
- Children and persons requiring supervision may use the sauna only under adult supervision.
- Move carefully inside the sauna, as the floor may be slippery.
- Do not fall asleep while using the sauna.
- Do not dry clothes, towels or other items inside the sauna, as this may create a fire hazard.
- Do not cover the heating elements or ventilation openings while the sauna is operating.
- Do not make any unauthorised modifications to the sauna structure, electrical installation or heating elements.
- If you notice damage to the power cable, control panel, heating element or any other electrical component, stop using the sauna.

WARNING: Do not pour water over the infrared heaters or any other electrical components of the sauna. The device is not designed to generate steam by pouring water over the heating elements.
WARNING: Protect the glass components of the front panel from impacts, excessive pressure and contact between the glass edges and hard objects. Damage to the glass or structural components may cause the glass to break and create a risk of injury.

CLEANING AND MAINTENANCE
USER
- Before cleaning, switch off the sauna, disconnect it from the power supply and allow it to cool down completely.
- After each use, ventilate the sauna interior and allow it to dry.
- Clean wooden components with a soft, dry or slightly damp cloth. Avoid excessive moisture.
- Clean glass components with a soft cloth and a mild cleaning agent intended for glass surfaces.
- Wipe the control panel and other equipment components with a soft cloth. Do not spray cleaning agents directly onto their surfaces.
- Regularly remove dust and dirt from the ventilation openings.
- Do not use abrasive cleaning agents, rough sponges, solvents or aggressive cleaning products.
- The sauna interior may be treated with paraffin oil specifically intended for saunas, which helps keep the wood clean and may extend its service life.

NOTICE: Use only a small amount of water when cleaning the sauna. Excessive moisture may damage wooden and electrical components.

TROUBLESHOOTING
USER / ELECTRICIAN
If the sauna does not operate correctly, check the following solutions before reporting the problem. Any work involving the inspection of cables and connectors must be carried out by a qualified electrician.

Problem	Possible cause	Solution
Sauna does not start	No power supply	Check that the sauna is properly connected to the power supply and that the electrical circuit protection is switched on.
Sauna does not heat up properly	Incorrect temperature setting or some heating elements are not operating	Check the temperature setting and ensure that all heating elements are operating properly.
One or more heating elements do not work	Heating element cable is disconnected or incorrectly connected	With the power supply disconnected, check that the heating element cables are properly connected to their corresponding connectors.
Sauna emits an unusual smell	Excessive heating of components or cables	Immediately switch off the sauna and disconnect it from the power supply. Do not restart the device until the cause has been identified.
Audio system does not work	Incorrectly selected mode, muted sound or connection problem	Check the selected audio mode, volume setting and audio system cable connections.

NOTICE: If the problem persists after performing the above checks, stop using the sauna and contact the service department. Do not attempt to repair or modify the electrical installation yourself.

(CS)

BEZPEČNÉ POUŽÍVÁNÍ
UŽIVATEL
Základní bezpečnostní pravidla
- Saunu používejte pouze po řádném dokončení montáže a kontrole její funkčnosti.

- Teplota uvnitř sauny by neměla překročit 60 °C.
- Délku každého pobytu v sauně přizpůsobte individuální toleranci tepla a svému zdravotnímu stavu. Začátečníkům se doporučuje začínat kratšími pobyty a postupně prodlužovat dobu strávenou v sauně.
- V případě srdečních onemocnění, vysokého krevního tlaku, jiných zdravotních problémů nebo během těhotenství se před použitím sauny poraďte s lékařem.
- Nepoužívejte saunu, pokud se cítíte slabí, není vám dobře nebo pociťujete jiné znepokojivé příznaky.
- Pokud se objeví závratě, slabost, nadměrný pocit horka nebo jiné zhoršení zdravotního stavu, okamžitě ukončete pobyt a opusťte saunu.
- Nepoužívejte saunu po požití alkoholu. Po vydatném jídle počkejte alespoň jednu hodinu, než začnete saunu používat.
- Dbejte na dostatečný příjem tekutin před pobytem v sauně, během něj i po jeho ukončení.
- Před vstupem do sauny odložte šperky a jiné kovové předměty. Vyhněte se kontaktu s rozpálenými kovovými součástmi, protože mohou způsobit popáleniny.
- Děti a osoby vyžadující dohled smějí saunu používat pouze pod dohledem dospělé osoby.
- Při pohybu uvnitř sauny buďte opatrní, protože podlaha může být kluzká.
- Během pobytu v sauně neusínejte.
- Nesušte v sauně oblečení, ručníky ani jiné předměty, protože by mohlo dojít k požáru.
- Během provozu sauny nezakrývejte topná tělesa ani ventilační otvory.
- Neprovádějte žádné svévolné úpravy konstrukce sauny, elektrické instalace ani topných těles.
- Pokud zjistíte poškození napájecího kabelu, ovládacího panelu, topného tělesa nebo jiné elektrické součásti, přestaňte saunu používat.

VAROVÁNÍ: Nepolévejte vodou infračervené zářiče ani jiné elektrické součásti sauny. Zařízení není určeno k vytváření páry poléváním topných těles vodou.
VAROVÁNÍ: Chraňte skleněné součásti předního panelu před nárazy, nadměrným tlakem a kontaktem hran skla s tvrdými předměty. Poškození skla nebo konstrukčních součástí může způsobit rozbití skla a představovat riziko zranění.

ČIŠTĚNÍ A ÚDRŽBA
UŽIVATEL
- Před zahájením čištění saunu vypněte, odpojte ji od elektrického napájení a nechte ji zcela vychladnout.
- Po každém použití vyvětrejte vnitřní prostor sauny a nechte jej vyschnout.
- Dřevěné součásti čistěte měkkým, suchým nebo mírně navlhčeným hadříkem. Vyhněte se nadměrnému namáčení dřeva.
- Skleněné součásti čistěte měkkým hadříkem a jemným čisticím prostředkem určeným na skleněné povrchy.
- Ovládací panel a ostatní součásti vybavení otírejte měkkým hadříkem. Nestříkejte čisticí prostředky přímo na jejich povrch.
- Pravidelně odstraňujte prach a nečistoty z ventilačních otvorů.
- Nepoužívejte abrazivní čisticí prostředky, drsné houbičky, rozpouštědla ani agresivní čisticí přípravky.
- Vnitřní prostor sauny lze ošetřit parafínovým olejem určeným pro sauny, který usnadňuje udržování dřeva v čistotě a může prodloužit jeho životnost.

UPOZORNĚNÍ: Při čištění sauny používejte pouze malé množství vody. Nadměrná vlhkost může způsobit poškození dřevěných a elektrických součástí.

ŘEŠENÍ PROBLÉMŮ
UŽIVATEL / ELEKTRIKÁŘ
Pokud sauna nefunguje správně, před nahlášením problému vyzkoušejte níže uvedená řešení. Činnosti vyžadující kontrolu kabelů a konektorů musí provádět kvalifikovaný elektrikář.

Problém	Možná příčina	Řešení
Sauna se nespouští	Chybí elektrické napájení	Zkontrolujte, zda je sauna správně připojena ke zdroji elektrického napájení a zda je zapnuté jištění elektrické instalace.
Sauna se správně nezahřívá	Nesprávné nastavení teploty nebo některá topná tělesa nefungují	Zkontrolujte nastavenou teplotu a správnou funkci všech topných těles.
Jedno nebo více topných těles nefunguje	Kabel topného tělesa je odpojený nebo nesprávně připojený	Při odpojeném elektrickém napájení zkontrolujte, zda jsou kabely topných těles správně připojeny k odpovídajícím konektorům.
Sauna vydává neobvyklý zápach	Nadměrné zahřívání součástí nebo kabelů	Okamžitě saunu vypněte a odpojte ji od elektrického napájení. Zařízení znovu nezapínejte, dokud nebude zjištěna příčina.
Audio systém nefunguje	Nesprávně zvolený režim, ztlumený zvuk nebo problém s připojením	Zkontrolujte zvolený režim audio systému, nastavení hlasitosti a připojení kabelů audio systému.

UPOZORNĚNÍ: Pokud problém přetrvává i po provedení výše uvedených kontrol, přestaňte saunu používat a kontaktujte servisní oddělení. Neprovádějte žádné samostatné opravy ani úpravy elektrické instalace.

(SK)

BEZPEČNÉ POUŽÍVANIE
POUŽÍVATEĽ
Základné bezpečnostné pravidlá
- Saunu používajte až po riadnom dokončení montáže a kontrole jej funkčnosti.
- Teplota vo vnútri sauny by nemala prekročiť 60 °C.
- Dĺžku každého pobytu v saune prispôsobte individuálnej tolerancii tepla a svojmu zdravotnému stavu. Začiatočníkom sa odporúča začínať kratšími pobytmi a postupne predlžovať čas strávený v saune.
- V prípade srdcových ochorení, vysokého krvného tlaku, iných zdravotných problémov alebo počas tehotenstva sa pred použitím sauny poraďte s lekárom.
- Nepoužívajte saunu, ak sa cítite slabí, necítite sa dobre alebo pociťujete iné znepokojujúce príznaky.
- Ak sa objavia závraty, slabosť, nadmerný pocit tepla alebo iné zhoršenie zdravotného stavu, okamžite ukončite pobyt a opustite saunu.
- Nepoužívajte saunu po požití alkoholu. Po výdatnom jedle počkajte aspoň jednu hodinu, kým začnete saunu používať.

- Dbajte na dostatočný príjem tekutín pred pobytom v saune, počas neho aj po jeho ukončení.
- Pred vstupom do sauny si odložte šperky a iné kovové predmety. Vyhnite sa kontaktu s horúcimi kovovými súčasťami, pretože môžu spôsobiť popáleniny.
- Deti a osoby vyžadujúce dohľad smú saunu používať iba pod dohľadom dospelej osoby.
- Pri pohybe vo vnútri sauny buďte opatrní, pretože podlaha môže byť šmykľavá.
- Počas pobytu v saune nezaspávajte.
- Nesušte v saune oblečenie, uteráky ani iné predmety, pretože by mohlo vzniknúť riziko požiaru.
- Počas prevádzky sauny nezakrývajte vykurovacie telesá ani ventilačné otvory.
- Nevykonávajte svojvoľné úpravy konštrukcie sauny, elektrickej inštalácie ani vykurovacích telies.
- Ak zistíte poškodenie napájacieho kábla, ovládacieho panela, vykurovacieho telesa alebo inej elektrickej súčasti, prestaňte saunu používať.

VAROVANIE: Nepolievajte vodou infračervené žiariče ani iné elektrické súčasti sauny. Zariadenie nie je určené na vytváranie pary polievaním vykurovacích telies vodou.
VAROVANIE: Chráňte sklenené súčasti predného panela pred nárazmi, nadmerným tlakom a kontaktom hrán skla s tvrdými predmetmi. Poškodenie skla alebo konštrukčných súčastí môže spôsobiť rozbitie skla a predstavovať riziko zranenia.

ČISTENIE A ÚDRŽBA
POUŽÍVATEĽ
- Pred začatím čistenia saunu vypnite, odpojte ju od elektrického napájania a nechajte ju úplne vychladnúť.
- Po každom použití vyvetrajte vnútorný priestor sauny a nechajte ho vyschnúť.
- Drevené súčasti čistite mäkkou, suchou alebo mierne navlhčenou handričkou. Vyhnite sa nadmernému namáčaniu dreva.
- Sklenené súčasti čistite mäkkou handričkou a jemným čistiacim prostriedkom určeným na sklenené povrchy.
- Ovládací panel a ostatné súčasti vybavenia utierajte mäkkou handričkou. Nestriekajte čistiace prostriedky priamo na ich povrch.
- Pravidelne odstraňujte prach a nečistoty z ventilačných otvorov.
- Nepoužívajte abrazívne čistiace prostriedky, drsné špongie, rozpúšťadlá ani agresívne čistiace prípravky.
- Vnútorný priestor sauny možno ošetriť parafínovým olejom určeným do sáun, ktorý uľahčuje udržiavanie dreva v čistote a môže predĺžiť jeho životnosť.

UPOZORNENIE: Pri čistení sauny používajte iba malé množstvo vody. Nadmerná vlhkosť môže spôsobiť poškodenie drevených a elektrických súčastí.

RIEŠENIE PROBLÉMOV
POUŽÍVATEĽ / ELEKTRIKÁR
Ak sauna nefunguje správne, pred nahlásením problému skontrolujte nasledujúce riešenia. Činnosti vyžadujúce kontrolu káblov a konektorov musí vykonávať kvalifikovaný elektrikár.

Problém	Možná príčina	Riešenie
Sauna sa nespúšťa	Chýba elektrické napájanie	Skontrolujte, či je sauna správne pripojená k zdroju elektrického napájania a či je zapnuté istenie elektrickej inštalácie.
Sauna sa správne nezahrieva	Nesprávne nastavenie teploty alebo niektoré vykurovacie telesá nefungujú	Skontrolujte nastavenú teplotu a správnu funkciu všetkých vykurovacích telies.
Jedno alebo viac vykurovacích telies nefunguje	Kábel vykurovacieho telesa je odpojený alebo nesprávne pripojený	Pri odpojenom elektrickom napájaní skontrolujte, či sú káble vykurovacích telies správne pripojené k zodpovedajúcim konektorom.
Sauna vydáva nezvyčajný zápach	Nadmerné zahrievanie súčastí alebo káblov	Okamžite saunu vypnite a odpojte ju od elektrického napájania. Zariadenie znovu nezapínajte, kým nebude zistená príčina.
Audiosystém nefunguje	Nesprávne zvolený režim, stlmený zvuk alebo problém s pripojením	Skontrolujte zvolený režim audiosystému, nastavenie hlasitosti a pripojenie káblov audiosystému.

UPOZORNENIE: Ak problém pretrváva aj po vykonaní vyššie uvedených kontrol, prestaňte saunu používať a kontaktujte servisné oddelenie. Nevykonávajte svojpomocné opravy ani úpravy elektrickej inštalácie.

(HU)

BIZTONSÁGOS HASZNÁLAT
FELHASZNÁLÓ
Alapvető biztonsági szabályok
- A szaunát kizárólag a megfelelő összeszerelés és a működés ellenőrzése után használja.
- A szauna belső hőmérséklete nem haladhatja meg a 60 °C-ot.
- A szaunázás időtartamát igazítsa egyéni hőtűrő képességéhez és közérzetéhez. Kezdőknek ajánlott rövidebb szaunázással kezdeni, majd fokozatosan növelni a szaunában töltött időt.
- Szívbetegség, magas vérnyomás, egyéb egészségügyi problémák vagy terhesség esetén a szauna használata előtt konzultáljon orvosával.
- Ne használja a szaunát, ha gyengének érzi magát, rossz a közérzete, vagy egyéb aggasztó tüneteket tapasztal.
- Szédülés, gyengeség, túlzott hőérzet vagy a közérzet egyéb romlása esetén azonnal szakítsa meg a szaunázást, és hagyja el a szaunát.
- Alkoholfogyasztás után ne használja a szaunát. Bőséges étkezés után várjon legalább egy órát a szaunázás megkezdése előtt.
- Gondoskodjon a szervezet megfelelő folyadékpótlásáról a szaunázás előtt, közben és után.
- A szaunába lépés előtt vegye le ékszereit és egyéb fémtárgyait. Kerülje a felforrósodott fémelemekkel való érintkezést, mivel azok égési sérüléseket okozhatnak.
- Gyermekek és felügyeletet igénylő személyek kizárólag felnőtt felügyelete mellett használhatják a szaunát.
- A szaunában való mozgás során legyen óvatos, mivel a padló csúszós lehet.
- Ne aludjon el a szauna használata közben.
- Ne szárítson ruhákat, törölközőket vagy más tárgyakat a szaunában, mivel ez tűzveszélyt okozhat.
- A szauna működése közben ne takarja le a fűtőelemeket vagy a szellőzőnyílásokat.

- Ne végezzen önálló módosításokat a szauna szerkezetén, elektromos rendszerén vagy fűtőelemein.
- Ha a tápkábel, a vezérlőpanel, valamelyik fűtőelem vagy más elektromos alkatrész sérülését észleli, azonnal hagyja abba a szauna használatát.

FIGYELMEZTETÉS: Ne öntsön vizet az infravörös sugárzókra vagy a szauna egyéb elektromos alkatrészeire. A készülék nem alkalmas gőz előállítására a fűtőelemek vízzel történő leöntésével.
FIGYELMEZTETÉS: Az elülső panel üvegelemeit óvni kell az ütésektől, a túlzott nyomástól, valamint attól, hogy az üveglapok élei kemény tárgyakkal érintkezzenek. Az üveg vagy a szerkezeti elemek sérülése az üveg töréséhez vezethet, és sérülésveszélyt jelenthet.

TISZTÍTÁS ÉS KARBANTARTÁS
FELHASZNÁLÓ
- A tisztítás megkezdése előtt kapcsolja ki a szaunát, válassza le az elektromos hálózatról, és várja meg, amíg teljesen lehűl.
- Minden használat után szellőztesse ki a szauna belsejét, és hagyja megszáradni.
- A faelemeket puha, száraz vagy enyhén nedves ruhával tisztítsa. Kerülje a fa túlzott átnedvesítését.
- Az üvegelemeket puha ruhával és üvegfelületekhez ajánlott, kímélő tisztítószerrel tisztítsa.
- A vezérlőpanelt és a berendezés egyéb elemeit puha ruhával törölje át. Ne permetezzen tisztítószert közvetlenül a felületükre.
- Rendszeresen távolítsa el a port és a szennyeződéseket a szellőzőnyílásokból.
- Ne használjon súrolószereket, durva szivacsokat, oldószereket vagy agresszív tisztítószereket.
- A szauna belső faelemei szaunákhoz ajánlott paraffinolajjal kezelhetők, ami megkönnyíti a fa tisztán tartását, és meghosszabbíthatja annak élettartamát.

FIGYELEM: A szauna tisztításához csak kis mennyiségű vizet használjon. A túlzott nedvesség károsíthatja a faelemeket és az elektromos alkatrészeket.

HIBAELHÁRÍTÁS
FELHASZNÁLÓ / VILLANYSZERELŐ
Ha a szauna nem működik megfelelően, a probléma bejelentése előtt ellenőrizze az alábbi megoldásokat. A kábelek és csatlakozók ellenőrzését igénylő műveleteket szakképzett villanyszerelőnek kell elvégeznie.

Probléma	Lehetséges ok	Megoldás
A szauna nem kapcsol be	Nincs áramellátás	Ellenőrizze, hogy a szauna megfelelően csatlakozik-e az elektromos hálózathoz, és hogy az elektromos rendszer védelmi berendezése be van-e kapcsolva.
A szauna nem melegszik fel megfelelően	Nem megfelelő hőmérséklet-beállítás, vagy a fűtőelemek egy része nem működik	Ellenőrizze a beállított hőmérsékletet és az összes fűtőelem megfelelő működését.
Egy vagy több fűtőelem nem működik	A fűtőelem kábele nincs csatlakoztatva, vagy nem megfelelően van csatlakoztatva	Leválasztott áramellátás mellett ellenőrizze, hogy a fűtőelemek kábelei megfelelően csatlakoznak-e a hozzájuk tartozó csatlakozókhoz.
A szauna szokatlan szagot áraszt	Az alkatrészek vagy kábelek túlzott felmelegedése	Azonnal kapcsolja ki a szaunát, és válassza le az elektromos hálózatról. Ne kapcsolja be újra a készüléket, amíg a probléma okát meg nem állapították.
A hangrendszer nem működik	Nem megfelelően kiválasztott üzemmód, elnémított hang vagy csatlakozási probléma	Ellenőrizze a kiválasztott audio üzemmódot, a hangerő beállítását és a hangrendszer kábeleinek csatlakozásait.

FIGYELEM: Ha a probléma a fenti ellenőrzések elvégzése után is fennáll, hagyja abba a szauna használatát, és forduljon a szervizhez. Ne végezzen önálló javításokat vagy módosításokat az elektromos rendszeren.

(RO)

UTILIZARE ÎN SIGURANȚĂ
UTILIZATOR
Reguli de bază privind siguranța
- Utilizați sauna numai după finalizarea corectă a montajului și verificarea funcționării acesteia.
- Temperatura din interiorul saunei nu trebuie să depășească 60 °C.
- Durata fiecărei ședințe trebuie adaptată toleranței individuale la căldură și stării generale de sănătate. Începătorilor li se recomandă să înceapă cu ședințe mai scurte și să mărească treptat timpul petrecut în saună.
- În cazul bolilor de inimă, hipertensiunii arteriale, altor probleme de sănătate sau în timpul sarcinii, consultați un medic înainte de utilizarea saunei.
- Nu utilizați sauna dacă vă simțiți slăbit, aveți o stare generală de rău sau prezentați alte simptome îngrijorătoare.
- Dacă apar amețeli, slăbiciune, senzație excesivă de căldură sau orice altă deteriorare a stării de sănătate, întrerupeți imediat ședința și părăsiți sauna.
- Nu utilizați sauna după consumul de alcool. După o masă copioasă, așteptați cel puțin o oră înainte de începerea ședinței.
- Asigurați o hidratare corespunzătoare a organismului înainte, în timpul și după fiecare ședință.
- Înainte de a intra în saună, îndepărtați bijuteriile și alte obiecte metalice. Evitați contactul cu elementele metalice fierbinți, deoarece acestea pot provoca arsuri.
- Copiii și persoanele care necesită supraveghere pot utiliza sauna numai sub supravegherea unui adult.
- Deplasați-vă cu atenție în interiorul saunei, deoarece podeaua poate fi alunecoasă.
- Nu adormiți în timpul utilizării saunei.
- Nu uscați haine, prosoape sau alte obiecte în interiorul saunei, deoarece acest lucru poate crea un pericol de incendiu.
- Nu acoperiți elementele de încălzire sau orificiile de ventilație în timpul funcționării saunei.
- Nu efectuați modificări neautorizate ale structurii saunei, instalației electrice sau elementelor de încălzire.
- Dacă observați deteriorarea cablului de alimentare, a panoului de control, a unui element de încălzire sau a oricărei alte componente electrice, întrerupeți utilizarea saunei.

AVERTISMENT: Nu turnați apă peste elementele de încălzire cu infraroșu sau peste alte componente electrice ale saunei.

Dispozitivul nu este conceput pentru producerea aburului prin turnarea apei peste elementele de încălzire.
AVERTISMENT: Protejați elementele din sticlă ale panoului frontal împotriva loviturilor, presiunii excesive și contactului marginilor sticlei cu obiecte dure. Deteriorarea sticlei sau a componentelor structurale poate provoca spargerea sticlei și poate prezenta un risc de rănire.

CURĂȚARE ȘI ÎNTREȚINERE
UTILIZATOR
- Înainte de începerea curățării, opriți sauna, deconectați-o de la sursa de alimentare cu energie electrică și lăsați-o să se răcească complet.
- După fiecare utilizare, aerisiți interiorul saunei și lăsați-l să se usuce.
- Curățați componentele din lemn cu o lavetă moale, uscată sau ușor umedă. Evitați umezirea excesivă a lemnului.
- Curățați elementele din sticlă cu o lavetă moale și un produs de curățare delicat, destinat suprafețelor din sticlă.
- Ștergeți panoul de control și celelalte componente ale echipamentului cu o lavetă moale. Nu pulverizați produsele de curățare direct pe suprafața acestora.
- Îndepărtați periodic praful și murdăria din orificiile de ventilație.
- Nu utilizați produse de curățare abrazive, bureți aspri, solvenți sau substanțe de curățare agresive.
- Interiorul saunei poate fi tratat cu ulei de parafină special destinat saunelor, ceea ce facilitează menținerea curățeniei lemnului și poate prelungi durata de viață a acestuia.

ATENȚIE: Utilizați numai o cantitate mică de apă pentru curățarea saunei. Umiditatea excesivă poate provoca deteriorarea componentelor din lemn și a celor electrice.

REZOLVAREA PROBLEMELOR
UTILIZATOR / ELECTRICIAN
Dacă sauna nu funcționează corect, verificați soluțiile de mai jos înainte de a raporta problema. Operațiunile care necesită verificarea cablurilor și a conectorilor trebuie efectuate de un electrician calificat.

Problemă	**Cauză posibilă**	**Soluție**
Sauna nu pornește	Lipsa alimentării cu energie electrică	Verificați dacă sauna este conectată corect la sursa de alimentare cu energie electrică și dacă dispozitivul de protecție al instalației electrice este activat.
Sauna nu se încălzește corespunzător	Setarea incorectă a temperaturii sau nefuncționarea unor elemente de încălzire	Verificați temperatura setată și funcționarea corectă a tuturor elementelor de încălzire.
Unul sau mai multe elemente de încălzire nu funcționează	Cablul elementului de încălzire este deconectat sau conectat incorect	Cu alimentarea electrică deconectată, verificați dacă toate cablurile elementelor de încălzire sunt conectate corect la conectorii corespunzători.
Sauna emană un miros neobișnuit	Încălzirea excesivă a componentelor sau a cablurilor	Opriți imediat sauna și deconectați-o de la sursa de alimentare cu energie electrică. Nu reporniți dispozitivul până când cauza nu a fost identificată.
Sistemul audio nu funcționează	Mod selectat incorect, sunet dezactivat sau problemă de conexiune	Verificați modul audio selectat, setarea volumului și conexiunile cablurilor sistemului audio.

ATENȚIE: Dacă problema persistă după efectuarea verificărilor de mai sus, întrerupeți utilizarea saunei și contactați departamentul de service. Nu efectuați reparații sau modificări ale instalației electrice pe cont propriu.

(UA)

БЕЗПЕЧНЕ ВИКОРИСТАННЯ
КОРИСТУВАЧ
Основні правила безпеки
- Користуйтеся сауною лише після належного завершення монтажу та перевірки її роботи.
- Температура всередині сауни не повинна перевищувати 60 °C.
- Тривалість кожного сеансу слід адаптувати до індивідуальної переносимості температури та самопочуття. Початківцям рекомендується починати з коротших сеансів і поступово збільшувати час перебування в сауні.
- У разі захворювань серця, підвищеного артеріального тиску, інших проблем зі здоров'ям або під час вагітності перед використанням сауни проконсультуйтеся з лікарем.
- Не користуйтеся сауною, якщо відчуваєте слабкість, погано почуваєтеся або маєте інші тривожні симптоми.
- У разі запаморочення, слабкості, надмірного відчуття жару або іншого погіршення самопочуття негайно припиніть сеанс і залиште сауну.
- Не користуйтеся сауною після вживання алкоголю. Після рясного прийому їжі зачекайте щонайменше одну годину перед початком сеансу.
- Забезпечуйте належне надходження рідини в організм до, під час і після кожного сеансу.
- Перед входом до сауни зніміть прикраси та інші металеві предмети. Уникайте контакту з нагрітими металевими елементами, оскільки вони можуть спричинити опіки.
- Діти та особи, які потребують нагляду, можуть користуватися сауною лише під наглядом дорослої особи.
- Будьте обережні під час пересування всередині сауни, оскільки підлога може бути слизькою.
- Не засинайте під час перебування в сауні.
- Не сушіть у сауні одяг, рушники та інші предмети, оскільки це може створювати небезпеку пожежі.
- Не закривайте нагрівальні елементи та вентиляційні отвори під час роботи сауни.
- Не вносьте самостійних змін у конструкцію сауни, електричну систему або нагрівальні елементи.
- У разі виявлення пошкодження кабелю живлення, панелі керування, нагрівального елемента або будь-якої іншої електричної частини припиніть користування сауною.

ПОПЕРЕДЖЕННЯ: Не поливайте водою інфрачервоні випромінювачі або інші електричні елементи сауни. Пристрій не призначений для утворення пари шляхом поливання нагрівальних елементів водою.
ПОПЕРЕДЖЕННЯ: Захищайте скляні елементи передньої панелі від ударів, надмірного тиску та контакту країв скла з твердими предметами. Пошкодження скла або конструктивних елементів може призвести до руйнування скла та створити ризик травмування.

ОЧИЩЕННЯ ТА ДОГЛЯД
КОРИСТУВАЧ

- Перед початком очищення вимкніть сауну, від'єднайте її від електромережі та дочекайтеся повного охолодження.
- Після кожного використання провітрюйте внутрішній простір сауни та залишайте його до повного висихання.
- Дерев'яні елементи очищуйте м'якою сухою або злегка вологою тканиною. Уникайте надмірного зволоження деревини.
- Скляні елементи очищуйте м'якою тканиною та делікатним мийним засобом, призначеним для скляних поверхонь.
- Панель керування та інші елементи обладнання протирайте м'якою тканиною. Не розпилюйте мийні засоби безпосередньо на їхню поверхню.
- Регулярно видаляйте пил і забруднення з вентиляційних отворів.
- Не використовуйте абразивні мийні засоби, жорсткі губки, розчинники або агресивні засоби для очищення.
- Внутрішні дерев'яні поверхні сауни можна обробляти парафіновою олією, спеціально призначеною для саун. Це полегшує підтримання чистоти деревини та може подовжити термін її служби.

УВАГА: Для очищення сауни використовуйте лише невелику кількість води. Надмірна вологість може призвести до пошкодження дерев'яних та електричних елементів.

УСУНЕННЯ НЕСПРАВНОСТЕЙ
КОРИСТУВАЧ / ЕЛЕКТРИК
Якщо сауна працює неправильно, перед повідомленням про проблему перевірте наведені нижче можливі рішення. Роботи, що потребують перевірки кабелів і роз'ємів, повинен виконувати кваліфікований електрик.

Проблема	**Можлива причина**	**Рішення**
Сауна не вмикається	Відсутнє електроживлення	Перевірте, чи правильно підключена сауна до джерела електроживлення та чи ввімкнений захисний пристрій електричної системи.
Сауна не нагрівається належним чином	Неправильне налаштування температури або частина нагрівальних елементів не працює	Перевірте встановлену температуру та правильність роботи всіх нагрівальних елементів.
Один або кілька нагрівальних елементів не працюють	Кабель нагрівального елемента від'єднаний або підключений неправильно	При відключеному електроживленні перевірте, чи правильно підключені кабелі нагрівальних елементів до відповідних роз'ємів.
Сауна виділяє незвичний запах	Надмірне нагрівання елементів або кабелів	Негайно вимкніть сауну та від'єднайте її від електромережі. Не вмикайте пристрій повторно, доки не буде встановлено причину.
Аудіосистема не працює	Неправильно вибраний режим, вимкнений звук або проблема з підключенням	Перевірте вибраний аудіорежим, налаштування гучності та підключення кабелів аудіосистеми.

УВАГА: Якщо після виконання зазначених вище перевірок проблема не зникла, припиніть користування сауною та зверніться до сервісного центру. Не виконуйте самостійного ремонту або модифікації електричної системи.

(RU)

БЕЗОПАСНОЕ ИСПОЛЬЗОВАНИЕ
ПОЛЬЗОВАТЕЛЬ
Основные правила безопасности

- Пользуйтесь сауной только после надлежащего завершения монтажа и проверки её работы.
- Температура внутри сауны не должна превышать 60 °C.
- Продолжительность каждого сеанса следует подбирать с учётом индивидуальной переносимости температуры и самочувствия. Начинающим рекомендуется проводить более короткие сеансы и постепенно увеличивать время пребывания в сауне.
- При заболеваниях сердца, повышенном артериальном давлении, других проблемах со здоровьем или во время беременности перед использованием сауны проконсультируйтесь с врачом.
- Не пользуйтесь сауной, если чувствуете слабость, недомогание или испытываете другие тревожные симптомы.
- При появлении головокружения, слабости, чрезмерного ощущения жара или другого ухудшения самочувствия немедленно прекратите сеанс и покиньте сауну.
- Не пользуйтесь сауной после употребления алкоголя. После обильного приёма пищи подождите не менее одного часа перед началом сеанса.
- Обеспечивайте достаточное потребление жидкости до, во время и после каждого сеанса.
- Перед входом в сауну снимите украшения и другие металлические предметы. Избегайте контакта с нагретыми металлическими элементами, поскольку они могут вызвать ожоги.
- Дети и лица, нуждающиеся в присмотре, могут пользоваться сауной только под присмотром взрослого.
- Соблюдайте осторожность при передвижении внутри сауны, поскольку пол может быть скользким.
- Не засыпайте во время пребывания в сауне.
- Не сушите в сауне одежду, полотенца и другие предметы, поскольку это может создать опасность пожара.
- Не закрывайте нагревательные элементы и вентиляционные отверстия во время работы сауны.
- Не вносите самостоятельных изменений в конструкцию сауны, электрическую систему или нагревательные элементы.
- При обнаружении повреждения кабеля питания, панели управления, нагревательного элемента или любой другой электрической части прекратите использование сауны.

ПРЕДУПРЕЖДЕНИЕ: Не поливайте водой инфракрасные излучатели или другие электрические элементы сауны. Устройство не предназначено для образования пара путём поливания нагревательных элементов водой.
ПРЕДУПРЕЖДЕНИЕ: Защищайте стеклянные элементы передней панели от ударов, чрезмерного давления и контакта краёв стекла с твёрдыми предметами. Повреждение стекла или конструкционных элементов может привести к разрушению стекла и создать риск получения травм.

ОЧИСТКА И УХОД
ПОЛЬЗОВАТЕЛЬ

- Перед началом очистки выключите сауну, отключите её от электросети и дождитесь полного остывания.
- После каждого использования проветривайте внутреннее пространство сауны и дайте ему высохнуть.
- Очищайте деревянные элементы мягкой сухой или слегка влажной тканью. Избегайте чрезмерного увлажнения древесины.
- Очищайте стеклянные элементы мягкой тканью и щадящим чистящим средством, предназначенным для стеклянных поверхностей.
- Протирайте панель управления и другие элементы оборудования мягкой тканью. Не распыляйте чистящие средства непосредственно на их поверхность.
- Регулярно удаляйте пыль и загрязнения из вентиляционных отверстий.
- Не используйте абразивные чистящие средства, жёсткие губки, растворители или агрессивные чистящие препараты.
- Внутренние поверхности сауны можно обработать парафиновым маслом, специально предназначенным для саун. Это облегчает поддержание чистоты древесины и может продлить срок её службы.

ВНИМАНИЕ: Для очистки сауны используйте только небольшое количество воды. Чрезмерная влажность может привести к повреждению деревянных и электрических элементов.

УСТРАНЕНИЕ НЕИСПРАВНОСТЕЙ
ПОЛЬЗОВАТЕЛЬ / ЭЛЕКТРИК

Если сауна работает неправильно, перед обращением в сервисную службу проверьте приведённые ниже возможные решения. Работы, требующие проверки проводов и разъёмов, должны выполняться квалифицированным электриком.

Проблема	**Возможная причина**	**Решение**
Сауна не включается	Отсутствует электропитание	Проверьте, правильно ли сауна подключена к источнику электропитания и включено ли защитное устройство электрической системы.
Сауна не нагревается должным образом	Неправильная настройка температуры или часть нагревательных элементов не работает	Проверьте установленную температуру и правильность работы всех нагревательных элементов.
Один или несколько нагревательных элементов не работают	Провод нагревательного элемента отсоединён или подключён неправильно	При отключённом электропитании проверьте, правильно ли подключены провода нагревательных элементов к соответствующим разъёмам.
Сауна выделяет необычный запах	Чрезмерный нагрев элементов или проводов	Немедленно выключите сауну и отключите её от электросети. Не включайте устройство повторно до выяснения причины.
Аудиосистема не работает	Неправильно выбранный режим, отключённый звук или проблема с подключением	Проверьте выбранный аудиорежим, настройку громкости и подключение проводов аудиосистемы.

ВНИМАНИЕ: Если после выполнения указанных выше проверок проблема сохраняется, прекратите использование сауны и обратитесь в сервисную службу. Не выполняйте самостоятельный ремонт или модификацию электрической системы.

(DE)

SICHERE VERWENDUNG
BENUTZER

Grundlegende Sicherheitsregeln

- Benutzen Sie die Sauna erst nach ordnungsgemäßem Abschluss der Montage und Überprüfung ihrer Funktion.
- Die Temperatur im Inneren der Sauna sollte 60 °C nicht überschreiten.
- Passen Sie die Dauer jedes Saunagangs an Ihre individuelle Hitzetoleranz und Ihr Wohlbefinden an. Anfängern wird empfohlen, mit kürzeren Saunagängen zu beginnen und die Aufenthaltsdauer schrittweise zu verlängern.
- Bei Herzerkrankungen, Bluthochdruck, anderen gesundheitlichen Problemen oder während der Schwangerschaft sollten Sie vor der Benutzung der Sauna einen Arzt konsultieren.
- Benutzen Sie die Sauna nicht, wenn Sie sich schwach oder unwohl fühlen oder andere beunruhigende Symptome auftreten.
- Bei Schwindel, Schwäche, übermäßigem Hitzegefühl oder einer anderen Verschlechterung Ihres Wohlbefindens beenden Sie den Saunagang sofort und verlassen Sie die Sauna.
- Benutzen Sie die Sauna nicht nach dem Konsum von Alkohol. Warten Sie nach einer reichhaltigen Mahlzeit mindestens eine Stunde, bevor Sie einen Saunagang beginnen.
- Achten Sie vor, während und nach jedem Saunagang auf eine ausreichende Flüssigkeitszufuhr.
- Legen Sie vor dem Betreten der Sauna Schmuck und andere metallische Gegenstände ab. Vermeiden Sie den Kontakt mit erhitzten Metallteilen, da diese Verbrennungen verursachen können.
- Kinder und Personen, die eine Beaufsichtigung benötigen, dürfen die Sauna nur unter Aufsicht eines Erwachsenen benutzen.
- Bewegen Sie sich vorsichtig im Inneren der Sauna, da der Boden rutschig sein kann.
- Schlafen Sie während der Benutzung der Sauna nicht ein.
- Trocknen Sie keine Kleidung, Handtücher oder andere Gegenstände in der Sauna, da dadurch Brandgefahr entstehen kann.
- Decken Sie die Heizelemente oder Lüftungsöffnungen während des Betriebs der Sauna nicht ab.
- Nehmen Sie keine eigenmächtigen Veränderungen an der Saunakonstruktion, der Elektroinstallation oder den Heizelementen vor.
- Wenn Sie Beschädigungen am Netzkabel, Bedienfeld, an einem Heizelement oder an anderen elektrischen Komponenten feststellen, stellen Sie die Benutzung der Sauna ein.

WARNUNG: Gießen Sie kein Wasser auf die Infrarotstrahler oder andere elektrische Komponenten der Sauna. Das Gerät ist nicht dafür ausgelegt, durch das Übergießen der Heizelemente mit Wasser Dampf zu erzeugen.
WARNUNG: Schützen Sie die Glaselemente des Frontpaneels vor Stößen, übermäßigem Druck und dem Kontakt der Glaskanten mit harten Gegenständen. Beschädigungen des Glases oder der Konstruktionselemente können zum Glasbruch führen und eine Verletzungsgefahr darstellen.

REINIGUNG UND PFLEGE
BENUTZER
- Schalten Sie die Sauna vor Beginn der Reinigung aus, trennen Sie sie von der Stromversorgung und lassen Sie sie vollständig abkühlen.
- Lüften Sie den Innenraum der Sauna nach jeder Benutzung und lassen Sie ihn trocknen.
- Reinigen Sie die Holzelemente mit einem weichen, trockenen oder leicht feuchten Tuch. Vermeiden Sie eine übermäßige Durchfeuchtung des Holzes.
- Reinigen Sie die Glaselemente mit einem weichen Tuch und einem milden Reinigungsmittel, das für Glasoberflächen geeignet ist.
- Wischen Sie das Bedienfeld und die übrigen Ausstattungselemente mit einem weichen Tuch ab. Sprühen Sie Reinigungsmittel nicht direkt auf deren Oberflächen.
- Entfernen Sie regelmäßig Staub und Schmutz aus den Lüftungsöffnungen.
- Verwenden Sie keine scheuernden Reinigungsmittel, rauen Schwämme, Lösungsmittel oder aggressiven Reinigungsprodukte.
- Die Holzoberflächen im Inneren der Sauna können mit speziellem Paraffinöl für Saunen behandelt werden. Dies erleichtert die Reinigung des Holzes und kann dessen Lebensdauer verlängern.

ACHTUNG: Verwenden Sie zur Reinigung der Sauna nur eine geringe Menge Wasser. Übermäßige Feuchtigkeit kann die Holz- und Elektrokomponenten beschädigen.

PROBLEMLÖSUNG
BENUTZER / ELEKTRIKER
Wenn die Sauna nicht ordnungsgemäß funktioniert, überprüfen Sie vor der Meldung des Problems die nachfolgenden Lösungsmöglichkeiten. Arbeiten, die eine Überprüfung von Kabeln und Steckverbindungen erfordern, müssen von einer qualifizierten Elektrofachkraft durchgeführt werden.

Problem	**Mögliche Ursache**	**Lösung**
Die Sauna lässt sich nicht einschalten	Keine Stromversorgung	Überprüfen Sie, ob die Sauna ordnungsgemäß an die Stromversorgung angeschlossen ist und ob die Schutzeinrichtung der Elektroinstallation eingeschaltet ist.
Die Sauna heizt nicht richtig auf	Falsche Temperatureinstellung oder einige Heizelemente funktionieren nicht	Überprüfen Sie die eingestellte Temperatur und die ordnungsgemäße Funktion aller Heizelemente.
Ein oder mehrere Heizelemente funktionieren nicht	Das Kabel eines Heizelements ist nicht oder falsch angeschlossen	Überprüfen Sie bei getrennter Stromversorgung, ob die Kabel der Heizelemente ordnungsgemäß mit den entsprechenden Steckverbindungen verbunden sind.
Die Sauna gibt einen ungewöhnlichen Geruch ab	Übermäßige Erwärmung von Komponenten oder Kabeln	Schalten Sie die Sauna sofort aus und trennen Sie sie von der Stromversorgung. Schalten Sie das Gerät erst wieder ein, wenn die Ursache festgestellt wurde.
Das Audiosystem funktioniert nicht	Falsch ausgewählter Modus, stummgeschalteter Ton oder Verbindungsproblem	Überprüfen Sie den ausgewählten Audiomodus, die Lautstärkeeinstellung und die Kabelverbindungen des Audiosystems.

ACHTUNG: Wenn das Problem nach Durchführung der oben genannten Überprüfungen weiterhin besteht, stellen Sie die Benutzung der Sauna ein und wenden Sie sich an den Kundendienst. Führen Sie keine eigenständigen Reparaturen oder Änderungen an der Elektroinstallation durch.

(LT)

SAUGUS NAUDOJIMAS
NAUDOTOJAS
Pagrindinės saugos taisyklės
- Naudokite sauną tik tinkamai užbaigę montavimą ir patikrinę jos veikimą.
- Temperatūra saunos viduje neturėtų viršyti 60 °C.
- Kiekvieno seanso trukmę pritaikykite prie individualaus karščio toleravimo ir savijautos. Pradedantiesiems rekomenduojama pradėti nuo trumpesnių seansų ir palaipsniui ilginti buvimo saunoje laiką.
- Sergant širdies ligomis, turint aukštą kraujospūdį, kitų sveikatos problemų arba nėštumo metu, prieš naudojantis sauna pasitarkite su gydytoju.
- Nesinaudokite sauna, jei jaučiate silpnumą, blogai jaučiatės arba pastebite kitus nerimą keliančius simptomus.
- Jei pajutote galvos svaigimą, silpnumą, pernelyg stiprų karščio pojūtį ar kitokį savijautos pablogėjimą, nedelsdami nutraukite seansą ir išeikite iš saunos.
- Nesinaudokite sauna pavartoję alkoholio. Po gausaus valgio prieš pradėdami seansą palaukite bent vieną valandą.
- Užtikrinkite pakankamą skysčių vartojimą prieš seansą, jo metu ir po jo.
- Prieš įeidami į sauną nusiimkite papuošalus ir kitus metalinius daiktus. Venkite sąlyčio su įkaitusiais metaliniais elementais, nes jie gali nudeginti.
- Vaikai ir asmenys, kuriems reikalinga priežiūra, gali naudotis sauna tik prižiūrimi suaugusiojo.
- Atsargiai judėkite saunos viduje, nes grindys gali būti slidžios.
- Neužmikite naudodamiesi sauna.
- Nedžiovinkite saunoje drabužių, rankšluosčių ar kitų daiktų, nes tai gali sukelti gaisro pavojų.
- Saunai veikiant neuždenkite kaitinimo elementų ar ventiliacijos angų.
- Savavališkai nekeiskite saunos konstrukcijos, elektros instaliacijos ar kaitinimo elementų.
- Pastebėję maitinimo kabelio, valdymo skydelio, kaitinimo elemento ar kitos elektrinės dalies pažeidimą, nutraukite saunos naudojimą.

ĮSPĖJIMAS: Nepilkite vandens ant infraraudonųjų spindulių šildytuvų ar kitų elektrinių saunos komponentų. Įrenginys nėra skirtas garams gaminti pilant vandenį ant kaitinimo elementų.
ĮSPĖJIMAS: Saugokite priekinio skydelio stiklo elementus nuo smūgių, per didelio spaudimo ir stiklo kraštų sąlyčio su kietais daiktais. Stiklo ar konstrukcinių elementų pažeidimai gali sukelti stiklo dūžimą ir kelti sužalojimo pavojų.

VALYMAS IR PRIEŽIŪRA
NAUDOTOJAS

- Prieš pradėdami valymą, išjunkite sauną, atjunkite ją nuo elektros tinklo ir palaukite, kol ji visiškai atvės.
- Po kiekvieno naudojimo išvėdinkite saunos vidų ir leiskite jam išdžiūti.
- Medinius elementus valykite minkšta, sausa arba šiek tiek drėgna šluoste. Venkite per didelio medienos sudrėkinimo.
- Stiklo elementus valykite minkšta šluoste ir švelnia valymo priemone, skirta stiklo paviršiams.
- Valdymo skydelį ir kitus įrangos elementus valykite minkšta šluoste. Nepurkškite valymo priemonių tiesiai ant jų paviršių.
- Reguliariai šalinkite dulkes ir nešvarumus iš ventiliacijos angų.
- Nenaudokite abrazyvinių valymo priemonių, šiurkščių kempinių, tirpiklių ar agresyvių valymo preparatų.
- Saunos vidaus medinius paviršius galima apdoroti specialiai saunoms skirtu parafininiu aliejumi. Tai palengvina medienos priežiūrą ir gali pailginti jos tarnavimo laiką.

DĖMESIO: Saunai valyti naudokite tik nedidelį kiekį vandens. Per didelė drėgmė gali pažeisti medinius ir elektrinius elementus.

GEDIMŲ ŠALINIMAS
NAUDOTOJAS / ELEKTRIKAS
Jei sauna neveikia tinkamai, prieš pranešdami apie problemą patikrinkite toliau pateiktus galimus sprendimus. Darbus, kuriems būtina patikrinti kabelius ir jungtis, turi atlikti kvalifikuotas elektrikas.

Problema	**Galima priežastis**	**Sprendimas**
Sauna neįsijungia	Nėra elektros maitinimo	Patikrinkite, ar sauna tinkamai prijungta prie elektros tinklo ir ar įjungtas elektros instaliacijos apsaugos įtaisas.
Sauna tinkamai neįkaista	Netinkamai nustatyta temperatūra arba neveikia dalis kaitinimo elementų	Patikrinkite nustatytą temperatūrą ir ar visi kaitinimo elementai veikia tinkamai.
Neveikia vienas ar keli kaitinimo elementai	Kaitinimo elemento kabelis atjungtas arba netinkamai prijungtas	Atjungę elektros maitinimą, patikrinkite, ar kaitinimo elementų kabeliai tinkamai prijungti prie atitinkamų jungčių.
Iš saunos sklinda neįprastas kvapas	Per didelis elementų arba kabelių įkaitimas	Nedelsdami išjunkite sauną ir atjunkite ją nuo elektros tinklo. Nejunkite įrenginio iš naujo, kol nebus nustatyta priežastis.
Garso sistema neveikia	Netinkamai pasirinktas režimas, nutildytas garsas arba ryšio problema	Patikrinkite pasirinktą garso režimą, garsumo nustatymą ir garso sistemos kabelių jungtis.

DĖMESIO: Jei atlikus pirmiau nurodytus patikrinimus problema išlieka, nutraukite saunos naudojimą ir kreipkitės į techninės priežiūros tarnybą. Savarankiškai neremontuokite ir nemodifikuokite elektros instaliacijos.



IMPORTER / PRODUCENT
HYDRO SAN sp. z o.o.
Świdry 104C,
21-400 Łuków
hydrosan.eu