HYDROSAN

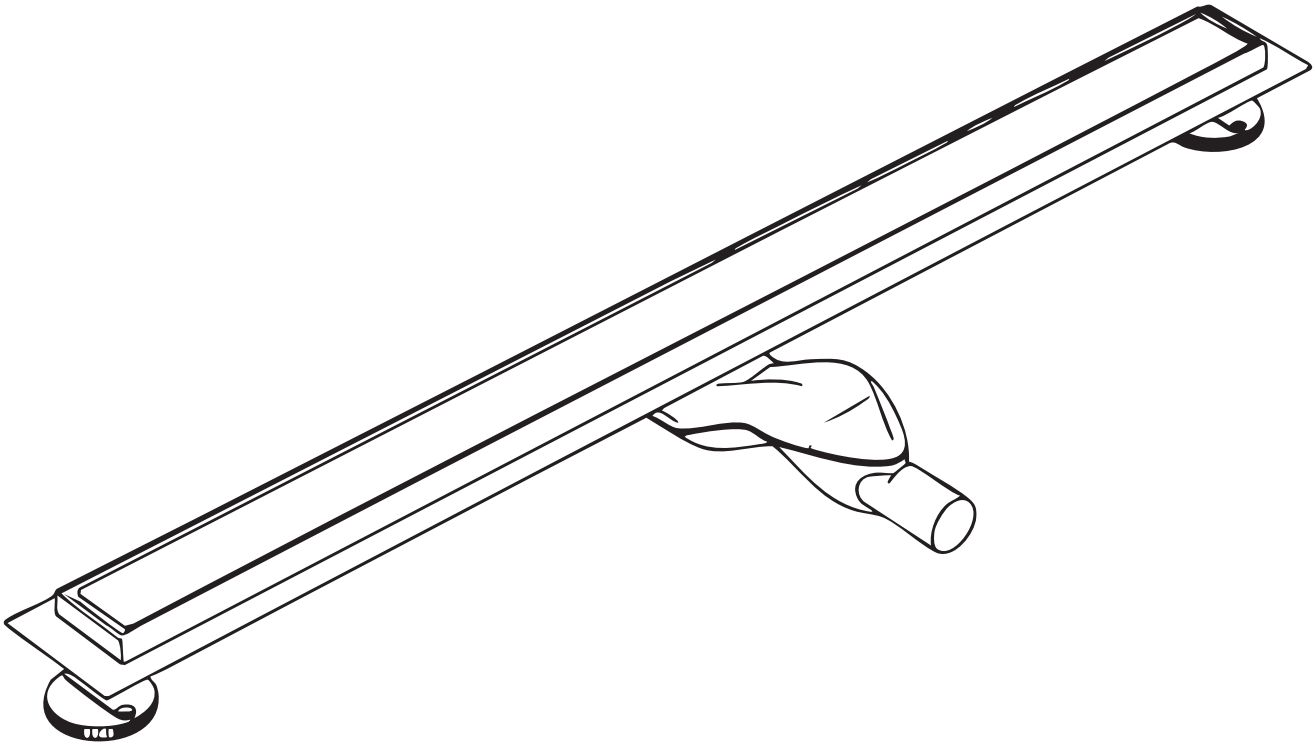

DL05

hydrosan.eu

1 INFORMACJE OGÓLNE / GENERAL INFORMATION / VŠEOBECNÉ INFORMACE / VŠEOBECNÉ INFORMÁCIE / ÁLTALÁNOS INFORMÁCIÓK / INFORMAȚII GENERALE / ЗАГАЛЬНА ІНФОРМАЦІЯ / ОБЩАЯ ИНФОРМАЦИЯ / ALLGEMEINE INFORMATIONEN / BENDROJI INFORMACIJA

PL **Dziękujemy Państwu za zakup naszego produktu. Przed rozpoczęciem użytkowania prosimy o dokładne zapoznanie się z niniejszą instrukcją oraz przestrzeganie zawartych w niej zaleceń.**
UWAGA: Nieprzestrzeganie zaleceń zawartych w instrukcji może prowadzić do nieprawidłowego użytkowania produktu, jego uszkodzenia oraz może stanowić podstawę do odrzucenia reklamacji.

EN **Thank you for purchasing our product. Before use, please carefully read this manual and follow all instructions and recommendations contained herein.**
WARNING: Failure to follow the instructions provided in this manual may result in improper use of the product, damage to the product, and may constitute grounds for rejection of a complaint.

CS **Děkujeme Vám za zakoupení našeho produktu. Před zahájením používání si prosím pečlivě přečtěte tento návod a dodržujte všechny pokyny a doporučení v něm uvedené.**
UPOZORNĚNÍ: Nedodržení pokynů uvedených v tomto návodu může vést k nesprávnému používání produktu, jeho poškození a může být důvodem k zamítnutí reklamace.

SK **Ďakujeme Vám za zakúpenie nášho produktu. Pred začatím používania si prosím dôkladne prečítajte tento návod a dodržiavajte všetky pokyny a odporúčania v ňom uvedené.**
UPOZORNENIE: Nedodržanie pokynov uvedených v tomto návode môže viesť k nesprávnemu používaniu produktu, jeho poškodeniu a môže byť dôvodom na zamietnutie reklamácie.

HU **Köszönjük, hogy megvásárolta termékünket. A használat megkezdése előtt kérjük, figyelmesen olvassa el ezt a használati útmutatót, és tartsa be az abban foglalt összes utasítást és ajánlást.**
FIGYELEM: A jelen útmutatóban foglalt előírások be nem tartása a termék nem megfelelő használatához, annak károsodásához vezethet, és a reklamáció elutasításának alapját képezheti.

RO **Vă mulțumim pentru achiziționarea produsului nostru. Înainte de a începe utilizarea, vă rugăm să citiți cu atenție acest manual și să respectați toate instrucțiunile și recomandările incluse în acesta.**
ATENȚIE: Nerespectarea instrucțiunilor prevăzute în acest manual poate duce la utilizarea necorespunzătoare a produsului, deteriorarea acestuia și poate constitui motiv de respingere a reclamației.

UA **Дякуємо за придбання нашого товару. Перед початком використання уважно ознайомтеся з цією інструкцією та дотримуйтесь усіх наведених у ній вказівок і рекомендацій.**
УВАГА: Недотримання вказівок, наведених у цій інструкції, може призвести до неправильного використання товару, його пошкодження та може бути підставою для відхилення рекламації.

RU **Благодарим Вас за покупку нашего товара. Перед началом использования внимательно ознакомьтесь с данной инструкцией и соблюдайте все содержащиеся в ней указания и рекомендации.**
ВНИМАНИЕ: Несоблюдение указаний, содержащихся в данной инструкции, может привести к неправильному использованию товара, его повреждению и может являться основанием для отказа в рассмотрении рекламации.

DE **Vielen Dank für den Kauf unseres Produkts. Lesen Sie vor der Inbetriebnahme diese Anleitung sorgfältig durch und beachten Sie alle darin enthaltenen Hinweise und Empfehlungen.**
ACHTUNG: Die Nichtbeachtung der in dieser Anleitung enthaltenen Hinweise kann zu einer unsachgemäßen Verwendung des Produkts, dessen Beschädigung führen und kann ein Grund für die Ablehnung einer Reklamation sein.

LT **Dėkojame, kad įsigijote mūsų produktą. Prieš pradėdami naudoti gaminį, atidžiai perskaitykite šią instrukciją ir laikykitės visų joje pateiktų nurodymų bei rekomendacijų.**
DĖMESIO: Nesilaikant šioje instrukcijoje pateiktų nurodymų, gaminys gali būti naudojamas netinkamai, gali būti sugadintas, o tai gali būti pagrindas atmesti reklamaciją.

(PL) ZALECENIA

1. Utrzymuj czystość pokrywy odpływu, stosując ogólnodostępne środki do czyszczenia łazienek.
2. Unikaj środków zawierających substancje ścierne lub ostre narzędzia, które mogą powodować zarysowania elementów ze stali nierdzewnej.
3. Okresowo czyść wnętrze odpływu: zdejmij pokrywę, usuń zabrudzenia oraz opłucz elementy pod bieżącą wodą.
4. W przypadku większych zanieczyszczeń zdemontuj sitko odpływowe oraz syfon, wyczyść je dokładnie i ponownie zamontuj.
5. Regularnie sprawdzaj stan uszczelki syfonu. Wszelkie uszkodzenia, pęknięcia lub ubytki wymagają natychmiastowej wymiany.
6. Upewnij się, że wszystkie elementy po czyszczeniu są prawidłowo osadzone i szczelnie połączone.
7. Nie stosować agresywnych chemikaliów, wybielaczy oraz środków mogących uszkodzić powierzchnie ze stali nierdzewnej.
8. Nie używać narzędzi metalowych do podważania pokrywy lub usuwania zabrudzeń.
9. Nie pozostawiać ciężkich przedmiotów na pokrywie odpływu, aby uniknąć jej odkształceń.

(EN) RECOMMENDATIONS

1. Maintain the cleanliness of the drain cover by using commonly available bathroom cleaning products.
2. Avoid using cleaners containing abrasive substances or sharp tools that may scratch stainless-steel components.
3. Periodically clean the inside of the drain: remove the cover, remove any debris, and rinse the elements with running water.
4. In case of heavier contamination, disassemble the drain strainer and the siphon, clean them thoroughly, and reinstall.
5. Regularly check the condition of the siphon seal. Any damage, cracks, or wear require immediate replacement.
6. Make sure all components are properly seated and tightly connected after cleaning.
7. Do not use aggressive chemicals, bleaches, or other agents that may damage stainless-steel surfaces.
8. Do not use metal tools to pry off the cover or remove debris.
9. Do not leave heavy objects on the drain cover to avoid deformation.

(CS) DOPORUČENÍ

1. Udržujte čistotu krytu odtoku pomocí běžně dostupných čisticích prostředků do koupelny.
2. Vyhněte se prostředkům obsahujícím abrazivní látky nebo ostrým nástrojům, které mohou poškrábat nerezové prvky.
3. Pravidelně čistěte vnitřek odtoku: sejměte kryt, odstraňte nečistoty a opláchněte prvky pod tekoucí vodou.
4. V případě většího znečištění demontujte odtokové sítko a sifon, důkladně je vyčistěte a znovu namontujte.
5. Pravidelně kontrolujte stav těsnění sifonu. Jakékoli poškození, praskliny nebo opotřebení vyžadují okamžitou výměnu.
6. Ujistěte se, že všechny prvky jsou po čištění správně usazeny a pevně spojeny.
7. Nepoužívejte agresivní chemikálie, bělidla ani jiné prostředky, které by mohly poškodit nerezový povrch.
8. Nepoužívejte kovové nástroje k nadzvedávání krytu nebo odstraňování nečistot.
9. Nenechávejte na krytu odtoku těžké předměty, aby nedošlo k jeho deformaci.

(SK) ODPORÚČANIA

1. Udržiavajte čistotu krytu odtoku pomocou bežne dostupných čistiacich prostriedkov do kúpeľne.
2. Vyhýbajte sa prostriedkom obsahujúcim abrazívne látky alebo ostrým nástrojom, ktoré môžu poškriabať nerezové prvky.
3. Pravidelne čistite vnútro odtoku: odstráňte kryt, odstráňte nečistoty a opláchnite prvky pod tečúcou vodou.
4. V prípade väčšieho znečistenia demontujte odtokové sitko a sifón, dôkladne ich vyčistite a znovu namontujte.
5. Pravidelne kontrolujte stav tesnenia sifónu. Akékoľvek poškodenia, praskliny alebo opotrebovanie vyžadujú okamžitú výmenu.
6. Uistite sa, že všetky prvky sú po čistení správne osadené a pevne spojené.
7. Nepoužívajte agresívne chemikálie, bielidlá ani iné prostriedky, ktoré môžu poškodiť povrch z nehrdzavejúcej ocele.
8. Nepoužívajte kovové nástroje na nadvihovanie krytu alebo odstraňovanie nečistôt.
9. Nenechávajte na kryte odtoku ťažké predmety, aby ste predišli jeho deformácii.

(HU) AJÁNLÁSOK

1. Tartsa tisztán a lefolyófedőt, használjon általánosan elérhető fürdőszobai tisztítószereket.
2. Kerülje a súrolószereket és az éles eszközöket, amelyek megkarcolhatják a rozsdamentes acél elemeket.
3. Rendszeresen tisztítsa a lefolyó belsejét: vegye le a fedelet, távolítsa el a szennyeződéseket, majd öblítse le az elemeket folyó víz alatt.
4. Nagyobb szennyeződés esetén szerelje szét a lefolyórácsot és a szifont, tisztítsa meg alaposan, majd szerelje vissza.
5. Rendszeresen ellenőrizze a szifon tömítéseinek állapotát. Bármilyen sérülés, repedés vagy kopás azonnali cserét igényel.
6. Győződjön meg róla, hogy a tisztítás után minden elem megfelelően van rögzítve és szorosan csatlakozik.
7. Ne használjon agresszív vegyszereket, fehérítőt vagy más olyan szereket, amelyek károsíthatják a rozsdamentes acél felületét.
8. Ne használjon fémszerszámokat a fedél felfeszítéséhez vagy a szennyeződések eltávolításához.
9. Ne helyezzen nehéz tárgyakat a lefolyófedélre, hogy elkerülje annak deformálódását.

(RO) RECOMANDĂRI

1. Mențineți curățenia capacului de scurgere folosind produse de curățare pentru baie disponibile în comerț.
2. Evitați produsele abrazive și uneltele ascuțite care pot zgâria elementele din oțel inoxidabil.
3. Curățați periodic interiorul scurgerii: îndepărtați capacul, eliminați murdăria și clătiți elementele sub jet de apă.
4. În caz de murdărie mai intensă, demontați grătarul scurgerii și sifonul, curățați-le bine și reasamblați-le.
5. Verificați regulat starea garniturii sifonului. Orice deteriorare, fisură sau uzură necesită înlocuire imediată.
6. Asigurați-vă că toate elementele sunt montate corect și bine fixate după curățare.
7. Nu utilizați substanțe chimice agresive, înălbitori sau alte produse care ar putea deteriora suprafața din oțel inoxidabil.
8. Nu folosiți unelte metalice pentru ridicarea capacului sau pentru îndepărtarea murdăriei.
9. Nu lăsați obiecte grele pe capacul scurgerii pentru a evita deformarea acestuia.

(UK) РЕКОМЕНДАЦІЇ

1. Підтримуйте чистоту кришки зливу, використовуючи доступні засоби для чищення ванної кімнати.
2. Уникайте засобів, що містять абразивні речовини, та гострих інструментів, які можуть подряпати елементи з нержавіючої сталі.
3. Періодично очищайте внутрішню частину зливу: зніміть кришку, приберіть забруднення та промийте елементи під проточною водою.
4. У разі сильного забруднення зніміть зливне сито та сифон, ретельно їх очистіть і знову встановіть.
5. Регулярно перевіряйте стан ущільнювача сифона. Будь-які пошкодження, тріщини або зношення потребують негайної заміни.
6. Переконайтеся, що після чищення всі елементи правильно встановлені та щільно з’єднані.
7. Не використовуйте агресивні хімічні засоби, відбілювачі або інші речовини, що можуть пошкодити поверхню з нержавіючої сталі.
8. Не використовуйте металеві інструменти для піддівання кришки або видалення забруднень.
9. Не залишайте важкі предмети на кришці зливу, щоб уникнути її деформації.

(RU) РЕКОМЕНДАЦИИ

1. Поддерживайте чистоту крышки слива, используя доступные средства для уборки ванной комнаты.
2. Избегайте средств, содержащих абразивы, и острых инструментов, которые могут поцарапать элементы из нержавеющей стали.
3. Периодически очищайте внутреннюю часть слива: снимите крышку, удалите загрязнения и промойте элементы под проточной водой.
4. При сильных загрязнениях снимите сливную решётку и сифон, тщательно их очистите и установите обратно.
5. Регулярно проверяйте состояние уплотнителя сифона. Любые повреждения, трещины или износ требуют немедленной замены.
6. Убедитесь, что после очистки все элементы правильно установлены и плотно соединены.
7. Не используйте агрессивные химические средства, отбеливатели или другие препараты, которые могут повредить поверхность из нержавеющей стали.
8. Не используйте металлические инструменты для поддевания крышки или удаления загрязнений.
9. Не оставляйте тяжёлые предметы на крышке слива, чтобы избежать её деформации.

(DE) EMPFEHLUNGEN

1. Halten Sie die Abflussabdeckung sauber und verwenden Sie handelsübliche Badreinigungsmittel.
2. Vermeiden Sie Reinigungsmittel mit scheuernden Substanzen sowie scharfe Werkzeuge, die Edelstahloberflächen zerkratzen können.
3. Reinigen Sie regelmäßig das Innere des Abflusses: Entfernen Sie die Abdeckung, beseitigen Sie Verschmutzungen und spülen Sie die Teile unter fließendem Wasser ab.
4. Bei stärkeren Verunreinigungen entfernen Sie das Abflusssieb und den Siphon, reinigen Sie beide gründlich und montieren Sie sie erneut.
5. Überprüfen Sie regelmäßig den Zustand der Siphondichtung. Jegliche Beschädigungen, Risse oder Abnutzungen erfordern einen sofortigen Austausch.
6. Stellen Sie sicher, dass nach der Reinigung alle Teile richtig eingesetzt und dicht verbunden sind.
7. Verwenden Sie keine aggressiven Chemikalien, Bleichmittel oder andere Mittel, die Edelstahloberflächen beschädigen können.
8. Verwenden Sie keine Metallwerkzeuge, um die Abdeckung anzuheben oder Schmutz zu entfernen.
9. Legen Sie keine schweren Gegenstände auf die Abflussabdeckung, um Verformungen zu vermeiden.

(LT) REKOMENDACIJOS

1. Laikykite švarų nuotekų dangtelį, naudodami įprastas vonios kambario valymo priemones.
2. Venkite abrazyvinių medžiagų turinčių valiklių ir aštrių įrankių, kurie gali subraižyti nerūdijančio plieno elementus.
3. Periodiškai valykite nuotekų vidų: nuimkite dangtelį, pašalinkite nešvarumus ir nuplaukite dalis tekančiu vandeniu.
4. Esant didesniam užterštumui, išardykite nuotekų sietelį ir sifoną, kruopščiai juos išvalykite ir vėl surinkite.
5. Reguliariai tikrinkite sifono tarpiklio būklę. Bet kokie pažeidimai, įtrūkimai ar nusidėvėjimas reikalauja nedelsiant pakeisti.
6. Įsitikinkite, kad po valymo visi elementai yra tinkamai įstatyti ir sandariai sujungti.
7. Nenaudokite agresyvių chemikalų, baliklių ar kitų priemonių, kurios gali pažeisti nerūdijančio plieno paviršių.
8. Nenaudokite metalinių įrankių dangteliui kilstelėti ar nešvarumams pašalinti.
9. Nedėkite sunkių daiktų ant nuotekų dangtelio, kad išvengtumėte jo deformacijos.

2

MONTAŻ PRODUKTU / PRODUCT ASSEMBLY / MONTÁŽ PRODUKTU / MONTÁŽ PRODUKTU / A TERMÉK ÖSSZESZERELÉSE / ASAMBLAREA PRODUSULUI / МОНТАЖ ВИРОБУ / МОНТАЖ ИЗДЕЛИЯ / PRODUKTMONTAGE / PRODUKTO SURINKIMAS

PL Przedstawione elementy oraz schematy montażu mają charakter poglądowy. Rzeczywisty produkt może nieznacznie różnić się od ilustracji, a zawartość opakowania może odbiegać od przedstawionych rysunków.

EN The components and assembly diagrams shown are for illustrative purposes only. The actual product may differ slightly from the illustrations, and the contents of the package may vary from the drawings shown.

CS Uvedené prvky a montážní schémata mají pouze ilustrační charakter. Skutečný výrobek se může mírně lišit od ilustrací a obsah balení se může od uvedených obrázků odlišovat.

SK Uvedené prvky a montážne schémy majú iba ilustračný charakter. Skutočný výrobok sa môže mierne líšiť od ilustrácií a obsah balenia sa môže od uvedených obrázkov odlišovať.

HU A bemutatott elemek és szerelési ábrák csak tájékoztató jellegűek. A tényleges termék kis mértékben eltérhet az illusztrációktól, és a csomag tartalma eltérhet a bemutatott rajzoktól.

RO Elementele și schemele de asamblare prezentate au doar caracter ilustrativ. Produsul real poate diferi ușor de ilustrații, iar conținutul pachetului poate varia față de desenele prezentate.

UA Наведені елементи та схеми складання мають ознайомчий характер. Реальний продукт може дещо відрізнятися від ілюстрацій, а вміст упаковки може відрізнятися від поданих зображень.

RU Представленные элементы и схемы сборки носят ознакомительный характер. Реальный продукт может незначительно отличаться от изображений, а комплект поставки может отличаться от представленных рисунков.

DE Die dargestellten Teile und Montageschemata dienen nur zur Veranschaulichung. Das tatsächliche Produkt kann geringfügig von den Abbildungen abweichen, und der Packungsinhalt kann von den dargestellten Zeichnungen unterschiedlich sein.

LT Pateikti elementai ir surinkimo schemos yra tik iliustracinio pobūdžio. Tikrasis gaminys gali šiek tiek skirtis nuo iliustracijų, o pakuotės turinys gali neatitikti pateiktų brėžinių.

SCHEMAT MONTAŻOWY / ASSEMBLY DIAGRAM / MONTÁŽNÍ SCHÉMA / MONTÁŽNA SCHÉMA / SZERELÉSI RAJZ / SCHEMĂ DE MONTAJ / МОНТАЖНА СХЕМА / МОНТАЖНАЯ СХЕМА / MONTAGESCHEMA / MONTAVIMO SCHEMA

1

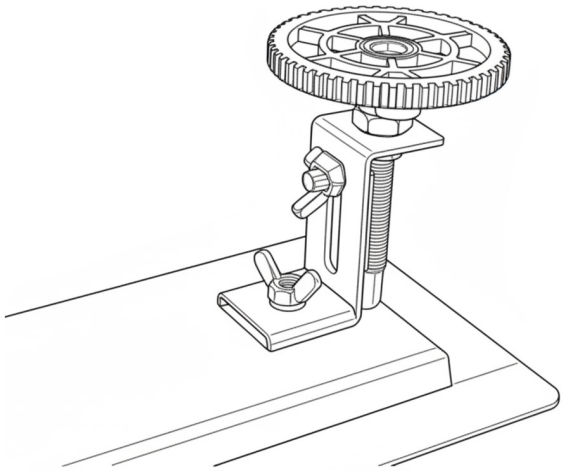

2

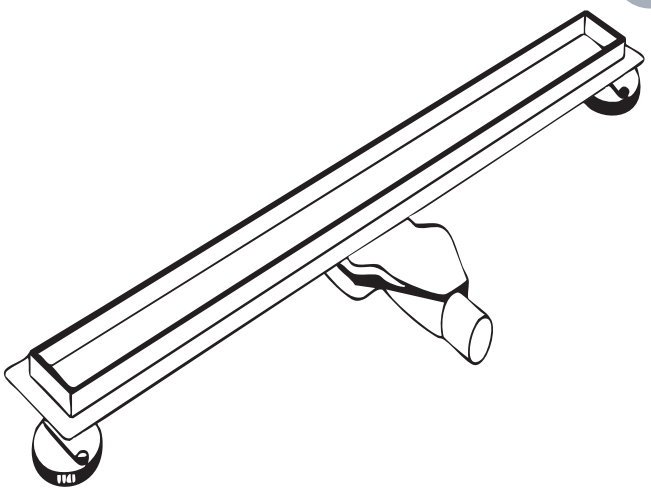

3

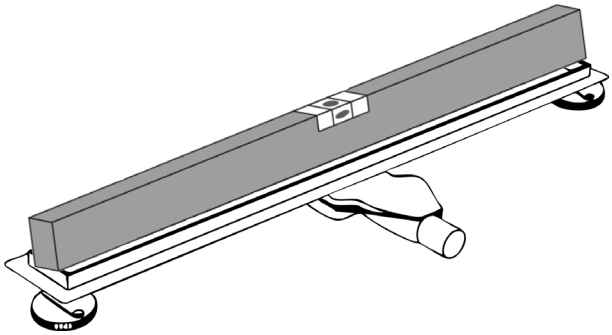

4

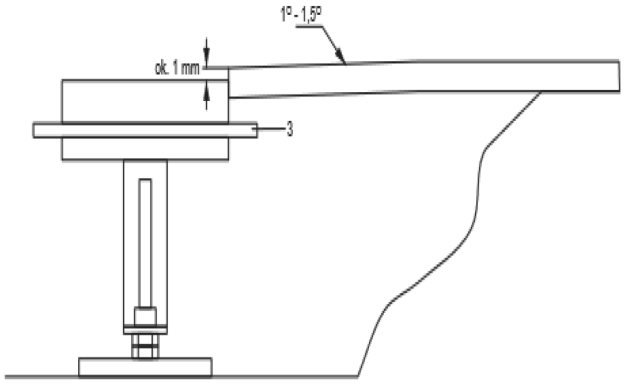

5

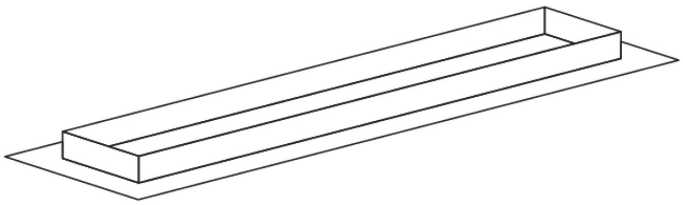

6

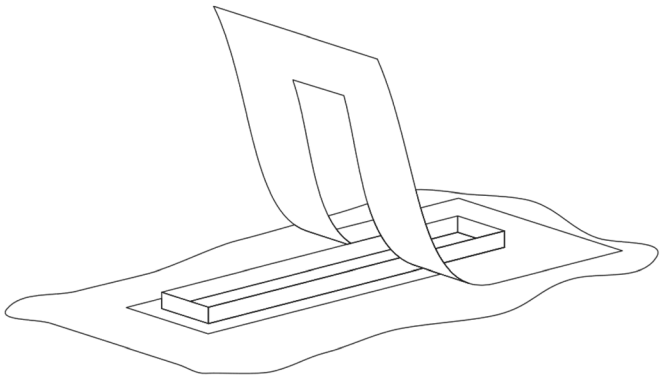

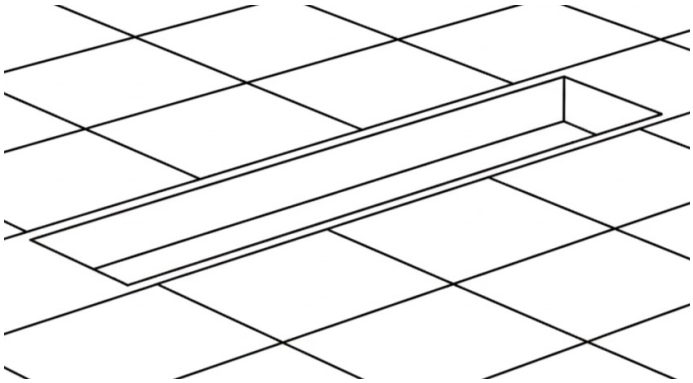

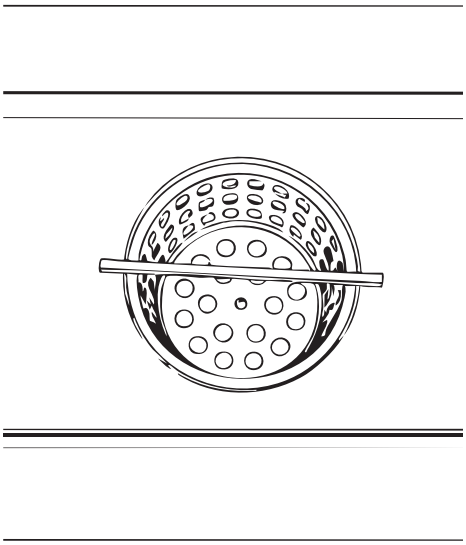

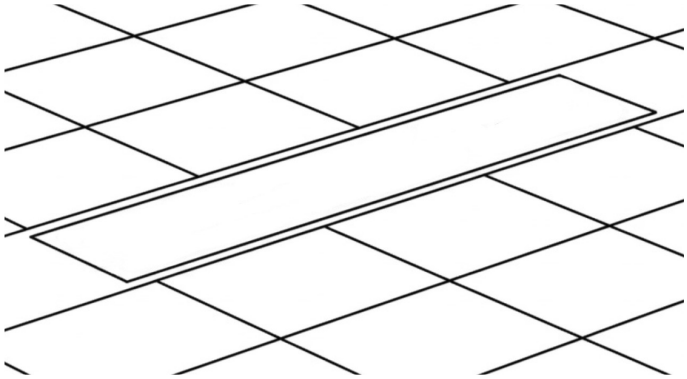

(PL) KROKI MONTAŻU

Przed montażem

Przed rozpoczęciem instalacji należy dokładnie zmierzyć planowane położenie odpływu. Podczas pomiarów trzeba uwzględnić zarówno rozmieszczenie istniejącej instalacji kanalizacyjnej, jak i układ płytek ceramicznych.

KROK 1. Montaż podstawek

- Zamontuj regulowane podstawki, a następnie dokręć je dołączonymi nakrętkami.

KROK 2. Podłączenie odpływu

- Ustaw odpływ w miejscu docelowym.
- Podłącz go do instalacji kanalizacyjnej.
- W razie potrzeby użyj redukcji rurowej, aby dopasować średnicę.
- Sprawdź szczelność połączeń (np. poprzez wlanie wody do odpływu).

KROK 3. Ustawienie poziomu

- Ustal poziom posadzki.
- Wypoziomuj odpływ za pomocą podstawek.

Pamiętaj: górna krawędź odpływu powinna znajdować się ok. 1 mm poniżej górnego poziomu posadzki,
zalecany spadek posadzki w kierunku odpływu: 1%–1,5% (aby uniknąć gromadzenia się wody).

KROK 4. Mocowanie podstawek

- Jeśli podstawki mają otwory montażowe, przykręć je do podłoża.

KROK 5. Wylewka betonowa

- Zalej odpływ wylewką betonową.
- Zadbaj, aby wysokość wylewki była równa poziomowi kołnierza odpływu.

KROK 6. Uszczelnienie połączenia

- Po wyschnięciu wylewki zabezpiecz połączenie między kołnierzem odpływu a posadzką materiałem hydroizolacyjnym odpornym na wodę.
- Wokół kołnierza nanieś dodatkową warstwę materiału wodoodpornego (np. „gumy w płynie”).
- Obszar pokrycia powinien być większy niż rozmiar maty hydroizolacyjnej.
- Po wyschnięciu wykonaj uszczelnienie strefy wokół odpływu, nakładając silikon lub elastyczną fugę.

KROK 7. Montaż płytek / warstwy wykończeniowej

- Nałóż klej przeznaczony do wilgotnych pomieszczeń.
- Ułóż płytki, doprowadzając je szczelnie do kołnierza odpływu.
- Po związaniu zaprawy usuń resztki kleju i zanieczyszczenia.

KROK 8. Montaż syfonu

- Zamontuj syfon zgodnie z pokazanym rysunkiem instrukcyjnym.
- Dociśnij lekko aż całkowicie i stabilnie się osadzi.

KROK 9. Montaż maskownicy

- Umieść maskownicę w otworze odpływu zgodnie z jej orientacją i konstrukcją.
- Upewnij się, że maskownica stabilnie leży i nie przesuwa się podczas użytkowania.

(EN) ASSEMBLY STEPS

Before installation

Before starting the installation, carefully measure the planned position of the drain. During the measurements, you must consider both the layout of the existing plumbing system and the arrangement of ceramic tiles.

STEP 1. Installing the supports

- Install the adjustable supports and then tighten them with the included nuts.

STEP 2. Connecting the drain

- Place the drain in its final location.
- Connect it to the plumbing system.
- If necessary, use a pipe reducer to match diameters.
- Check the tightness of the connections (e.g., by pouring water into the drain).

STEP 3. Leveling

- Set the floor level.
- Level the drain using the installed supports.

Remember: the top edge of the drain should be about 1 mm below the upper floor level recommended for tile installation. Recommended slope of the floor towards the drain: 1%–1.5% (to prevent water accumulation).

STEP 4. Securing the supports

- If the supports have mounting holes, fasten them to the substrate.

STEP 5. Concrete screed

- Pour the screed around the drain.
- Ensure the height of the screed matches the level of the drain flange.

STEP 6. Sealing the connection

- After the screed dries, seal the connection between the drain flange and the floor using a waterproofing material.
- Apply an additional layer of waterproof material around the flange (e.g., “liquid rubber”).
- The waterproofing coverage area should be larger than the waterproofing membrane size.
- After drying, seal the waterproofed drain area by applying elastic silicone or sealant.

STEP 7. Installing tiles / finishing layer

- Apply adhesive intended for wet rooms.
- Lay the tiles, ensuring they fit tightly to the drain flange.
- After the adhesive cures, remove any remaining glue and debris.

STEP 8. Installing the siphon

- Install the siphon according to the included instruction diagram.
- Press it lightly until it sits completely and securely.

STEP 9. Installing the cover plate

- Place the cover plate into the drain opening according to its orientation and design.
- Make sure the cover plate sits securely and does not move during use.

(CS) KROKY MONTÁŽE

Před montáží

Před zahájením instalace pečlivě změřte plánované umístění odtoku. Během měření je nutné zohlednit rozložení stávající kanalizační instalace i uspořádání keramických dlaždic.

KROK 1. Montáž podpěrek

- Namontujte nastavitelné podpěrky a poté je utáhněte přiloženými maticemi.

KROK 2. Připojení odtoku

- Umístěte odtok na jeho cílové místo.
- Připojte jej ke kanalizačnímu systému.
- V případě potřeby použijte redukci pro úpravu průměru.
- Zkontrolujte těsnost spojů (např. nalitím vody do odtoku).

KROK 3. Nastavení úrovně

- Určete úroveň podlahy.
- Vyrovnejte odtok pomocí namontovaných podpěrek

Pamatujte: horní hrana odtoku by se měla nacházet asi 1 mm pod horní úrovní podlahy určené pro pokládku dlaždic.
Doporučený sklon podlahy směrem k odtoku: 1–1,5 % (aby se zabránilo hromadění vody).

KROK 4. Upevnění podpěrek

- Pokud mají podpěrky montážní otvory, upevněte je k podkladu.

KROK 5. Betonová mazanina

- Zalejte odtok betonovou mazaninou.
- Dbejte na to, aby výška mazaniny odpovídala úrovni límce odtoku.

KROK 6. Utěsnění spojení

- Po vyschnutí mazaniny utěsněte spoj mezi límcem odtoku a podlahou materiálem odolným proti vodě.
- Okolo límce naneste další vrstvu hydroizolačního materiálu (např. „tekuté gumy“).
- Plocha pokrytí by měla být větší než rozměr hydroizolační rohože.
- Po vyschnutí proveďte finální utěsnění oblasti odtoku pomocí silikonového nebo elastického tmelu.

KROK 7. Pokládka dlaždic / finální vrstvy

- Naneste lepidlo určené do vlhkých prostor.
- Položte dlaždice tak, aby těsně přiléhaly k límci odtoku.
- Po zatvrdnutí lepidla odstraňte zbytky lepidla a nečistoty.

KROK 8. Montáž sifonu

- Namontujte sifon podle přiloženého montážního nákresu.
- Lehce jej zatlačte, dokud zcela a stabilně nezapadne.

KROK 9. Montáž krytky

- Umístěte krytku do otvoru odtoku podle její orientace a konstrukce.
- Ujistěte se, že krytka stabilně drží a neposouvá se během používání.

(SK) KROKY MONTÁŽE

Pred montážou

Pred začatím inštalácie dôkladne zmerajte plánované umiestnenie odtoku. Pri meraniach je potrebné zohľadniť rozmiestnenie existujúcej kanalizačnej inštalácie aj rozloženie keramických dlaždíc.

KROK 1. Montáž podstavcov

- Namontujte nastaviteľné podstavce a následne ich dotiahnite priloženými maticami.

KROK 2. Pripojenie odtoku

- Umiestnite odtok na jeho konečné miesto.
- Pripojte ho ku kanalizačnému systému.
- V prípade potreby použite redukciu rúry, aby ste upravili priemer.
- Overte tesnosť spojov (napr. naliatím vody do odtoku).

KROK 3. Nastavenie úrovne

- Určte úroveň podlahy.
- Vyrovnajte odtok pomocou namontovaných podstavcov.

Pamätajte: horná hrana odtoku by sa mala nachádzať približne 1 mm pod hornou úrovňou podlahy určenej pre pokládku dlaždíc.
Odporúčaný spád podlahy smerom k odtoku: 1–1,5 % (aby sa zabránilo hromadeniu vody).

KROK 4. Upevnenie podstavcov

- Ak majú podstavce montážne otvory, pripevnite ich k podkladu.

KROK 5. Betónová mazanina

- Zalejte odtok betónovou mazaninou.
- Dbajte na to, aby výška mazaniny zodpovedala úrovni príruby odtoku.

KROK 6. Utesnenie spojenia

- Po vyschnutí mazaniny utesnite spoj medzi prírubou odtoku a podlahou materiálom odolným voči vode.
- Okolo príruby naneste dodatočnú vrstvu hydroizolačného materiálu (napr. „tekutej gumy“).
- Plocha pokrytia by mala byť väčšia než rozmer hydroizolačnej rohože.
- Po vyschnutí vykonajte finálne utesnenie zóny odtoku elastickým silikónom alebo tmelom.

KROK 7. Pokládka dlaždíc / konečnej vrstvy

- Naneste lepidlo určené do vlhkých priestorov.
- Uložte dlaždice tak, aby tesne priliehali k prírube odtoku.
- Po vytvrdnutí lepidla odstráňte zvyšky lepidla a nečistoty.

KROK 8. Montáž sifónu
- Namontujte sifón podľa priloženého montážneho výkresu.
- Jemne ho zatlačte, kým úplne a stabilne nezapadne.

KROK 9. Montáž krytky
- Umiestnite krytku do otvoru odtoku podľa jej orientácie a konštrukcie.
- Uistite sa, že krytka pevne drží a neposúva sa počas používania.

(HU) ÖSSZESZERELÉSI LÉPÉSEK

Szerelés előtt

A szerelés megkezdése előtt pontosan mérje meg a tervezett lefolyó helyét. A mérések során figyelembe kell venni a meglévő csatornarendszer elrendezését és a kerámialapok kiosztását is.

1. LÉPÉS: A tartólábak felszerelése
- Szerelje fel az állítható tartólábakat, majd húzza meg őket a mellékelt anyákkal.

2. LÉPÉS: A lefolyó csatlakoztatása
- Helyezze a lefolyót a végleges pozícióba.
- Csatlakoztassa a csatornarendszerhez.
- Szükség esetén használjon csőszűkítőt az átmérő igazításához.
- Ellenőrizze a csatlakozások tömítettségét (pl. víz ráöntésével).

3. LÉPÉS: A szint beállítása
- Határozza meg a padló szintjét.
- Állítsa be a lefolyót a felszerelt tartólábak segítségével.

Fontos: a lefolyó felső éle kb. 1 mm-rel legyen a padlószint alatt, amelyre a burkolat kerül.
Ajánlott padlódőlés a lefolyó felé: 1–1,5% (a víz pangásának elkerülése érdekében).

4. LÉPÉS: A tartólábak rögzítése
- Ha a tartólábakon rögzítőfuratok találhatók, erősítse őket az aljzathoz.

5. LÉPÉS: Beton aljzat készítése
- Öntse körbe a lefolyót beton esztrichhel.
- Ügyeljen arra, hogy az esztrich magassága megegyezzen a lefolyó karimájának szintjével.

6. LÉPÉS: A csatlakozás vízszigetelése
- Az esztrich megszáradása után vízálló szigetelőanyaggal zárja le a lefolyó karimája és az aljzat közötti csatlakozást.
- Vigyen fel további vízszigetelő réteget a karima köré (pl. „folyékony gumit”).
- A szigetelés fedési területe legyen nagyobb, mint a szigetelőlemez mérete.
- Száradás után végezze el a lefolyó körüli zóna végső tömítését szilikonos vagy rugalmas fugázóanyaggal.

7. LÉPÉS: Csempék / burkolati réteg lerakása
- Vigyen fel ragasztót, amely nedves helyiségekhez készült.
- Rakja le a csempéket úgy, hogy azok szorosan illeszkedjenek a lefolyó karimájához.
- A ragasztó megkötése után távolítsa el a ragasztómaradványokat és szennyeződéseket.

8. LÉPÉS: Szifon felszerelése
- Szerelje fel a szifont a mellékelt útmutató rajza szerint.
- Finoman nyomja be, amíg teljesen és stabilan a helyére nem kerül.

9. LÉPÉS: A rács / fedőrács felszerelése
- Helyezze be a fedőrácsot a lefolyó nyílásába annak kialakítása és orientációja szerint.
- Győződjön meg arról, hogy a rács stabilan rögzül és nem mozdul el használat közben.

(RO) PAȘII DE MONTAJ

Înainte de montaj

Înainte de a începe instalarea, măsurați cu atenție poziția planificată a rigolei. În timpul măsurătorilor trebuie luată în considerare atât poziția instalației de canalizare existente, cât și dispunerea plăcilor ceramice.

PASUL 1. Montarea suporturilor
- Montați suporturile reglabile și apoi strângeți-le cu piulițele incluse.

PASUL 2. Conectarea rigolei
- Așezați rigola în poziția finală.
- Conectați-o la instalația de canalizare.
- Dacă este necesar, folosiți un reducător pentru a adapta diametrul.
- Verificați etanșeitatea conexiunilor (de ex. turnând apă în rigolă).

PASUL 3. Nivelarea
- Stabiliți nivelul podelei.
- Nivelați rigola folosind suporturile montate.

Rețineți: marginea superioară a rigolei trebuie să fie cu aproximativ 1 mm sub nivelul superior al podelei pregătite pentru montarea plăcilor. Panta recomandată a podelei către rigolă: 1–1,5% (pentru a evita acumularea apei).

PASUL 4. Fixarea suporturilor
- Dacă suporturile au orificii de montaj, fixați-le de substrat.

PASUL 5. Turnarea șapei
- Turnați șapa de beton în jurul rigolei.
- Asigurați-vă că înălțimea șapei este la același nivel cu flanșa rigolei.

PASUL 6. Etanșarea conexiunii
- După uscarea șapei, etanșați conexiunea dintre flanșa rigolei și pardoseală cu un material hidroizolant.
- Aplicați un strat suplimentar de material hidroizolant în jurul flanșei (de ex. „cauciuc lichid”).
- Suprafața acoperită trebuie să fie mai mare decât dimensiunea membranei hidroizolante.
- După uscare, realizați etanșarea finală a zonei rigolei folosind silicon elastic sau chit de etanșare.

PASUL 7. Montarea plăcilor / stratului final
- Aplicați adeziv destinat spațiilor umede.
- Montați plăcile astfel încât acestea să se potrivească perfect cu flanșa rigolei.
- După întărirea adezivului, îndepărtați resturile de adeziv și impuritățile.

PASUL 8. Montarea sifonului
- Montați sifonul conform desenului tehnic inclus.
- Apăsați ușor până când se fixează complet și stabil.

PASUL 9. Montarea grilei
- Introduceți grila în deschiderea rigolei conform orientării și construcției acesteia.
- Asigurați-vă că grila stă stabil și nu se deplasează în timpul utilizării.

(UA) КРОКИ МОНТАЖУ

Перед монтажем

Перед початком установки уважно виміряйте заплановане місце розташування трапа. Під час вимірювань потрібно враховувати як розташування наявної каналізаційної системи, так і схему укладання керамічної плитки.

КРОК 1. Встановлення опор
- Встановіть регульовані опори, а потім затягніть їх доданими гайками.

КРОК 2. Підключення трапа
- Розташуйте трап у його кінцевому місці.
- Під’єднайте його до каналізаційної системи.
- За потреби використовуйте редуктор для узгодження діаметрів.
- Перевірте герметичність з’єднань (наприклад, наливши воду в трап).

КРОК 3. Вирівнювання
- Визначте рівень підлоги.
- Вирівняйте трап за допомогою встановлених опор.

Пам’ятайте: верхній край трапа має бути приблизно на 1 мм нижче рівня підлоги, призначеного для укладання плитки. Рекомендований ухил підлоги в напрямку трапа: 1–1,5 % (щоб уникнути застою води).

КРОК 4. Кріплення опор
- Якщо опори мають монтажні отвори, закріпіть їх до основи.

КРОК 5. Заливання стяжки
- Залийте бетонну стяжку навколо трапа.
- Переконайтеся, що висота стяжки збігається з рівнем фланця трапа.

КРОК 6. Гідроізоляція з'єднання
- Після висихання стяжки загерметизуйте з'єднання між фланцем трапа та підлогою гідроізоляційним матеріалом.
- Нанесіть додатковий шар гідроізоляції навколо фланця (наприклад, «рідкої гуми»).
- Площа покриття повинна бути більшою, ніж розмір гідроізоляційної мембрани.
- Після висихання виконайте остаточне ущільнення зони трапа еластичним силіконом або герметиком.

КРОК 7. Укладання плитки / фінішного шару
- Нанесіть клей, призначений для вологих приміщень.
- Укладіть плитку таким чином, щоб вона щільно прилягала до фланця трапа.
- Після затвердіння клею видаліть залишки клею та забруднення.

КРОК 8. Встановлення сифона
- Встановіть сифон згідно з доданою монтажною схемою.
- Легко натисніть, доки він повністю та стабільно не зафіксується.

КРОК 9. Встановлення кришки
- Вставте кришку в отвір трапа відповідно до її орієнтації та конструкції.
- Переконайтеся, що кришка надійно тримається та не рухається під час використання.

(RU) ШАГИ МОНТАЖА

Перед установкой

Перед началом монтажа тщательно измерьте запланированное место для трапа. При измерениях необходимо учитывать расположение существующей канализационной системы, а также схему укладки керамической плитки.

ЭТАП 1. Установка опор
- Установите регулируемые опоры и затем затяните их прилагаемыми гайками.

ЭТАП 2. Подключение трапа
- Установите трап в его конечное положение.
- Подключите его к канализационной системе.
- При необходимости используйте переходник для совмещения диаметров.
- Проверьте герметичность соединений (например, залив воду в трап).

ЭТАП 3. Выравнивание
- Определите уровень пола.
- Отрегулируйте высоту трапа с помощью установленных опор.

Помните: верхний край трапа должен находиться примерно на 1 мм ниже уровня пола, предназначенного для укладки плитки. Рекомендуемый уклон пола в сторону трапа: 1–1,5 % (чтобы избежать застоя воды).

ЭТАП 4. Фиксация опор
- Если опоры имеют монтажные отверстия, закрепите их на основании.

ЭТАП 5. Заливка стяжки
- Залейте бетонную стяжку вокруг трапа.
- Убедитесь, что высота стяжки совпадает с уровнем фланца трапа.

ЭТАП 6. Гидроизоляция соединения
- После высыхания стяжки нанесите гидроизоляционный материал на соединение между фланцем трапа и полом.
- Нанесите дополнительный слой гидроизоляции вокруг фланца (например, «жидкая резина»).
- Площадь покрытия должна быть больше размера гидроизоляционной мембраны.
- После высыхания выполните окончательную герметизацию зоны трапа силиконом или эластичным герметиком.

ЭТАП 7. Укладка плитки / финишного покрытия
- Нанесите клей, предназначенный для влажных помещений.
- Уложите плитку так, чтобы она плотно прилегала к фланцу трапа.
- После высыхания клея удалите остатки клея и загрязнения.

ЭТАП 8. Установка сифона
- Установите сифон согласно прилагаемой монтажной схеме.
- Легко нажмите, пока он полностью и надежно не зафиксируется.

ЭТАП 9. Установка декоративной решётки
- Вставьте декоративную решётку в отверстие трапа в соответствии с её ориентацией и конструкцией.
- Убедитесь, что решётка надёжно закреплена и не двигается при использовании.

(DE) MONTAGESCHRITTE

Vor der Montage

Bevor Sie mit der Installation beginnen, messen Sie sorgfältig die geplante Position des Ablaufs. Bei den Messungen müssen sowohl die vorhandene Abwasserinstallation als auch das Layout der keramischen Fliesen berücksichtigt werden.

SCHRITT 1. Montage der Stützfüße
- Montieren Sie die verstellbaren Stützfüße und ziehen Sie sie anschließend mit den beiliegenden Muttern fest.

SCHRITT 2. Anschluss des Ablaufs
- Platzieren Sie den Ablauf an seiner endgültigen Position.
- Schließen Sie ihn an das Abwassersystem an.
- Falls erforderlich, verwenden Sie einen Reduzieradapter, um unterschiedliche Durchmesser anzupassen.
- Überprüfen Sie die Dichtheit der Verbindungen (z. B. durch Eingießen von Wasser in den Ablauf).

SCHRITT 3. Nivellierung
- Bestimmen Sie das Fußbodenniveau.
- Richten Sie den Ablauf mithilfe der montierten Stützfüße aus.

Hinweis: Die obere Kante des Ablaufs sollte etwa 1 mm unter dem Fußbodenniveau liegen, das für das Verlegen der Fliesen vorgesehen ist. Empfohlenes Gefälle des Bodens in Richtung Ablauf: 1–1,5 % (zur Vermeidung von Wasseransammlungen).

SCHRITT 4. Befestigung der Stützfüße
- Wenn die Stützfüße Befestigungslöcher haben, befestigen Sie sie am Untergrund.

SCHRITT 5. Estrich
- Gießen Sie den Estrich um den Ablauf herum.
- Achten Sie darauf, dass die Estrichhöhe dem Niveau des Ablauf-Flansches entspricht.

SCHRITT 6. Abdichtung der Verbindung
- Nach dem Trocknen des Estrichs abdichten Sie die Verbindung zwischen dem Ablauf-Flansch und dem Boden mit einem geeigneten Abdichtungsmaterial.
- Tragen Sie eine zusätzliche Schicht Abdichtung um den Flansch herum auf (z. B. „flüssiger Gummi").
- Der abgedichtete Bereich sollte größer sein als die Fläche der Dichtungsbahn.
- Nach dem Trocknen führen Sie die endgültige Abdichtung der Ablaufzone mit elastischem Silikon oder Dichtmasse durch.

SCHRITT 7. Verlegen der Fliesen / der Deckschicht
- Tragen Sie einen für Feuchträume geeigneten Fliesenkleber auf.
- Verlegen Sie die Fliesen so, dass sie eng am Flansch des Ablaufs anliegen.
- Entfernen Sie nach dem Aushärten des Klebers Kleberreste und Verunreinigungen.

SCHRITT 8. Montage des Siphons
- Montieren Sie den Siphon gemäß der beiliegenden technischen Zeichnung.
- Drücken Sie ihn leicht ein, bis er vollständig und stabil einrastet.

SCHRITT 9. Montage der Abdeckplatte
- Setzen Sie die Abdeckplatte entsprechend ihrer Ausrichtung und Konstruktion in die Ablauföffnung ein.
- Stellen Sie sicher, dass die Abdeckung sicher sitzt und sich während der Nutzung nicht bewegt.

(LT) MONTAVIMO ŽINGSNIAI

Prieš montavimą

Prieš pradėdami montuoti, kruopščiai išmatuokite numatytą trapelio vietą. Atliekant matavimus būtina atsižvelgti į esamos nuotekų sistemos išdėstymą ir keramikinių plytelių išplanavimą.

1 ŽINGSNIS. Atramų montavimas

- Sumontuokite reguliuojamas atramas ir pritvirtinkite jas pridedamomis veržlėmis.

2 ŽINGSNIS. Trapelio prijungimas

- Padėkite trapelį jo galutinėje vietoje.
- Prijunkite jį prie nuotekų sistemos.
- Jei reikia, naudokite redukciją vamzdžio skersmeniui suderinti.
- Patikrinkite jungčių sandarumą (pvz., įpildami vandens į trapelį).

3 ŽINGSNIS. Lyginimas

- Nustatykite grindų lygį.
- Išlyginkite trapelį naudodami sumontuotas atramas.

Atminkite: trapelio viršutinė briauna turi būti maždaug 1 mm žemiau grindų lygio, skirto plytelėms kloti.
Rekomenduojamas grindų nuolydis trapelio link: 1–1,5 % (kad nesikauptų vanduo).

4 ŽINGSNIS. Atramų tvirtinimas

- Jei atramos turi montavimo angas, pritvirtinkite jas prie pagrindo.

5 ŽINGSNIS. Betono išlyginamasis sluoksnis (estrichas)

- Užpilkite betono sluoksnį aplink trapelį.
- Užtikrinkite, kad betono sluoksnio aukštis sutaptų su trapelio flanšo lygiu.

6 ŽINGSNIS. Jungties sandarinimas

- Išdžiūvus išlyginamajam sluoksniui, užsandarinkite jungtį tarp trapelio flanšo ir grindų hidroizoliacine medžiaga.
- Aplink flanšą užtepkite papildomą hidroizoliacijos sluoksnį (pvz., „skystos gumos“).
- Hidroizoliacijos plotas turėtų būti didesnis nei hidroizoliacinės membranos dydis.
- Išdžiūvus, atlikite galutinį sandarinimą elastingu silikonu arba hermetiku.

7 ŽINGSNIS. Plytelių / viršutinio sluoksnio klojimas

- Užtepkite klijų, skirtų drėgnoms patalpoms.
- Klokite plyteles taip, kad jos glaudžiai priglustų prie trapelio flanšo.
- Sukietėjus klijams, pašalinkite likučius ir nešvarumus.

8 ŽINGSNIS. Sifono montavimas

- Sumontuokite sifoną pagal pridėtą techninį brėžinį.
- Lengvai įspauskite, kol jis visiškai ir stabiliai įsitvirtins.

9 ŽINGSNIS. Grotelių / dangtelio montavimas

- Įdėkite dangtelį į trapelio angą pagal jo orientaciją ir konstrukciją.
- Įsitikinkite, kad dangtelis laikosi stabiliai ir nejuda naudojimo metu.

IMPORTER / PRODUCENT

HYDRO SAN sp. z o.o.
Świdry 104C,
21-400 Łuków
hydrosan.eu