HYDROSAN

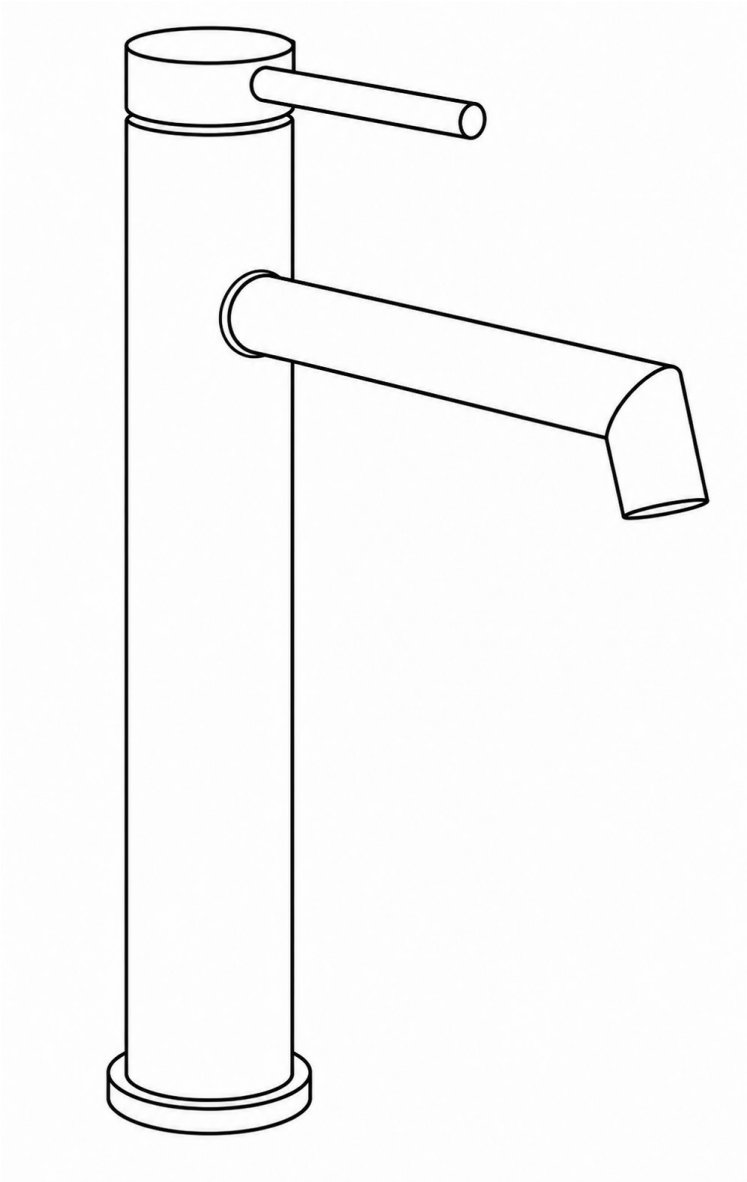

BONA

hydrosan.eu

1 Informacje Ogólne / General Information / Všeobecné informace / Všeobecné informácie / Általános információk / Informații generale / Загальна інформація / Общая информация / Allgemeine Informationen / Bendroji informacija

(PL) **Dziękujemy Państwu za zakup naszego produktu. Przed rozpoczęciem użytkowania, prosimy o uważne zapoznanie się z poniższą instrukcją. Zamieszczone w instrukcji schematy i rysunki są uproszczone i zawierają jedynie szczegóły niezbędne do prawidłowego użytkowania produktu.**
UWAGA: Niestosowanie się do zaleceń zamieszczonych w niniejszej instrukcji może być podstawą do odrzucenia reklamacji.

(EN) **Thank you for purchasing our product. Before starting to use it, please carefully read the following instructions. The diagrams and illustrations included in this manual are simplified and contain only the details necessary for the correct use of the product.**
WARNING: Failure to follow the recommendations in this manual may be grounds for rejecting a warranty claim.

(CS) **Děkujeme vám za zakoupení našeho produktu. Před zahájením používání si prosím pečlivě přečtěte následující pokyny. Schémata a obrázky uvedené v této příručce jsou zjednodušené a obsahují pouze podrobnosti nezbytné pro správné používání produktu.**
UPOZORNĚNÍ: Nedodržení doporučení uvedených v této příručce může být důvodem k zamítnutí reklamace.

(SK) **Ďakujeme vám za zakúpenie nášho produktu. Pred začatím používania si prosím pozorne prečítajte nasledujúce pokyny. Schémy a obrázky uvedené v tejto príručke sú zjednodušené a obsahujú iba podrobnosti nevyhnutné na správne používanie produktu.**
UPOZORNENIE: Nedodržanie odporúčaní uvedených v tejto príručke môže byť dôvodom na zamietnutie reklamácie.

(HU) **Köszönjük, hogy megvásárolta termékünket. Használat megkezdése előtt kérjük, figyelmesen olvassa el az alábbi útmutatót. Az útmutatóban található ábrák és rajzok egyszerűsítettek, és csak a termék helyes használatához szükséges részleteket tartalmazzák.**
FIGYELEM: Az útmutatóban foglalt ajánlások be nem tartása a jótállási igény elutasításának alapja lehet.

(RO) **Vă mulțumim pentru achiziționarea produsului nostru. Înainte de a începe utilizarea, vă rugăm să citiți cu atenție instrucțiunile de mai jos. Schemele și desenele incluse în acest manual sunt simplificate și conțin doar detaliile necesare utilizării corecte a produsului.**
ATENȚIE: Nerespectarea recomandărilor din acest manual poate constitui motiv de respingere a reclamației.

(UA) **Дякуємо Вам за придбання нашого продукту. Перед початком використання, будь ласка, уважно ознайомтеся з наступною інструкцією. Схеми та малюнки, наведені в цій інструкції, спрощені та містять лише необхідні деталі для правильного використання продукту.**
УВАГА: Недотримання рекомендацій, зазначених у цій інструкції, може бути підставою для відхилення рекламації.

(RU) **Благодарим Вас за приобретение нашего продукта. Перед началом использования, пожалуйста, внимательно ознакомьтесь с данной инструкцией. Схемы и рисунки, приведенные в инструкции, упрощены и содержат только необходимые детали для правильного использования продукта.**
ВНИМАНИЕ: Несоблюдение рекомендаций, указанных в данной инструкции, может являться основанием для отказа в удовлетворении претензии.

(DE) **Vielen Dank für den Kauf unseres Produkts. Bevor Sie es verwenden, lesen Sie bitte sorgfältig die folgenden Anweisungen. Die in dieser Anleitung enthaltenen Diagramme und Abbildungen sind vereinfacht und enthalten nur die für die korrekte Verwendung des Produkts erforderlichen Details.**
ACHTUNG: Die Nichtbeachtung der in dieser Anleitung enthaltenen Empfehlungen kann ein Grund für die Ablehnung einer Reklamation sein.

(LT) **Dėkojame, kad įsigijote mūsų gaminį. Prieš pradėdami naudoti, atidžiai perskaitykite šią instrukciją. Šioje instrukcijoje pateikti brėžiniai ir schemos yra supaprastinti ir pateikia tik detales, būtinas tinkamam gaminio naudojimui.**
ĮSPĖJIMAS: Nesilaikant šios instrukcijos rekomendacijų, pretenzijos gali būti atmestos.

(PL) ZALECENIA

1. Użytkuj baterię umywalkową wyłącznie zgodnie z jej przeznaczeniem.
2. Przed podłączeniem baterii przepłucz instalację wodną, aby usunąć piasek, opiłki, kamień oraz inne zanieczyszczenia mogące uszkodzić głowicę, perlator lub uszczelki.
3. Po montażu sprawdź szczelność wszystkich połączeń oraz prawidłowe działanie baterii, uchwytu, wylewki i korka, jeżeli występuje w zestawie.
4. Regularnie czyść powierzchnię baterii miękką ściereczką oraz łagodnym środkiem czyszczącym przeznaczonym do armatury sanitarnej.
5. Po użyciu wycieraj baterię do sucha, aby ograniczyć powstawanie zacieków, osadów z kamienia i przebarwień.
6. Systematycznie czyść perlator lub sitko wylewki, usuwając kamień, piasek oraz inne zanieczyszczenia ograniczające przepływ wody.
7. Nie używaj druciaków, ostrych gąbek, szczotek, proszków, mleczek ściernych, środków z mikrogranulkami ani preparatów zawierających chlor, kwasy, zasady, alkohol lub rozpuszczalniki.
8. Nie pozostawiaj na powierzchni baterii substancji mogących powodować przebarwienia lub uszkodzenie powłoki, takich jak detergenty, kosmetyki, pasta do zębów, sól, ocet, odkamieniacze czy silne środki chemiczne.
9. Nie obciążaj wylewki, uchwytu ani korpusu baterii ciężkimi przedmiotami. Nie opieraj się na baterii i nie używaj jej jako podpory.
10. Nie obracaj wylewki poza dopuszczalny zakres pracy, jeżeli bateria posiada wylewkę obrotową. Może to doprowadzić do uszkodzenia mechanizmu lub uszczelek.
11. Jeżeli bateria posiada korek automatyczny, cięgno lub inne elementy dodatkowe, używaj ich zgodnie z przeznaczeniem i bez nadmiernej siły.
12. W przypadku stwierdzenia nieszczelności natychmiast zakręć dopływ wody i sprawdź połączenia instalacji.
13. Nie dokonuj samodzielnych przeróbek, modyfikacji ani demontażu elementów konstrukcyjnych baterii, głowicy, perlatora, uchwytu lub przyłączy.
14. Montaż powinien być wykonany przez osobę posiadającą odpowiednie umiejętności techniczne. Nieprawidłowy montaż może skutkować nieszczelnością, uszkodzeniem baterii lub instalacji wodnej.

(EN) RECOMMENDATIONS

1. Use the basin mixer tap only for its intended purpose.
2. Before connecting the tap, flush the water installation to remove sand, metal filings, limescale and other contaminants that may damage the cartridge, aerator or seals.
3. After installation, check the tightness of all connections and verify the correct operation of the tap, handle, spout and pop-up waste, if included.
4. Regularly clean the surface of the tap with a soft cloth and a mild cleaning agent intended for sanitary fittings.
5. Wipe the tap dry after use to reduce the formation of water stains, limescale deposits and discoloration.
6. Clean the aerator or spout strainer regularly, removing limescale, sand, and other impurities that may restrict water flow.
7. Do not use wire scourers, sharp sponges, brushes, powders, abrasive cleaners, products with microgranules or preparations containing chlorine, acids, alkalis, alcohol or solvents.
8. Do not leave substances on the surface of the tap that may cause discoloration or damage to the coating, such as detergents, cosmetics, toothpaste, salt, vinegar, descaling agents or strong chemical cleaners.
9. Do not load the spout, handle or body of the tap with heavy objects. Do not lean on the tap or use it as a support.
10. Do not rotate the spout beyond its permitted operating range if the tap has a swivel spout. This may damage the mechanism or seals.
11. If the tap is equipped with an automatic waste, pull rod or other additional components, use them only as intended and without excessive force.
12. If any leakage is detected, immediately shut off the water supply and check the installation connections.
13. Do not carry out any unauthorised alterations, modifications or disassembly of the tap's structural components, cartridge, aerator, handle or connections.
14. Installation should be carried out by a person with appropriate technical skills. Incorrect installation may result in leakage, damage to the tap or damage to the water installation.

(CS) DOPORUČENÍ

1. Používejte umyvadlovou baterii výhradně v souladu s jejím určením.
2. Před připojením baterie propláchněte vodovodní instalaci, aby došlo k odstranění písku, kovových pilin, vodního kamene a jiných nečistot, které mohou poškodit kartuši, perlátor nebo těsnění.
3. Po montáži zkontrolujte těsnost všech spojů a správnou funkci baterie, ovládací páky, výtokového ramínka a výpusti, pokud je součástí sady.
4. Povrch baterie pravidelně čistěte měkkým hadříkem a jemným čisticím prostředkem určeným pro sanitární armatury.
5. Po použití baterii otřete do sucha, aby se omezila tvorba skvrn od vody, usazenin vodního kamene a zabarvení.
6. Pravidelně čistěte perlátor nebo sítko výtokového ramínka a odstraňujte vodní kámen, písek a jiné nečistoty omezující průtok vody.
7. Nepoužívejte drátěnky, ostré houbičky, kartáče, prášky, abrazivní čisticí prostředky, přípravky s mikrogranulemi ani prostředky obsahující chlor, kyseliny, zásady, alkohol nebo rozpouštědla.
8. Nenechávejte na povrchu baterie látky, které mohou způsobit zabarvení nebo poškození povrchové úpravy, jako jsou detergenty, kosmetika, zubní pasta, sůl, ocet, odvápňovací prostředky nebo silné chemické čističe.
9. Nezatěžujte výtokové ramínko, ovládací páku ani tělo baterie těžkými předměty. Neopírejte se o baterii a nepoužívejte ji jako oporu.
10. Pokud je baterie vybavena otočným výtokovým ramínkem, neotáčejte jím mimo povolený rozsah pohybu. Mohlo by dojít k poškození mechanismu nebo těsnění.
11. Pokud je baterie vybavena automatickou výpustí, táhlem nebo jinými doplňkovými prvky, používejte je v souladu s jejich určením a bez použití nadměrné síly.
12. V případě zjištění netěsnosti okamžitě uzavřete přívod vody a zkontrolujte spoje instalace.
13. Neprovádějte samostatné úpravy, modifikace ani demontáž konstrukčních prvků baterie, kartuše, perlátoru, ovládací páky nebo přípojek.
14. Montáž by měla provádět osoba s odpovídajícími technickými dovednostmi. Nesprávná montáž může vést k netěsnosti, poškození baterie nebo vodovodní instalace.

(SK) ODPORÚČANIA

1. Používajte umývadlovú batériu výhradne v súlade s jej určením.
2. Pred pripojením batérie prepláchnite vodovodnú inštaláciu, aby ste odstránili piesok, kovové piliny, vodný kameň a iné nečistoty, ktoré môžu poškodiť kartušu, perlátor alebo tesnenia.
3. Po montáži skontrolujte tesnosť všetkých spojov a správnu funkciu batérie, ovládacej páky, výtokového ramena a výpuste, ak je súčasťou súpravy.
4. Povrch batérie pravidelne čistite mäkkou handričkou a jemným čistiacim prostriedkom určeným na sanitárnu armatúru.
5. Po použití batériu utrite dosucha, aby ste obmedzili tvorbu škvŕn od vody, usadenín vodného kameňa a zafarbenia.
6. Pravidelne čistite perlátor alebo sitko výtokového ramienka a odstraňujte vodný kameň, piesok a iné nečistoty obmedzujúce prietok vody.
7. Nepoužívajte drôtenky, ostré špongie, kefy, prášky, abrazívne čistiace prostriedky, prípravky s mikrogranulami ani prostriedky obsahujúce chlór, kyseliny, zásady, alkohol alebo rozpúšťadlá.
8. Nenechávajte na povrchu batérie látky, ktoré môžu spôsobiť zafarbenie alebo poškodenie povrchovej úpravy, ako sú detergenty, kozmetika, zubná pasta, soľ, ocot, odvápňovacie prostriedky alebo silné chemické čističe.
9. Nezaťažujte výtokové rameno, ovládaciu páku ani telo batérie ťažkými predmetmi. Neopierajte sa o batériu a nepoužívajte ju ako oporu.
10. Ak má batéria otočné výtokové rameno, neotáčajte ho mimo povolený rozsah pohybu. Môže to viesť k poškodeniu mechanizmu alebo tesnení.
11. Ak je batéria vybavená automatickou výpustou, tiahľom alebo inými doplnkovými prvkami, používajte ich v súlade s ich určením a bez použitia nadmernej sily.
12. V prípade zistenia netesnosti okamžite uzavrite prívod vody a skontrolujte spoje inštalácie.
13. Nevykonávajte samostatné úpravy, modifikácie ani demontáž konštrukčných prvkov batérie, kartuše, perlátora, ovládacej páky alebo prípojok.
14. Montáž by mala vykonávať osoba s primeranými technickými zručnosťami. Nesprávna montáž môže viesť k netesnosti, poškodeniu batérie alebo vodovodnej inštalácie.

(HU) AJÁNLÁSOK

1. A mosdócsaptelepet kizárólag rendeltetésszerűen használja.
2. A csaptelep csatlakoztatása előtt öblítse át a vízvezetékrendszert, hogy eltávolítsa a homokot, fémforgácsot, vízkövet és egyéb szennyeződéseket, amelyek károsíthatják a kerámiabetétet, a perlátort vagy a tömítéseket.
3. A szerelés után ellenőrizze az összes csatlakozás tömítettségét, valamint a csaptelep, a kar, a kifolyó és – ha a készlet része – a leeresztő megfelelő működését.
4. A csaptelep felületét rendszeresen tisztítsa puha ruhával és szaniterekhez való, kímélő tisztítószerrel.
5. Használat után törölje szárazra a csaptelepet, hogy csökkentse a vízfoltok, vízkőlerakódások és elszíneződések kialakulását.
6. Rendszeresen tisztítsa a perlátort vagy a kifolyócső szűrőjét, eltávolítva a vízkövet, homokot és egyéb szennyeződéseket, amelyek korlátozhatják a víz áramlását.
7. Ne használjon drótszivacsot, durva szivacsot, kefét, súrolóport, abrazív tisztítószert, mikrogranulátumot tartalmazó készítményt, illetve klórt, savakat, lúgokat, alkoholt vagy oldószereket tartalmazó szereket.
8. Ne hagyjon a csaptelep felületén olyan anyagokat, amelyek elszíneződést vagy a bevonat károsodását okozhatják, például tisztítószereket, kozmetikumokat, fogkrémet, sót, ecetet, vízkőoldót vagy erős vegyszereket.
9. Ne terhelje a kifolyót, a kart vagy a csaptelep testét nehéz tárgyakkal. Ne támaszkodjon a csaptelepre, és ne használja azt támaszként.
10. Ha a csaptelep forgatható kifolyóval rendelkezik, ne fordítsa azt a megengedett mozgástartományon túl. Ez a mechanizmus vagy a tömítések sérüléséhez vezethet.
11. Ha a csaptelep automata leeresztővel, húzórúddal vagy más kiegészítő elemekkel rendelkezik, azokat rendeltetésszerűen és túlzott erő alkalmazása nélkül használja.
12. Szivárgás észlelése esetén azonnal zárja el a vízellátást, és ellenőrizze a szerelési csatlakozásokat.
13. Ne végezzen önálló átalakításokat, módosításokat, illetve ne szerelje szét a csaptelep szerkezeti elemeit, a kerámiabetétet, a perlátort, a kart vagy a csatlakozásokat.
14. A szerelést megfelelő műszaki ismeretekkel rendelkező személynek kell elvégeznie. A helytelen szerelés szivárgást, a csaptelep vagy a vízvezetékrendszer károsodását okozhatja.

(UA) РЕКОМЕНДАЦІЇ

1. Використовуйте змішувач для умивальника виключно за призначенням.
2. Перед підключенням змішувача промийте водопровідну систему, щоб видалити пісок, металеву стружку, вапняний наліт та інші забруднення, які можуть пошкодити картридж, аератор або ущільнення.
3. Після монтажу перевірте герметичність усіх з’єднань та правильність роботи змішувача, ручки, виливу і донного клапана, якщо він входить до комплекту.
4. Регулярно очищуйте поверхню змішувача м’якою тканиною та делікатним засобом для чищення, призначеним для сантехнічної арматури.
5. Після використання витирайте змішувач насухо, щоб обмежити утворення плям від води, вапняного нальоту та зміни кольору поверхні.
6. Регулярно очищуйте аератор або сітку виливу, видаляючи вапняний наліт, пісок та інші забруднення, які можуть обмежувати потік води.
7. Не використовуйте металеві мочалки, жорсткі губки, щітки, порошки, абразивні засоби для чищення, засоби з мікрогранулами, а також препарати, що містять хлор, кислоти, луги, спирт або розчинники.
8. Не залишайте на поверхні змішувача речовини, які можуть спричинити зміну кольору або пошкодження покриття, зокрема мийні засоби, косметику, зубну пасту, сіль, оцет, засоби для видалення накипу або сильні хімічні засоби.
9. Не навантажуйте вилив, ручку або корпус змішувача важкими предметами. Не спирайтеся на змішувач і не використовуйте його як опору.
10. Якщо змішувач має поворотний вилив, не повертайте його за межі допустимого діапазону роботи. Це може призвести до пошкодження механізму або ущільнень.
11. Якщо змішувач оснащений автоматичним донним клапаном, тягою або іншими додатковими елементами, використовуйте їх відповідно до призначення та без застосування надмірної сили.
12. У разі виявлення протікання негайно перекрийте подачу води та перевірте з’єднання системи.
13. Не виконуйте самостійних переробок, модифікацій або демонтажу конструктивних елементів змішувача, картриджа, аератора, ручки чи підключень.
14. Монтаж має виконувати особа з відповідними технічними навичками. Неправильний монтаж може призвести до протікання, пошкодження змішувача або водопровідної системи.

(DE) EMPFEHLUNGEN

1. Verwenden Sie die Waschtischarmatur ausschließlich bestimmungsgemäß.
2. Spülen Sie vor dem Anschluss der Armatur die Wasserinstallation durch, um Sand, Metallspäne, Kalk und andere Verunreinigungen zu entfernen, die die Kartusche, den Perlator oder die Dichtungen beschädigen können.
3. Prüfen Sie nach der Montage die Dichtheit aller Verbindungen sowie die ordnungsgemäße Funktion der Armatur, des Griffs, des Auslaufs und des Ablaufventils, sofern dieses im Set enthalten ist.
4. Reinigen Sie die Oberfläche der Armatur regelmäßig mit einem weichen Tuch und einem milden Reinigungsmittel für Sanitärarmaturen.
5. Wischen Sie die Armatur nach Gebrauch trocken, um Wasserflecken, Kalkablagerungen und Verfärbungen zu reduzieren.
6. Reinigen Sie regelmäßig den Perlator oder das Sieb des Auslaufs und entfernen Sie Kalk, Sand sowie andere Verunreinigungen, die den Wasserfluss einschränken können.
7. Verwenden Sie keine Drahtschwämme, scharfen Schwämme, Bürsten, Pulver, scheuernden Reinigungsmittel, Mittel mit Mikrogranulat sowie keine Präparate, die Chlor, Säuren, Laugen, Alkohol oder Lösungsmittel enthalten.
8. Lassen Sie keine Substanzen auf der Oberfläche der Armatur zurück, die Verfärbungen oder Beschädigungen der Beschichtung verursachen können, wie Reinigungsmittel, Kosmetika, Zahnpasta, Salz, Essig, Entkalker oder starke chemische Mittel.
9. Belasten Sie den Auslauf, den Griff oder den Armaturenkörper nicht mit schweren Gegenständen. Stützen Sie sich nicht auf der Armatur ab und verwenden Sie sie nicht als Halterung.
10. Drehen Sie den Auslauf nicht über den zulässigen Bewegungsbereich hinaus, wenn die Armatur über einen schwenkbaren Auslauf verfügt. Dies kann zu Beschädigungen des Mechanismus oder der Dichtungen führen.
11. Wenn die Armatur mit einem automatischen Ablaufventil, einer Zugstange oder anderen Zusatzelementen ausgestattet ist, verwenden Sie diese bestimmungsgemäß und ohne übermäßige Kraftanwendung.
12. Bei Feststellung einer Undichtigkeit schließen Sie sofort die Wasserzufuhr und überprüfen Sie die Installationsverbindungen.
13. Nehmen Sie keine eigenmächtigen Umbauten, Änderungen oder Demontagen an Konstruktionselementen der Armatur, der Kartusche, des Perlators, des Griffs oder der Anschlüsse vor.
14. Die Montage sollte von einer Person mit entsprechenden technischen Kenntnissen durchgeführt werden. Eine unsachgemäße Montage kann zu Undichtigkeiten, Schäden an der Armatur oder an der Wasserinstallation führen.

(RO) RECOMANDĂRI

1. Utilizați bateria pentru lavoar exclusiv conform destinației sale.
2. Înainte de conectarea bateriei, clătiți instalația de apă pentru a îndepărta nisipul, pilitura metalică, depunerile de calcar și alte impurități care pot deteriora cartușul, aeratorul sau garniturile.
3. După montaj, verificați etanșeitatea tuturor conexiunilor și funcționarea corectă a bateriei, a mânerului, a pipei și a ventilului de scurgere, dacă acesta este inclus în set.
4. Curățați periodic suprafața bateriei cu o lavetă moale și cu un detergent delicat, destinat armăturilor sanitare.
5. După utilizare, ștergeți bateria până la uscare pentru a limita formarea petelor de apă, a depunerilor de calcar și a decolorărilor.
6. Curățați periodic aeratorul sau sita pipei, îndepărtând calcarul, nisipul și alte impurități care pot limita debitul de apă.
7. Nu utilizați bureți metalici, bureți aspri, perii, pulberi, produse abrazive, soluții cu microgranule și nici preparate care conțin clor, acizi, baze, alcool sau solvenți.
8. Nu lăsați pe suprafața bateriei substanțe care pot provoca decolorarea sau deteriorarea stratului de acoperire, precum detergenți, produse cosmetice, pastă de dinți, sare, oțet, soluții anticalcar sau agenți chimici puternici.
9. Nu încărcați pipa, mânerul sau corpul bateriei cu obiecte grele. Nu vă sprijiniți pe baterie și nu o utilizați ca suport.
10. Dacă bateria este prevăzută cu pipă rotativă, nu o rotiți peste intervalul de mișcare permis. Acest lucru poate duce la deteriorarea mecanismului sau a garniturilor.
11. Dacă bateria este echipată cu ventil automat, tijă de acționare sau alte elemente suplimentare, utilizați-le conform destinației și fără aplicarea unei forțe excesive.
12. În cazul constatării unei scurgeri, opriți imediat alimentarea cu apă și verificați conexiunile instalației.
13. Nu efectuați modificări, adaptări sau demontări neautorizate ale elementelor constructive ale bateriei, cartușului, aeratorului, mânerului sau racordurilor.
14. Montajul trebuie efectuat de o persoană cu competențe tehnice corespunzătoare. Montajul incorect poate provoca scurgeri, deteriorarea bateriei sau a instalației de apă.

(RU) РЕКОМЕНДАЦИИ

1. Используйте смеситель для умывальника исключительно по назначению.
2. Перед подключением смесителя промойте водопроводную систему, чтобы удалить песок, металлическую стружку, известковый налёт и другие загрязнения, которые могут повредить картридж, аэратор или уплотнения.
3. После монтажа проверьте герметичность всех соединений, а также правильность работы смесителя, ручки, излива и донного клапана, если он входит в комплект.
4. Регулярно очищайте поверхность смесителя мягкой тканью и деликатным чистящим средством, предназначенным для санитарной арматуры.
5. После использования вытирайте смеситель насухо, чтобы уменьшить образование пятен от воды, известкового налёта и изменения цвета поверхности.
6. Регулярно очищайте аэратор или сетку излива, удаляя известковый налёт, песок и другие загрязнения, которые могут ограничивать поток воды.
7. Не используйте металлические мочалки, жёсткие губки, щётки, порошки, абразивные чистящие средства, средства с микрогранулами, а также препараты, содержащие хлор, кислоты, щёлочи, спирт или растворители.
8. Не оставляйте на поверхности смесителя вещества, которые могут вызвать изменение цвета или повреждение покрытия, такие как моющие средства, косметика, зубная паста, соль, уксус, средства для удаления накипи или сильные химические средства.
9. Не нагружайте излив, ручку или корпус смесителя тяжёлыми предметами. Не опирайтесь на смеситель и не используйте его в качестве опоры.
10. Если смеситель оснащён поворотным изливом, не поворачивайте его за пределы допустимого диапазона движения. Это может привести к повреждению механизма или уплотнений.
11. Если смеситель оснащён автоматическим донным клапаном, тягой или другими дополнительными элементами, используйте их по назначению и без применения чрезмерной силы.
12. При обнаружении протечки немедленно перекройте подачу воды и проверьте соединения системы.
13. Не выполняйте самостоятельные переделки, модификации или демонтаж конструктивных элементов смесителя, картриджа, аэратора, ручки или подключений.
14. Монтаж должен выполняться лицом, имеющим соответствующие технические навыки. Неправильный монтаж может привести к протечке, повреждению смесителя или водопроводной системы.

(LT) REKOMENDACIJOS

1. Praustuvo maišytuvą naudokite tik pagal paskirtį.
2. Prieš prijungdami maišytuvą, praplaukite vandentiekio sistemą, kad pašalintumėte smėlį, metalo drožles, kalkių nuosėdas ir kitus nešvarumus, kurie gali pažeisti kasetę, aeratorių arba tarpiklius.
3. Po montavimo patikrinkite visų jungčių sandarumą ir įsitikinkite, kad maišytuvas, rankenėlė, snapelis ir dugno vožtuvas, jei jis yra komplekte, veikia tinkamai.
4. Maišytuvo paviršių reguliariai valykite minkšta šluoste ir švelnia valymo priemone, skirta sanitarinei armatūrai.
5. Po naudojimo maišytuvą nusausinkite, kad sumažintumėte vandens dėmių, kalkių nuosėdų ir spalvos pakitimų susidarymą.
6. Reguliariai valykite aeratorių arba snapelio sietelį, pašalindami kalkes, smėlį ir kitus nešvarumus.
7. Nenaudokite vielinių šveistukų, šiurkščių kempinių, šepečių, miltelių, abrazyvinių valiklių, priemonių su mikrogranulėmis, taip pat preparatų, kurių sudėtyje yra chloro, rūgščių, šarmų, alkoholio arba tirpiklių.
8. Nepalikite ant maišytuvo paviršiaus medžiagų, kurios gali sukelti spalvos pakitimus arba pažeisti dangą, pavyzdžiui, ploviklių, kosmetikos priemonių, dantų pastos, druskos, acto, kalkių šalinimo priemonių ar stiprių cheminių valiklių.
9. Neapkraukite maišytuvo snapelio, rankenėlės ar korpuso sunkiais daiktais. Nesiremkite į maišytuvą ir nenaudokite jo kaip atramos.
10. Jei maišytuvas turi pasukamą snapelį, nesukite jo už leistinos judėjimo ribos. Tai gali pažeisti mechanizmą arba tarpiklius.
11. Jei maišytuvas turi automatinį dugno vožtuvą, traukę ar kitus papildomus elementus, naudokite juos pagal paskirtį ir nenaudodami per didelės jėgos.
12. Pastebėję nuotėkį, nedelsdami užsukite vandens tiekimą ir patikrinkite montavimo jungtis.
13. Savarankiškai neatlikite maišytuvo konstrukcinių elementų, kasetės, aeratoriaus, rankenėlės ar jungčių perdarymo, modifikavimo ar ardymo.
14. Montavimą turi atlikti asmuo, turintis atitinkamų techninių įgūdžių. Netinkamas montavimas gali sukelti nuotėkį, pažeisti maišytuvą arba vandentiekio sistemą.

2

Instrukcja montażu / Assembly Instructions / Návod k montáži / Návod na montáž / Szerelési útmutató / Instrucțiuni de asamblare / Інструкція з монтажу / Инструкция по сборке / Montageanleitung / Surinkimo instrukcija

(PL) Przedstawione elementy oraz schematy montażu mają charakter poglądowy. Rzeczywisty produkt może nieznacznie różnić się od ilustracji, a zawartość opakowania może odbiegać od przedstawionych rysunków.

(EN) The components and assembly diagrams shown are for illustrative purposes only. The actual product may differ slightly from the illustrations, and the contents of the package may vary from the drawings shown.

(CS) Uvedené prvky a montážní schémata mají pouze ilustrační charakter. Skutečný výrobek se může mírně lišit od ilustrací a obsah balení se může od uvedených obrázků odlišovat.

(SK) Uvedené prvky a montážne schémy majú iba ilustračný charakter. Skutočný výrobok sa môže mierne líšiť od ilustrácií a obsah balenia sa môže od uvedených obrázkov odlišovať.

(HU) A bemutatott elemek és szerelési ábrák csak tájékoztató jellegűek. A tényleges termék kis mértékben eltérhet az illusztrációktól, és a csomag tartalma eltérhet a bemutatott rajzoktól.

(RO) Elementele și schemele de asamblare prezentate au doar caracter ilustrativ. Produsul real poate diferi ușor de ilustrații, iar conținutul pachetului poate varia față de desenele prezentate.

(UA) Наведені елементи та схеми складання мають ознайомчий характер. Реальний продукт може дещо відрізнятися від ілюстрацій, а вміст упаковки може відрізнятися від поданих зображень.

(RU) Представленные элементы и схемы сборки носят ознакомительный характер. Реальный продукт может незначительно отличаться от изображений, а комплект поставки может отличаться от представленных рисунков.

(DE) Die dargestellten Teile und Montageschemata dienen nur zur Veranschaulichung. Das tatsächliche Produkt kann geringfügig von den Abbildungen abweichen, und der Packungsinhalt kann von den dargestellten Zeichnungen unterschiedlich sein.

(LT) Pateikti elementai ir surinkimo schemos yra tik iliustracinio pobūdžio. Tikrasis gaminys gali šiek tiek skirtis nuo iliustracijų, o pakuotės turinys gali neatitikti pateiktų brėžinių.

INSTALACJA / INSTALLATION / INSTALACE / INŠTALÁCIA / TELEPÍTÉS / INSTALARE / ВСТАНОВЛЕННЯ / УСТАНОВКА / INSTALLATION / ĮRENGIMAS

1

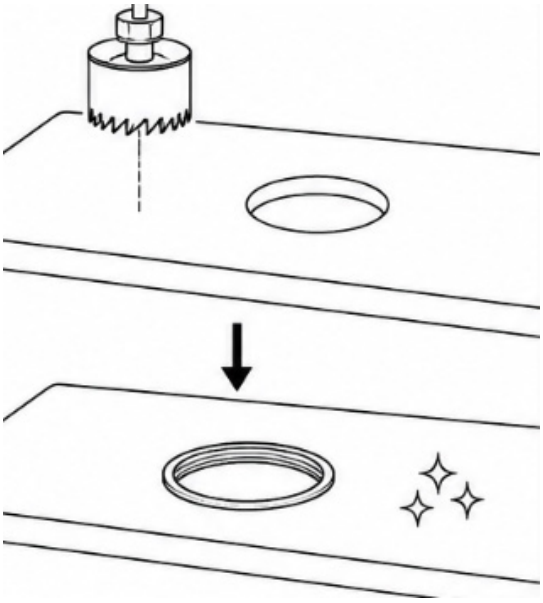

2

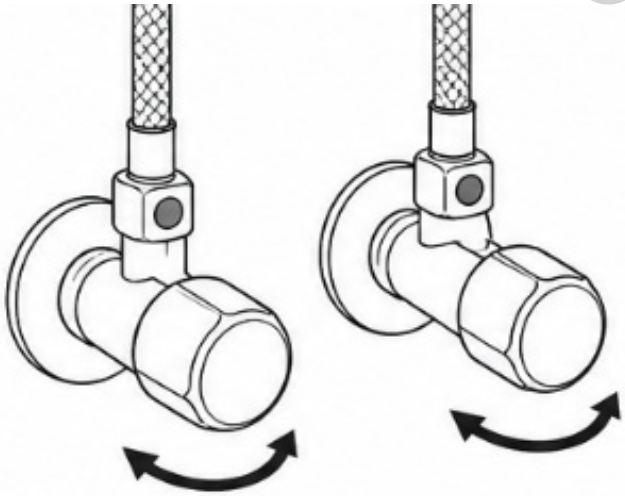

3

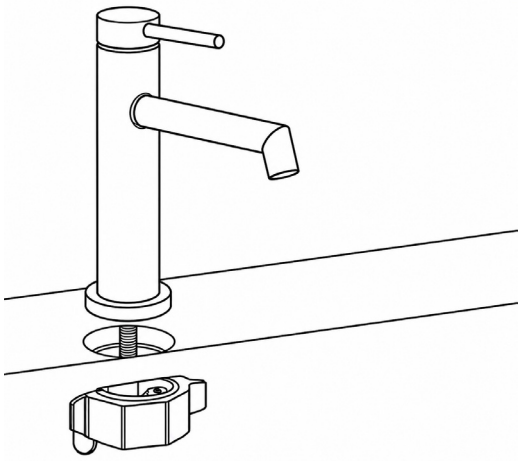

4

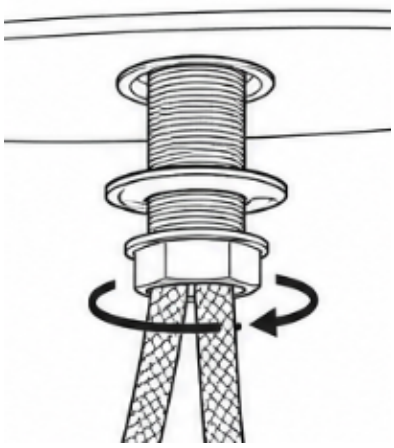

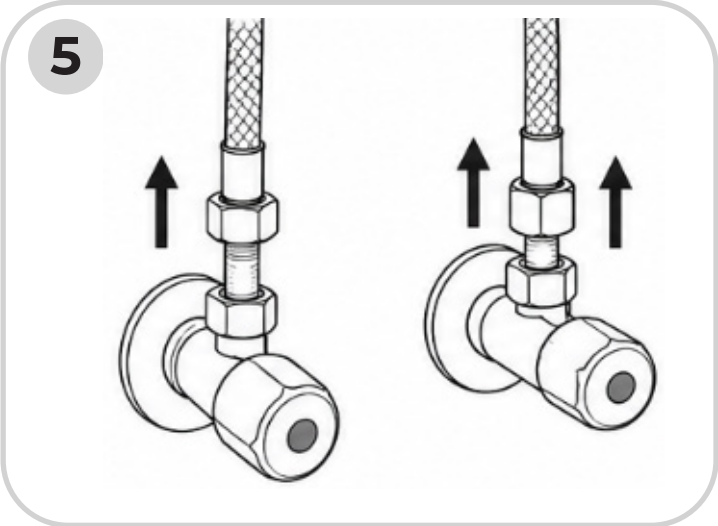

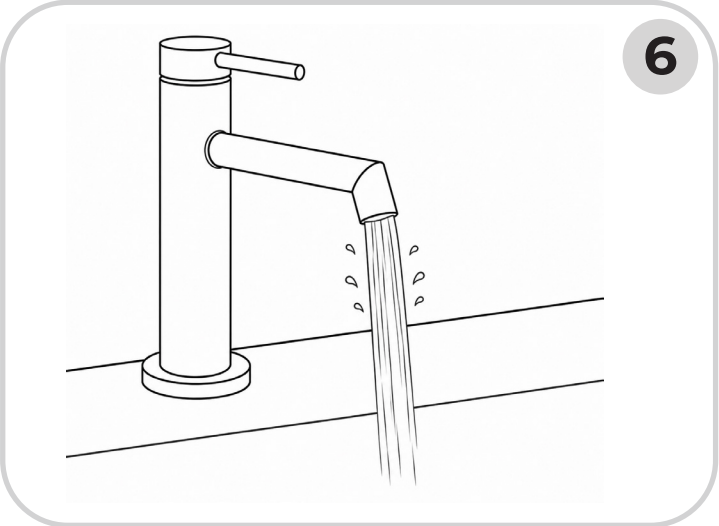

(PL) KROKI MONTAŻU

KROK 1. Wykonanie otworu i zabezpieczenie krawędzi
- Wytnij otwór montażowy w blacie zgodnie z wymiarami baterii. Oczyść krawędzie otworu z pyłu i zanieczyszczeń, a następnie zabezpiecz je przed wilgocią odpowiednim środkiem uszczelniającym. (jeśli dotyczy)

KROK 2. Zamknij dopływ wody
- Zakręć zawory odcinające ciepłej i zimnej wody.

KROK 3. Umieść baterię w otworze montażowym
- Włóż baterię od góry w przygotowany otwór umywalki, przeprowadzając wężyki przyłączeniowe przez otwór.

KROK 4. Zamocowanie baterii od spodu
- Od spodu umywalki załóż elementy mocujące i dokręć nakrętkę, aby stabilnie unieruchomić korpus baterii.

KROK 5. Podłącz wężyki do zaworów
- Przykręć wężyki przyłączeniowe do zaworów zimnej i ciepłej wody, zwracając uwagę na prawidłowe dokręcenie połączeń.

KROK 6. Sprawdź działanie baterii
- Otwórz dopływ wody, uruchom baterię i sprawdź przepływ oraz szczelność wszystkich połączeń.

(CS) KROKY MONTÁŽE

KROK 1. Vyříznutí otvoru a ochrana hran
- Vyřízněte montážní otvor v pracovní desce podle rozměrů baterie. Odstraňte prach a nečistoty z hran otvoru a poté je chraňte proti vlhkosti vhodným těsnicím prostředkem. (pokud se vztahuje)

KROK 2. Uzavřete přívod vody
- Uzavřete uzavírací ventily teplé a studené vody.

KROK 3. Vložte baterii do montážního otvoru
- Vložte baterii shora do připraveného otvoru v umyvadle a protáhněte připojovací hadičky otvorem.

KROK 4. Upevněte baterii zespodu
- Ze spodní strany umyvadla nasaďte upevňovací prvky a dotáhněte matici, aby bylo tělo baterie stabilně zajištěno.

KROK 5. Připojte hadičky k ventilům
- Přišroubujte připojovací hadičky k ventilům studené a teplé vody a zkontrolujte správné dotažení spojů.

KROK 6. Zkontrolujte funkci baterie
- Otevřete přívod vody, spusťte baterii a zkontrolujte průtok vody a těsnost všech spojů

(EN) ASSEMBLY STEPS

STEP 1. Cut the hole and protect the edges
- Cut the mounting hole in the countertop according to the faucet dimensions. Remove dust and debris from the edges of the hole, then protect them against moisture using a suitable sealing agent. (if applicable)

STEP 2. Shut off the water supply
- Close the hot and cold water shut-off valves.

STEP 3. Place the tap in the mounting hole
- Insert the tap from above into the prepared hole in the washbasin, guiding the connection hoses through the opening.

STEP 4. Secure the tap from underneath
- From underneath the washbasin, install the mounting components and tighten the nut to firmly secure the tap body.

STEP 5. Connect the hoses to the valves
- Screw the connection hoses onto the cold and hot water valves, making sure the connections are properly tightened.

STEP 6. Check the operation of the tap
- Open the water supply, turn on the tap and check the water flow and the tightness of all connections.

(DE) Montageschritte

SCHRITT 1. Öffnung ausschneiden und Kanten schützen
- Schneiden Sie die Montageöffnung in der Arbeitsplatte entsprechend den Abmessungen der Armatur aus. Entfernen Sie Staub und Rückstände von den Kanten der Öffnung und schützen Sie diese anschließend mit einem geeigneten Dichtmittel vor Feuchtigkeit. (falls zutreffend)

SCHRITT 2. Wasserzufuhr schließen
- Schließen Sie die Absperrventile für Warm- und Kaltwasser.

SCHRITT 3. Armatur in die Montageöffnung einsetzen
- Setzen Sie die Armatur von oben in die vorbereitete Öffnung des Waschbeckens ein und führen Sie die Anschlussschläuche durch die Öffnung.

SCHRITT 4. Armatur von unten befestigen
- Bringen Sie von der Unterseite des Waschbeckens die Befestigungselemente an und ziehen Sie die Mutter fest, um den Armaturenkörper stabil zu fixieren.

SCHRITT 5. Schläuche an die Ventile anschließen
- Schrauben Sie die Anschlussschläuche an die Kalt- und Warmwasserventile und achten Sie darauf, dass die Verbindungen korrekt festgezogen sind.

SCHRITT 6. Funktion der Armatur prüfen
- Öffnen Sie die Wasserzufuhr, betätigen Sie die Armatur und prüfen Sie den Wasserfluss sowie die Dichtheit aller Verbindungen.

(UA) Кроки складання

КРОК 1. Вирізання отвору та захист країв
- Виріжте монтажний отвір у стільниці відповідно до розмірів змішувача. Очистіть краї отвору від пилу та забруднень, а потім захистіть їх від вологи відповідним герметизувальним засобом. (якщо застосовується)

КРОК 2. Перекрийте подачу води
- Закрийте запірні вентилі гарячої та холодної води.

КРОК 3. Встановіть змішувач у монтажний отвір
- Вставте змішувач зверху в підготовлений отвір умивальника, пропустивши з'єднувальні шланги через отвір.

КРОК 4. Закріпіть змішувач знизу
- З нижнього боку умивальника встановіть кріпильні елементи та затягніть гайку, щоб надійно зафіксувати корпус змішувача.

КРОК 5. Під'єднайте шланги до вентилів
- Прикрутіть з'єднувальні шланги до вентилів холодної та гарячої води, переконавшись, що з'єднання належним чином затягнуті.

КРОК 6. Перевірте роботу змішувача
- Відкрийте подачу води, увімкніть змішувач і перевірте потік води та герметичність усіх з'єднань.

(SK) KROKY MONTÁŽE

KROK 1. VYREZANIE OTVORU A OCHRANA HRÁN
- Vyrežte montážny otvor v pracovnej doske podľa rozmerov batérie. Očistite hrany otvoru od prachu a nečistôt a následne ich ochráňte pred vlhkosťou vhodným tesniacim prostriedkom. (ak sa vzťahuje)

KROK 2. Uzavrite prívod vody
- Uzavrite uzatváracie ventily teplej a studenej vody.

KROK 3. Vložte batériu do montážneho otvoru
- Vložte batériu zhora do pripraveného otvoru v umývadle a pretiahnite pripojovacie hadičky cez otvor.

KROK 4. Upevnite batériu zospodu
- Zo spodnej strany umývadla nasaďte upevňovacie prvky a dotiahnite maticu, aby bolo telo batérie stabilne zaistené.

KROK 5. Pripojte hadičky k ventilom
- Priskrutkujte pripojovacie hadičky k ventilom studenej a teplej vody a uistite sa, že spoje sú správne dotiahnuté.

KROK 6. Skontrolujte funkciu batérie
- Otvorte prívod vody, spustite batériu a skontrolujte prietok vody a tesnosť všetkých spojov.

(LT) Surinkimo žingsniai

1 ŽINGSNIS. Angos išpjovimas ir kraštų apsauga
- Išpjaukite montavimo angą stalviršyje pagal maišytuvo matmenis. Nuvalykite angos kraštus nuo dulkių ir nešvarumų, tada apsaugokite juos nuo drėgmės tinkama sandarinimo priemone. (jei taikoma)

2 ŽINGSNIS. Užsukite vandens tiekimą
- Užsukite karšto ir šalto vandens uždarymo vožtuvus.

3 ŽINGSNIS. Įstatykite maišytuvą į montavimo angą
- Įstatykite maišytuvą iš viršaus į paruoštą praustuvo angą, per angą pravesdami prijungimo žarneles.

4 ŽINGSNIS. Pritvirtinkite maišytuvą iš apačios
- Iš praustuvo apačios uždėkite tvirtinimo elementus ir priveržkite veržlę, kad maišytuvo korpusas būtų stabiliai pritvirtintas.

5 ŽINGSNIS. Prijunkite žarneles prie vožtuvų
- Prisukite prijungimo žarneles prie šalto ir karšto vandens vožtuvų, įsitikindami, kad jungtys tinkamai priveržtos.

6 ŽINGSNIS. Patikrinkite maišytuvo veikimą
- Atsukite vandens tiekimą, paleiskite maišytuvą ir patikrinkite vandens srautą bei visų jungčių sandarumą.

(RU) Шаги сборки

ШАГ 1. Вырезание отверстия и защита краёв
- Вырежьте монтажное отверстие в столешнице в соответствии с размерами смесителя. Очистите края отверстия от пыли и загрязнений, затем защитите их от влаги подходящим герметизирующим средством. (если применимо)

ШАГ 2. Перекройте подачу воды
- Закройте запорные вентили горячей и холодной воды.

ШАГ 3. Установите смеситель в монтажное отверстие
- Вставьте смеситель сверху в подготовленное отверстие умывальника, пропустив соединительные шланги через отверстие.

ШАГ 4. Закрепите смеситель снизу
- С нижней стороны умывальника установите крепёжные элементы и затяните гайку, чтобы надёжно зафиксировать корпус смесителя.

ШАГ 5. Подключите шланги к вентилям
- Прикрутите соединительные шланги к вентилям холодной и горячей воды, убедившись, что соединения надёжно затянуты.

ШАГ 6. Проверьте работу смесителя
- Откройте подачу воды, включите смеситель и проверьте поток воды, а также герметичность всех соединений.

(RO) Pașii de asamblare

PASUL 1. Decuparea orificiului și protejarea marginilor
- Decupați orificiul de montaj în blat conform dimensiunilor bateriei. Curățați marginile orificiului de praf și impurități, apoi protejați-le împotriva umezelii cu un material de etanșare adecvat. (dacă este cazul)

PASUL 2. Opriți alimentarea cu apă
- Închideți robinetele de oprire pentru apa caldă și rece.

PASUL 3. Introduceți bateria în orificiul de montaj
- Introduceți bateria de sus în orificiul pregătit al lavoarului, trecând furtunurile de racordare prin deschidere.

PASUL 4. Fixați bateria de dedesubt
- Din partea inferioară a lavoarului, montați elementele de fixare și strângeți piulița pentru a stabiliza corpul bateriei.

PASUL 5. Conectați furtunurile la robinete
- Înfiletați furtunurile de racordare la robinetele de apă rece și caldă, asigurându-vă că îmbinările sunt strânse corespunzător.

PASUL 6. Verificați funcționarea bateriei
- Deschideți alimentarea cu apă, porniți bateria și verificați debitul de apă, precum și etanșeitatea tuturor conexiunilor.

(HU) Szerelési lépések

1. LÉPÉS. A nyílás kivágása és a szélek védelme
- Vágja ki a szerelési nyílást a munkalapban a csaptelep méreteinek megfelelően. Távolítsa el a port és a szennyeződéseket a nyílás széleiről, majd megfelelő tömítőanyaggal védje azokat a nedvességtől. (adott esetben)

2. LÉPÉS. Zárja el a vízellátást
- Zárja el a hideg- és melegvíz elzárószelepeit.

3. LÉPÉS. A csaptelep behelyezése a szerelőnyílásba
- Helyezze be a csaptelepet felülről a mosdó előkészített nyílásába, a csatlakozó tömlőket pedig vezesse át a nyíláson.

4. LÉPÉS. A csaptelep rögzítése alulról
- A mosdó alján helyezze fel a rögzítőelemeket, majd húzza meg az anyát, hogy a csaptelep teste stabilan rögzüljön.

5. LÉPÉS. Csatlakoztassa a tömlőket a szelepekhez
- Csavarja fel a csatlakozó tömlőket a hideg- és melegvíz szelepeire, ügyelve arra, hogy a csatlakozások megfelelően meg legyenek húzva.

6. LÉPÉS. Ellenőrizze a csaptelep működését
- Nyissa meg a vízellátást, indítsa el a csaptelepet, majd ellenőrizze a vízáramlást és az összes csatlakozás tömítettségét.

3 Rozwiązywanie problemów / Troubleshooting / Řešení problémů / Riešenie problémov / Hibaelhárítás / Depanare / Усунення несправностей / Устранение неисправностей / Fehlerbehebung / Trikčių šalinimas

(PL) ROZWIĄZYWANIE PROBLEMÓW

Problem	Możliwa przyczyna	Rozwiązanie
Brak wypływu wody	1. Zamknięty dopływ wody. 2. Zablokowana rura doprowadzająca lub przyłącze. 3. Zamknięta bateria. 4. Zatkany wylot baterii (perlator lub sitko).	1. Sprawdź, czy dopływ wody jest otwarty. 2. Sprawdź drożność rury doprowadzającej i przyłączy. 3. Otwórz baterię. 4. Oczyść wylot baterii (perlator lub sitko). Przed montażem przepłucz instalację.
Słaby strumień wody	1. Zbyt niskie ciśnienie wody. 2. Częściowo zamknięty zawór dopływu wody. 3. Zablokowany przewód doprowadzający lub elementy wewnętrzne baterii. 4. Zatkany perlator.	1. Sprawdź ciśnienie wody w instalacji. 2. Otwórz zawory dopływu wody do końca. 3. Sprawdź i udrożnij przewody oraz elementy wewnętrzne baterii. 4. Oczyść perlator.
Woda nie zamyka się lub występuje przeciek	1. Nieprawidłowy montaż baterii. 2. Niedokręcone połączenia lub elementy. 3. Źle założona lub uszkodzona uszczelka O-ring. 4. Poluzowana nakrętka kartusza. 5. Zużyta uszczelka O-ring lub inne elementy uszczelniające.	1. Sprawdź montaż baterii zgodnie z instrukcją. 2. Dokręć wszystkie połączenia i elementy. 3. Popraw ułożenie lub wymień uszczelkę O-ring. 4. Dokręć nakrętkę kartusza. 5. Wymień zużyte uszczelki lub inne elementy uszczelniające na nowe.
Elementów nie można zmontować	1. Użyto nieoryginalnych lub niepasujących części zamiennych.	1. Sprawdź zgodność części z modelem baterii. Używaj wyłącznie elementów oryginalnych o właściwej specyfikacji.
Temperatura wody nie zgadza się z oznaczeniem	1. Przyłącza ciepłej i zimnej wody zostały podłączone odwrotnie.	1. Sprawdź poprawność podłączenia przewodów ciepłej i zimnej wody.

(EN) TROUBLESHOOTING

PROBLEM	POSSIBLE CAUSE	SOLUTION
No water comes out	1. The water supply is turned off. 2. The water supply pipe or inlet connection is blocked. 3. The faucet is turned off. 4. The faucet outlet (aerator or screen) is clogged.	1. Check whether the water supply is turned on. 2. Check the water supply pipe and connections for blockages. 3. Turn on the faucet. 4. Clean the faucet outlet (aerator or screen). Flush the installation before installation.
Low water flow	1. Water pressure is too low. 2. The shut-off valve is partially closed. 3. The water supply pipe or internal components of the faucet are blocked. 4. The aerator is clogged.	1. Check the water pressure in the system. 2. Fully open the shut-off valve. 3. Check and clean the water supply pipe and internal components of the faucet. 4. Clean the aerator.
Water does not stop or there is leakage	1. The faucet was not installed correctly. 2. Connections or components are loose. 3. The O-ring is incorrectly installed or damaged. 4. The cartridge retaining nut is loose. 5. The O-ring or other sealing parts are worn out.	1. Check the faucet installation according to the instructions. 2. Tighten all connections and components. 3. Reinstall or replace the O-ring. 4. Tighten the cartridge retaining nut. 5. Replace the worn O-ring or other sealing parts.
Parts cannot be assembled	1. Non-original or incompatible replacement parts have been used.	1. Check that the parts are compatible with the faucet model. Use only original parts of the correct specification.
Water temperature does not match the indicator	1. The hot and cold water supply pipes are connected in reverse.	1. Check that the hot and cold water supply pipes are connected correctly.

(CS) ŘEŠENÍ PROBLÉMŮ

PROBLÉM	MOŽNÁ PŘÍČINA	ŘEŠENÍ
Neteče voda	1. Přívod vody je uzavřen. 2. Přívodní trubka nebo připojení je ucpané. 3. Baterie je uzavřená. 4. Výtok baterie (perlátor nebo sítko) je ucpaný.	1. Zkontrolujte, zda je přívod vody otevřený. 2. Zkontrolujte přívodní trubku a připojení, zda nejsou ucpané. 3. Otevřete baterii. 4. Vyčistěte výtok baterie (perlátor nebo sítko). Před instalací propláchněte vodovodní potrubí.
Slabý průtok vody	1. Tlak vody je příliš nízký. 2. Uzavírací ventil je částečně uzavřený. 3. Přívodní trubka nebo vnitřní části baterie jsou ucpané. 4. Perlátor je ucpaný.	1. Zkontrolujte tlak vody v systému. 2. Otevřete uzavírací ventil úplně. 3. Zkontrolujte a vyčistěte přívodní trubku a vnitřní části baterie. 4. Vyčistěte perlátor.
Voda neteče nebo dochází k úniku	1. Baterie není správně nainstalována. 2. Spoje nebo součásti jsou uvolněné. 3. O-kroužek je nesprávně nainstalován nebo poškozen. 4. Upevňovací matice kartuše je uvolněná. 5. O-kroužek nebo jiné těsnicí části jsou opotřebené.	1. Zkontrolujte instalaci baterie podle návodu. 2. Utáhněte všechny spoje a součásti. 3. Znovu nainstalujte nebo vyměňte O-kroužek. 4. Utáhněte upevňovací matici kartuše. 5. Vyměňte opotřebený O-kroužek nebo jiné těsnicí části.
Součásti nelze sestavit	1. Byly použity neoriginální nebo nekompatibilní náhradní díly.	1. Zkontrolujte, zda díly odpovídají modelu baterie. Používejte pouze originální díly se správnou specifikací.
Teplota vody neodpovídá označení	1. Přívodní trubky teplé a studené vody jsou připojeny opačně.	1. Zkontrolujte, zda jsou přívodní trubky teplé a studené vody připojeny správně.

(SK) RIEŠENIE PROBLÉMOV

PROBLÉM	MOŽNÁ PRÍČINA	RIEŠENIE
Netečie voda	1. Prívod vody je uzavretý. 2. Prívodné potrubie alebo pripojenie je upchaté. 3. Batéria je uzavretá. 4. Výtok batérie (perlátor alebo sitko) je upchatý.	1. Skontrolujte, či je prívod vody otvorený. 2. Skontrolujte prívodné potrubie a pripojenia, či nie sú upchaté. 3. Otvorte batériu. 4. Vyčistite výtok batérie (perlátor alebo sitko). Pred inštaláciou prepláchnite vodovodné potrubie.
Slabý prietok vody	1. Tlak vody je príliš nízky. 2. Uzatvárací ventil je čiastočne zatvorený. 3. Prívodné potrubie alebo vnútorné časti batérie sú upchaté. 4. Perlátor je upchatý.	1. Skontrolujte tlak vody v systéme. 2. Úplne otvorte uzatvárací ventil. 3. Skontrolujte a vyčistite prívodné potrubie a vnútorné časti batérie. 4. Vyčistite perlátor.
Voda netečie alebo sa objavuje únik	1. Batéria nie je správne nainštalovaná. 2. Spoje alebo súčasti sú uvoľnené. 3. O-krúžok je nesprávne nainštalovaný alebo poškodený. 4. Upevňovacia matica kartuše je uvoľnená. 5. O-krúžok alebo iné tesniace časti sú opotrebované.	1. Skontrolujte inštaláciu batérie podľa návodu. 2. Utiahnite všetky spoje a súčasti. 3. Znova nainštalujte alebo vymeňte O-krúžok. 4. Utiahnite upevňovaciu maticu kartuše. 5. Vymeňte opotrebovaný O-krúžok alebo iné tesniace časti.
Súčasti nemožno zmontovať	1. Boli použité neoriginálne alebo nekompatibilné náhradné diely.	1. Skontrolujte, či diely zodpovedajú modelu batérie. Používajte iba originálne diely so správnou špecifikáciou.
Teplota vody neodpovedá označeniu	1. Prívodné potrubia teplej a studenej vody sú pripojené obrátene.	1. Skontrolujte, či sú prívodné potrubia teplej a studenej vody pripojené správne.

(HU) HIBAELHÁRÍTÁS

Probléma	Lehetséges ok	Megoldás
Nincs vízáramlás	1. Elzárt vízellátás. 2. Eltömődött bemeneti cső vagy csatlakozás. 3. Az elem (elemcsomag) lemerült. 4. Eltömődött kifolyó (perlátor vagy szűrő).	1. Ellenőrizze, hogy a vízellátás nyitva van-e. 2. Ellenőrizze a bemeneti cső és a csatlakozások átjárhatóságát. 3. Cserélje ki az elemet (elemcsomagot). 4. Tisztítsa meg a kifolyót (perlátort vagy szűrőt). Szerelés előtt öblítse át a rendszert.
Gyenge vízáramlás	1. Túl alacsony víznyomás. 2. Részben zárt vízellátó szelep. 3. Eltömődött bemeneti cső vagy az elem belső részei. 4. Eltömődött perlátor.	1. Ellenőrizze a víznyomást a rendszerben. 2. Nyissa ki teljesen a vízellátó szelepeket. 3. Ellenőrizze és tisztítsa meg a bemeneti csövet és az elem belső részeit. 4. Tisztítsa meg a perlátort.
A víz nem zárható el vagy szivárgás tapasztalható	1. Hibás az elem beszerelése. 2. Lazák a csatlakozások vagy az alkatrészek. 3. Helytelenül beszerelt vagy sérült O-gyűrű. 4. Laza a patron rögzítőanyája. 5. Elhasználódott O-gyűrű vagy más tömítőelem.	1. Ellenőrizze az elem beszerelését az útmutató szerint. 2. Húzza meg az összes csatlakozást és alkatrészt. 3. Javítsa a beszerelést, vagy cserélje ki az O-gyűrűt. 4. Húzza meg a patron rögzítőanyáját. 5. Cserélje ki az elhasználódott O-gyűrűt vagy más tömítőelemet.
Az alkatrészek nem szerelhetők össze	1. Nem eredeti vagy nem kompatibilis cserealkatrészek használata.	1. Ellenőrizze az alkatrészek kompatibilitását az elem modelljével. Csak megfelelő specifikációjú eredeti alkatrészeket használjon.
A vízhőmérséklet nem felel meg a jelölésnek	1. A melegvíz- és hidegvíz-csövek fordítva vannak csatlakoztatva.	1. Ellenőrizze a melegvíz- és hidegvíz-csövek helyes csatlakoztatását.

(RO) DEPANARE

PROBLEMĂ	CAUZĂ POSIBILĂ	SOLUȚIE
Nu curge apă	1. Alimentarea cu apă este închisă. 2. Țeava de alimentare cu apă sau racordul de intrare este blocat. 3. Bateria este închisă. 4. Orificiul bateriei (aeratorul sau sita) este înfundat.	1. Verificați dacă alimentarea cu apă este deschisă. 2. Verificați țeava de alimentare cu apă și racordurile pentru blocaje. 3. Deschideți bateria. 4. Curățați orificiul bateriei (aeratorul sau sita). Clătiți instalația înainte de montare.
Debit de apă scăzut	1. Presiunea apei este prea mică. 2. Robinetul de închidere este parțial închis. 3. Țeava de alimentare cu apă sau componentele interne ale bateriei sunt blocate. 4. Aeratorul este înfundat.	1. Verificați presiunea apei din sistem. 2. Deschideți complet robinetul de închidere. 3. Verificați și curățați țeava de alimentare cu apă și componentele interne ale bateriei. 4. Curățați aeratorul.
Apa nu se oprește sau există scurgeri	1. Bateria nu a fost montată corect. 2. Racordurile sau componentele sunt slăbite. 3. Inelul O este montat incorect sau este deteriorat. 4. Piulița de fixare a cartușului este slăbită. 5. Inelul O sau alte piese de etanșare sunt uzate.	1. Verificați montarea bateriei conform instrucțiunilor. 2. Strângeți toate racordurile și componentele. 3. Reinstalați sau înlocuiți inelul O. 4. Strângeți piulița de fixare a cartușului. 5. Înlocuiți inelul O uzat sau alte piese de etanșare.
Piesele nu pot fi asamblate	1. Au fost utilizate piese de schimb neoriginale sau incompatibile.	1. Verificați dacă piesele sunt compatibile cu modelul bateriei. Utilizați numai piese originale cu specificația corectă.
Temperatura apei nu corespunde indicației	1. Țevile de alimentare cu apă caldă și rece sunt conectate invers.	1. Verificați dacă țevile de alimentare cu apă caldă și rece sunt conectate corect.

(UA) УСУНЕННЯ НЕСПРАВНОСТЕЙ

Проблема	Можлива причина	Рішення
Немає потоку води	1. Перекрито подачу води. 2. Заблоковано підвідну трубу або з'єднання. 3. Розряджено батарею. 4. Засмічено вихід батареї (аератор або сітку).	1. Перевірте, чи відкрита подача води. 2. Перевірте прохідність підвідної труби та з'єднань. 3. Замініть батарею. 4. Очистіть вихід батареї (аератор або сітку). Перед монтажем промийте систему.
Слабкий потік води	1. Занадто низький тиск води. 2. Частково закритий запірний клапан подачі води. 3. Заблоковано підвідну трубу або внутрішні елементи батареї. 4. Засмічено аератор.	1. Перевірте тиск води в системі. 2. Повністю відкрийте запірні клапани подачі води. 3. Перевірте та очистіть підвідну трубу і внутрішні елементи батареї. 4. Очистіть аератор.
Вода не закривається або є протікання	1. Неправильний монтаж батареї. 2. Послаблені з'єднання або елементи. 3. Неправильно встановлено або пошкоджено ущільнювальне кільце O-ring. 4. Послаблена притискна гайка картриджа. 5. Зношене ущільнювальне кільце O-ring або інші ущільнювальні елементи.	1. Перевірте монтаж батареї згідно з інструкцією. 2. Затягніть усі з'єднання та елементи. 3. Встановіть нове або правильно встановіть ущільнювальне кільце O-ring. 4. Затягніть притискну гайку картриджа. 5. Замініть зношене ущільнювальне кільце O-ring або інші ущільнювальні елементи на нові.
Елементи неможливо встановити	1. Використано неоригінальні або невідповідні запасні частини.	1. Перевірте сумісність частин із моделлю батареї. Використовуйте лише оригінальні елементи з правильною специфікацією.
Температура води не відповідає позначенню	1. Підключення труб гарячої та холодної води виконано навпаки.	1. Перевірте правильність підключення труб гарячої та холодної води.

(RU) УСТРАНЕНИЕ НЕИСПРАВНОСТЕЙ

ПРОБЛЕМА	ВОЗМОЖНАЯ ПРИЧИНА	РЕШЕНИЕ
НЕТ ПОТОКА ВОДЫ	1. Перекрыта подача воды. 2. Засорены подводящая трубка или соединение. 3. Разряжены батарейки. 4. Засорён аэратор (сеточка).	1. Проверьте, открыта ли подача воды. 2. Проверьте подводящую трубку и соединения, очистите их. 3. Замените батарейки. 4. Очистите аэратор (сеточку). Перед установкой промойте систему водой.
СЛАБЫЙ НАПОР ВОДЫ	1. Низкое давление воды. 2. Частично закрыт запорный вентиль. 3. Засорены подводящая трубка или внутренние части смесителя. 4. Засорён аэратор.	1. Проверьте давление воды в системе. 2. Полностью откройте запорный вентиль. 3. Проверьте и очистите подводящую трубку и внутренние части смесителя. 4. Очистите аэратор.
ВОДА НЕ ПЕРЕКРЫВАЕТСЯ ИЛИ ИМЕЕТСЯ ПРОТЕЧКА	1. Неправильный монтаж. 2. Ослаблены соединения или детали. 3. Неправильно установлен или повреждён уплотнительное кольцо (O-ring). 4. Ослаблена прижимная гайка картриджа. 5. Изношено уплотнительное кольцо или другая уплотнительная деталь.	1. Проверьте правильность монтажа. 2. Подтяните все соединения и детали. 3. Установите правильно или замените уплотнительное кольцо (O-ring). 4. Подтяните прижимную гайку картриджа. 5. Замените изношенные уплотнительные кольца или другие уплотнительные детали.
ДЕТАЛИ НЕ УСТАНАВЛИВАЮТСЯ	1. Используются неоригинальные или несовместимые запасные части.	1. Проверьте совместимость деталей с вашей моделью. Используйте только оригинальные запасные части.
ТЕМПЕРАТУРА ВОДЫ НЕ СООТВЕТСТВУЕТ ОТМЕТКЕ	1. Перепутаны подключения труб горячей и холодной воды.	1. Проверьте правильность подключения труб горячей и холодной воды.

(DE) FEHLERBEHEBUNG

PROBLEM	MÖGLICHE URSACHE	LÖSUNG
KEIN WASSERFLUSS	1. Die Wasserzufuhr ist geschlossen. 2. Zulaufschlauch oder Anschlüsse sind verstopft. 3. Die Armatur ist verstopft oder verkalkt. 4. Der Perlator (Luftsprudler) ist verstopft oder verkalkt.	1. Überprüfen Sie, ob die Wasserzufuhr geöffnet ist. 2. Überprüfen und reinigen Sie Zulaufschlauch und Anschlüsse. 3. Reinigen Sie die Armatur und entfernen Sie Kalkablagerungen. 4. Reinigen oder ersetzen Sie den Perlator (Luftsprudler). Spülen Sie das System vor der Montage gründlich durch.
SCHWACHER WASSERFLUSS	1. Der Wasserdruck ist zu niedrig. 2. Das Absperrventil ist nur teilweise geöffnet. 3. Zulaufschlauch oder Teile im Inneren der Armatur sind verstopft oder verkalkt. 4. Der Perlator (Luftsprudler) ist verstopft oder verkalkt.	1. Überprüfen Sie den Wasserdruck im System. 2. Öffnen Sie das Absperrventil vollständig. 3. Überprüfen und reinigen Sie Zulaufschlauch und innere Teile der Armatur. 4. Reinigen oder ersetzen Sie den Perlator (Luftsprudler).
WASSER LÄSST SICH NICHT ABSCHALTEN ODER ES GIBT LECKS	1. Armatur wurde nicht gemäß Montageanleitung installiert. 2. Verbindungen oder Komponenten sind locker. 3. O-Ring wurde falsch eingesetzt oder ist beschädigt. 4. Befestigungsmutter der Kartusche ist locker. 5. O-Ring oder andere Dichtungen sind abgenutzt oder beschädigt.	1. Überprüfen Sie die Installation gemäß Montageanleitung. 2. Ziehen Sie alle Verbindungen und Komponenten fest. 3. Setzen Sie einen neuen oder korrekt eingesetzten O-Ring ein. 4. Ziehen Sie die Befestigungsmutter der Kartusche fest. 5. Ersetzen Sie den abgenutzten oder beschädigten O-Ring oder andere Dichtungen durch neue.
TEILE LASSEN SICH NICHT MONTIEREN	1. Nicht originale oder inkompatible Ersatzteile werden verwendet.	1. Überprüfen Sie, ob die Teile mit Ihrem Modell kompatibel sind. Verwenden Sie nur Original-Ersatzteile.
WASSERTEMPERATUR ENTSPRICHT NICHT DER ANZEIGE	1. Die Anschlüsse für Warm- und Kaltwasser sind vertauscht.	1. Überprüfen Sie den korrekten Anschluss der Warm- und Kaltwasserleitungen.

(LT) TRIKČIŲ ŠALINIMAS

PROBLEMA	GALIMA PRIEŽASTIS	SPRENDIMAS
NĖRA VANDENS TEKĖJIMO	1. Uždarytas vandens tiekimas. 2. Užsikimšęs įleidimo vamzdelis arba jungtis. 3. Išsikrovusios baterijos. 4. Užsikimšęs aeratorius (tinklelis).	1. Patikrinkite, ar atidarytas vandens tiekimas. 2. Patikrinkite įleidimo vamzdelį ir jungtis, prireikus išvalykite. 3. Pakeiskite baterijas. 4. Išvalykite aeratorių. Prieš montuojant praplaukite sistemą.
SILPNAS VANDENS TEKĖJIMAS	1. Per mažas vandens slėgis. 2. Nevisiškai atidarytas uždarymo vožtuvas. 3. Užsikimšęs įleidimo vamzdelis arba maišytuvo vidinės dalys. 4. Užsikimšęs aeratorius.	1. Patikrinkite vandens slėgį sistemoje. 2. Visiškai atidarykite uždarymo vožtuvą. 3. Patikrinkite ir išvalykite įleidimo vamzdelį bei maišytuvo vidines dalis. 4. Išvalykite aeratorių.
VANDUO NEUŽSIDARO ARBA YRA NUOTEKIS	1. Netinkamas montavimas. 2. Atsilaisvinusios jungtys arba detalės. 3. Netinkamai sumontuotas arba pažeistas O žiedas. 4. Atsilaisvinusi kasetės tvirtinimo veržlė. 5. Susidėvėjęs O žiedas ar kitos sandarinimo detalės.	1. Patikrinkite montavimą pagal instrukciją. 2. Priveržkite visas jungtis ir detales. 3. Sumontuokite naują arba tinkamai įstatykite O žiedą. 4. Priveržkite kasetės tvirtinimo veržlę. 5. Pakeiskite susidėvėjusį O žiedą arba kitas sandarinimo detales.
DETALIŲ NEPAVYKSTA SUMONTUOTI	1. Naudojamos neoriginalios arba nesuderinamos atsarginės dalys.	1. Patikrinkite detalių suderinamumą su jūsų modeliu. Naudokite tik originalias atsargines dalis.
VANDENS TEMPERATŪRA ATITINKA NETEISINGAI	1. Sumaišytos karšto ir šalto vandens vamzdžių jungtys.	1. Patikrinkite, ar teisingai prijungti karšto ir šalto vandens vamzdžiai.

HYDROSAN

IMPORTER / PRODUCENT
HYDRO SAN sp. z o.o.
Świdry 104C,
21-400 Łuków
hydrosan.eu