HYDROSAN

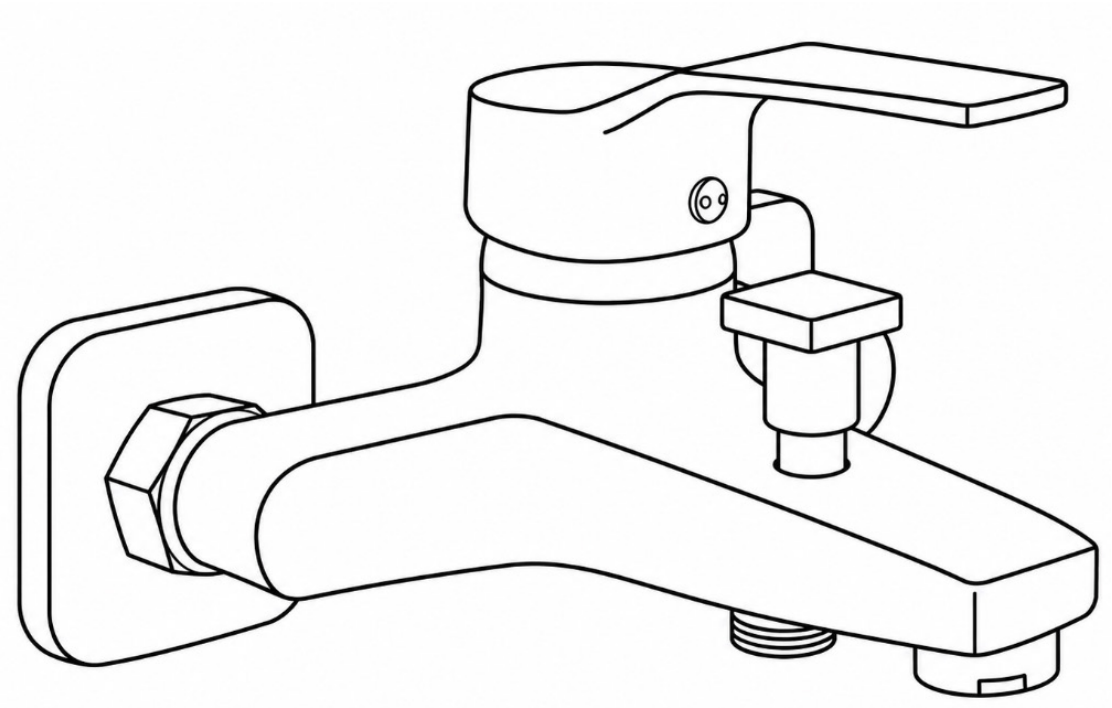

# DEMI

hydrosan.eu

# 1 Informacje Ogólne / General Information / Všeobecné informace / Všeobecné informácie / Általános információk / Informații generale / Загальна інформація / Общая информация / Allgemeine Informationen / Bendroji informacija

(PL) **Dziękujemy Państwu za zakup naszego produktu. Przed rozpoczęciem użytkowania, prosimy o uważne zapoznanie się z poniższą instrukcją. Zamieszczone w instrukcji schematy i rysunki są uproszczone i zawierają jedynie szczegóły niezbędne do prawidłowego użytkowania produktu.**
**UWAGA:** Niestosowanie się do zaleceń zamieszczonych w niniejszej instrukcji może być podstawą do odrzucenia reklamacji.

(EN) **Thank you for purchasing our product. Before starting to use it, please carefully read the following instructions. The diagrams and illustrations included in this manual are simplified and contain only the details necessary for the correct use of the product.**
**WARNING:** Failure to follow the recommendations in this manual may be grounds for rejecting a warranty claim.

(CS) **Děkujeme vám za zakoupení našeho produktu. Před zahájením používání si prosím pečlivě přečtěte následující pokyny. Schémata a obrázky uvedené v této příručce jsou zjednodušené a obsahují pouze podrobnosti nezbytné pro správné používání produktu.**
**UPOZORNĚNÍ:** Nedodržení doporučení uvedených v této příručce může být důvodem k zamítnutí reklamace.

(SK) **Ďakujeme vám za zakúpenie nášho produktu. Pred začatím používania si prosím pozorne prečítajte nasledujúce pokyny. Schémy a obrázky uvedené v tejto príručke sú zjednodušené a obsahujú iba podrobnosti nevyhnutné na správne používanie produktu.**
**UPOZORNENIE:** Nedodržanie odporúčaní uvedených v tejto príručke môže byť dôvodom na zamietnutie reklamácie.

(HU) **Köszönjük, hogy megvásárolta termékünket. Használat megkezdése előtt kérjük, figyelmesen olvassa el az alábbi útmutatót. Az útmutatóban található ábrák és rajzok egyszerűsítettek, és csak a termék helyes használatához szükséges részleteket tartalmazzák.**
**FIGYELEM:** Az útmutatóban foglalt ajánlások be nem tartása a jótállási igény elutasításának alapja lehet.

(RO) **Vă mulțumim pentru achiziționarea produsului nostru. Înainte de a începe utilizarea, vă rugăm să citiți cu atenție instrucțiunile de mai jos. Schemele și desenele incluse în acest manual sunt simplificate și conțin doar detaliile necesare utilizării corecte a produsului.**
**ATENȚIE:** Nerespectarea recomandărilor din acest manual poate constitui motiv de respingere a reclamației.

(UA) **Дякуємо Вам за придбання нашого продукту. Перед початком використання, будь ласка, уважно ознайомтеся з наступною інструкцією. Схеми та малюнки, наведені в цій інструкції, спрощені та містять лише необхідні деталі для правильного використання продукту.**
**УВАГА:** Недотримання рекомендацій, зазначених у цій інструкції, може бути підставою для відхилення рекламації.

(RU) **Благодарим Вас за приобретение нашего продукта. Перед началом использования, пожалуйста, внимательно ознакомьтесь с данной инструкцией. Схемы и рисунки, приведенные в инструкции, упрощены и содержат только необходимые детали для правильного использования продукта.**
**ВНИМАНИЕ:** Несоблюдение рекомендаций, указанных в данной инструкции, может являться основанием для отказа в удовлетворении претензии.

(DE) **Vielen Dank für den Kauf unseres Produkts. Bevor Sie es verwenden, lesen Sie bitte sorgfältig die folgenden Anweisungen. Die in dieser Anleitung enthaltenen Diagramme und Abbildungen sind vereinfacht und enthalten nur die für die korrekte Verwendung des Produkts erforderlichen Details.**
**ACHTUNG:** Die Nichtbeachtung der in dieser Anleitung enthaltenen Empfehlungen kann ein Grund für die Ablehnung einer Reklamation sein.

(LT) **Dėkojame, kad įsigijote mūsų gaminį. Prieš pradėdami naudoti, atidžiai perskaitykite šią instrukciją. Šioje instrukcijoje pateikti brėžiniai ir schemos yra supaprastinti ir pateikia tik detales, būtinas tinkamam gaminio naudojimui.**
**ĮSPĖJIMAS:** Nesilaikant šios instrukcijos rekomendacijų, pretenzijos gali būti atmestos.

## (PL) ZALECENIA

1. Użytkuj baterię prysznicową wyłącznie zgodnie z jej przeznaczeniem.
2. Po montażu przepłucz instalację przed pierwszym użyciem.
3. Sprawdzaj szczelność zaworów i połączeń.
4. Czyść powierzchnię miękką ściereczką, bez agresywnych środków.
5. Po użyciu wycieraj baterię do sucha, aby ograniczyć osadzanie kamienia.
6. Regularnie czyść deszczownicę i słuchawkę prysznicową z osadów kamienia.
7. Nie używaj ostrych gąbek ani środków zawierających chlor.
8. Nie stosuj nadmiernej siły podczas regulacji uchwytów i pokręteł.
9. W przypadku nieszczelności natychmiast zakręć dopływ wody.
10. Nie dokonuj samodzielnych przeróbek ani modyfikacji konstrukcji baterii.

## (EN) RECOMMENDATIONS

1. Use the shower faucet only for its intended purpose.
2. Flush the installation before first use after assembly.
3. Regularly check the tightness of valves and connections.
4. Clean the surface with a soft cloth and non-aggressive cleaning agents only.
5. Wipe the surface dry after use to reduce limescale buildup.
6. Regularly clean the rain shower head and hand shower from limescale deposits.
7. Do not use abrasive sponges or chlorine-based cleaning agents.
8. Do not use excessive force when operating handles or knobs.
9. In the event of leakage, immediately shut off the water supply.
10. Do not make any unauthorized modifications to the faucet structure.

# (CS) DOPORUČENÍ

1. Používejte sprchovou baterii pouze v souladu s jejím určením.
2. Po montáži před prvním použitím propláchněte instalaci.
3. Pravidelně kontrolujte těsnost ventilů a spojů.
4. Povrch čistěte měkkým hadříkem bez použití agresivních čisticích prostředků.
5. Po použití otřete povrch do sucha, aby se omezilo usazování vodního kamene.
6. Pravidelně čistěte hlavovou a ruční sprchu od usazenin vodního kamene.
7. Nepoužívejte drsné houbičky ani čisticí prostředky obsahující chlór.
8. Při ovládání rukojetí a ovládacích prvků nepoužívejte nadměrnou sílu.
9. V případě netěsnosti okamžitě uzavřete přívod vody.
10. Neprovádějte žádné neautorizované úpravy konstrukce baterie.

# (HU) AJÁNLÁSOK

1. A zuhanycsapot kizárólag rendeltetésszerűen használja.
2. A beszerelés után, az első használat előtt öblítse át a rendszert.
3. Rendszeresen ellenőrizze a szelepek és csatlakozások tömítettségét.
4. A felületet puha törlőkendővel és nem agresszív tisztítószerekkel tisztítsa.
5. Használat után törölje szárazra a felületet a vízkőlerakódás csökkentése érdekében.
6. Rendszeresen tisztítsa a fejzuhanyt és a kézizuhanyt a vízkőlerakódásoktól.
7. Ne használjon dörzsszivacsot vagy klórtartalmú tisztítószereket.
8. A fogantyúk és szabályozóelemek használata során ne alkalmazzon túlzott erőt.
9. Szivárgás esetén azonnal zárja el a vízellátást.
10. Ne végezzen engedély nélküli módosításokat a csaptelep szerkezetén.

# (UA) РЕКОМЕНДАЦІЇ

1. Використовуйте душовий змішувач лише за його призначенням.
2. Після монтажу промийте систему перед першим використанням.
3. Регулярно перевіряйте герметичність клапанів і з’єднань.
4. Очищуйте поверхню м’якою тканиною без використання агресивних засобів для чищення.
5. Після використання витирайте поверхню насухо, щоб зменшити утворення вапняного нальоту.
6. Регулярно очищуйте верхній та ручний душ від вапняного нальоту.
7. Не використовуйте жорсткі губки або засоби для чищення, що містять хлор.
8. Не застосовуйте надмірну силу під час використання ручок і регулювальних елементів.
9. У разі виявлення протікання негайно перекрийте подачу води.
10. Не вносьте несанкціонованих змін у конструкцію змішувача.

# (DE) EMPFEHLUNGEN

1. Verwenden Sie die Duscharmatur ausschließlich gemäß ihrem vorgesehenen Zweck.
2. Spülen Sie die Installation nach der Montage vor dem ersten Gebrauch durch.
3. Überprüfen Sie regelmäßig die Dichtheit der Ventile und Anschlüsse.
4. Reinigen Sie die Oberfläche mit einem weichen Tuch und ohne aggressive Reinigungsmittel.
5. Wischen Sie die Oberfläche nach Gebrauch trocken, um Kalkablagerungen zu reduzieren.
6. Reinigen Sie die Regenbrause und die Handbrause regelmäßig von Kalkablagerungen.
7. Verwenden Sie keine scheuernden Schwämme oder chlorhaltigen Reinigungsmittel.
8. Wenden Sie bei der Bedienung der Griffe und Bedienelemente keine übermäßige Kraft an.
9. Schließen Sie im Falle einer Undichtigkeit sofort die Wasserzufuhr.
10. Nehmen Sie keine unbefugten Änderungen an der Konstruktion der Armatur vor.

# (SK) ODPORÚČANIA

1. Používajte sprchovú batériu iba v súlade s jej určením.
2. Po montáži pred prvým použitím prepláchnite inštaláciu.
3. Pravidelne kontrolujte tesnosť ventilov a spojov.
4. Povrch čistite mäkkou handričkou bez použitia agresívnych čistiacich prostriedkov.
5. Po použití utrite povrch do sucha, aby ste obmedzili usadzovanie vodného kameňa.
6. Pravidelne čistite hlavovú a ručnú sprchu od usadenín vodného kameňa.
7. Nepoužívajte drsné hubky ani čistiace prostriedky obsahujúce chlór.
8. Pri ovládaní rukovätí a ovládacích prvkov nepoužívajte nadmernú silu.
9. V prípade netesnosti okamžite uzatvorte prívod vody.
10. Nevykonávajte žiadne neoprávnené úpravy konštrukcie batérie.

# (RO) RECOMANDĂRI

1. Utilizați bateria de duș numai conform destinației sale.
2. După montaj, clătiți instalația înainte de prima utilizare.
3. Verificați periodic etanșeitatea supapelor și a conexiunilor.
4. Curățați suprafața cu o lavetă moale și fără agenți de curățare agresivi.
5. După utilizare, ștergeți suprafața până la uscare pentru a reduce depunerile de calcar.
6. Curățați regulat para de duș fixă și para de duș manuală de depunerile de calcar.
7. Nu utilizați bureți abrazivi sau produse de curățare care conțin clor.
8. Nu folosiți forță excesivă la utilizarea mânerelor și elementelor de reglare.
9. În cazul unei scurgeri, opriți imediat alimentarea cu apă.
10. Nu efectuați modificări neautorizate asupra structurii bateriei.

# (RU) РЕКОМЕНДАЦИИ

1. Используйте душевой смеситель только по его прямому назначению.
2. После монтажа промойте систему перед первым использованием.
3. Регулярно проверяйте герметичность клапанов и соединений.
4. Очищайте поверхность мягкой тканью без использования агрессивных чистящих средств.
5. После использования вытирайте поверхность насухо, чтобы уменьшить образование известкового налёта.
6. Регулярно очищайте верхний и ручной душ от известкового налёта.
7. Не используйте жёсткие губки или чистящие средства, содержащие хлор.
8. Не применяйте чрезмерную силу при использовании ручек и регулирующих элементов.
9. В случае обнаружения протечки немедленно перекройте подачу воды.
10. Не вносите несанкционированных изменений в конструкцию

# (LT) REKOMENDACIJOS

1. Dušo maišytuvą naudokite tik pagal jo paskirtį.
2. Po montavimo prieš pirmą naudojimą praplaukite sistemą.
3. Reguliariai tikrinkite vožtuvų ir jungčių sandarumą.
4. Paviršių valykite minkšta šluoste, nenaudodami agresyvių valymo priemonių.
5. Po naudojimo nuvalykite paviršių sausai, kad sumažintumėte kalkių nuosėdų susidarymą.
6. Reguliariai valykite lietaus dušo galvutę ir rankinį dušą nuo kalkių nuosėdų.
7. Nenaudokite šiurkščių kempinių ar valymo priemonių, kurių sudėtyje yra chloro.
8. Naudodami rankenas ir reguliavimo elementus nenaudokite per didelės jėgos.
9. Pastebėję nuotėkį, nedelsdami užsukite vandens tiekimą.
10. Neatlikite neleistinų maišytuvo konstrukcijos pakeitimų.

# 2

## Instrukcja montażu / Assembly Instructions / Návod k montáži / Návod na montáž / Szerelési útmutató / Instrucțiuni de asamblare / Інструкція з монтажу / Инструкция по сборке / Montageanleitung / Surinkimo instrukcija

**(PL)** Przedstawione elementy oraz schematy montażu mają charakter poglądowy. Rzeczywisty produkt może nieznacznie różnić się od ilustracji, a zawartość opakowania może odbiegać od przedstawionych rysunków.

**(EN)** The components and assembly diagrams shown are for illustrative purposes only. The actual product may differ slightly from the illustrations, and the contents of the package may vary from the drawings shown.

**(CS)** Uvedené prvky a montážní schémata mají pouze ilustrační charakter. Skutečný výrobek se může mírně lišit od ilustrací a obsah balení se může od uvedených obrázků odlišovat.

**(SK)** Uvedené prvky a montážne schémy majú iba ilustračný charakter. Skutočný výrobok sa môže mierne líšiť od ilustrácií a obsah balenia sa môže od uvedených obrázkov odlišovať.

**(HU)** A bemutatott elemek és szerelési ábrák csak tájékoztató jellegűek. A tényleges termék kis mértékben eltérhet az illusztrációktól, és a csomag tartalma eltérhet a bemutatott rajzoktól.

**(RO)** Elementele și schemele de asamblare prezentate au doar caracter ilustrativ. Produsul real poate diferi ușor de ilustrații, iar conținutul pachetului poate varia față de desenele prezentate.

**(UA)** Наведені елементи та схеми складання мають ознайомчий характер. Реальний продукт може дещо відрізнятися від ілюстрацій, а вміст упаковки може відрізнятися від поданих зображень.

**(RU)** Представленные элементы и схемы сборки носят ознакомительный характер. Реальный продукт может незначительно отличаться от изображений, а комплект поставки может отличаться от представленных рисунков.

**(DE)** Die dargestellten Teile und Montageschemata dienen nur zur Veranschaulichung. Das tatsächliche Produkt kann geringfügig von den Abbildungen abweichen, und der Packungsinhalt kann von den dargestellten Zeichnungen unterschiedlich sein.

**(LT)** Pateikti elementai ir surinkimo schemos yra tik iliustracinio pobūdžio. Tikrasis gaminys gali šiek tiek skirtis nuo iliustracijų, o pakuotės turinys gali neatitikti pateiktų brėžinių.

## INSTALACJA / INSTALLATION / INSTALACE / INŠTALÁCIA / TELEPÍTÉS / INSTALARE / ВСТАНОВЛЕННЯ / УСТАНОВКА / INSTALLATION / ĮRENGIMAS

1

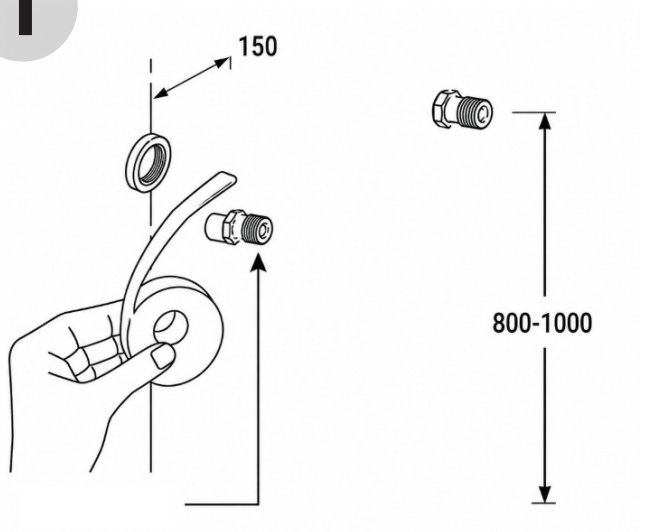


2

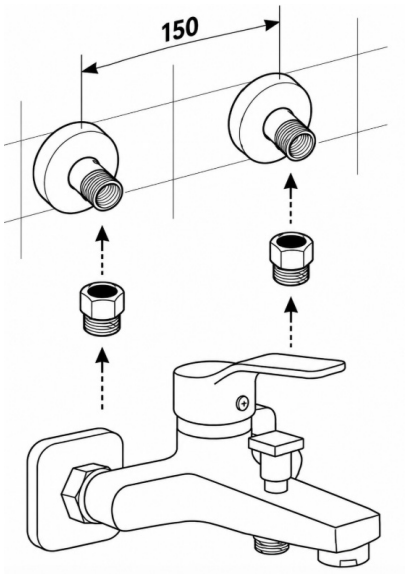


3

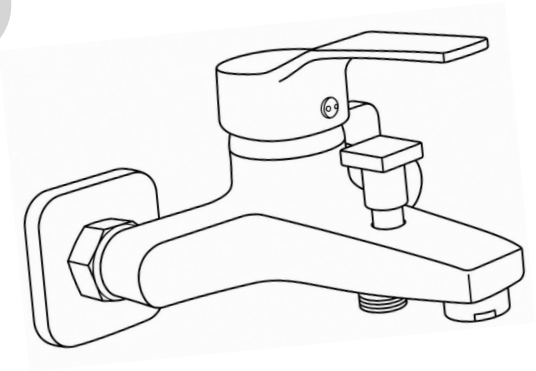

4

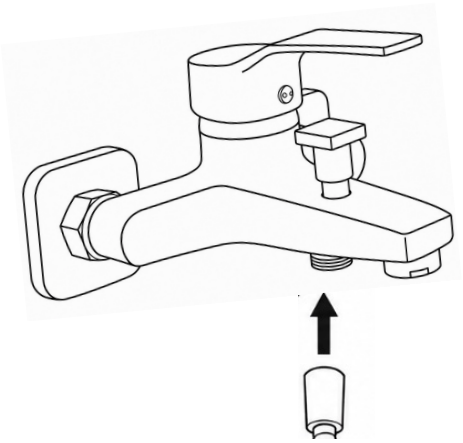

## (PL) KROKI MONTAŻU

**Krok 1**
- Zamontuj mimośrody w przyłączach wody i ustaw ich rozstaw na 150 mm. Następnie załóż rozety maskujące.

**KROK 2.**
- Nasadź baterię na przygotowane przyłącza i dokręć nakrętki mocujące do mimośrodów.

**KROK 3.**
- Wypoziomuj baterię i dokręć połączenia, upewniając się, że jest stabilnie zamocowana oraz szczelna.

**KROK 4.**
- Przykręć wąż prysznicowy do dolnego przyłącza baterii i dokręć ręcznie do oporu. Następnie sprawdź szczelność wszystkich połączeń.

## (EN) ASSEMBLY STEPS

**STEP 1.**
- Install the eccentric connectors into the water supply outlets and adjust them to a 150 mm center distance. Then fit the decorative escutcheons.

**STEP 2. Installing the Wall Bracket**
- Place the mixer tap onto the prepared connections and tighten the mounting nuts onto the eccentric connectors.

**STEP 3.**
- Level the mixer tap and tighten all connections, ensuring that the unit is securely mounted and leak-free.

**STEP 4. Installing the Shower Column**
- Connect the shower hose to the bottom outlet of the mixer tap and hand-tighten it. Then check all connections for leaks.

## (CS) KROKY MONTÁŽE

**KROK 1.**
- Namontujte excentrické přípojky do vodovodních vývodů a nastavte jejich rozteč na 150 mm. Poté nasaďte krycí rozety.

**KROK 2.**
- Nasaďte baterii na připravené přípojky a dotáhněte upevňovací matice na excentrických přípojkách.

**KROK 3.**
- Vyrovnejte baterii do vodorovné polohy a dotáhněte všechny spoje. Ujistěte se, že je baterie pevně uchycena a všechny spoje jsou těsné.

**KROK 4.**
- Připojte sprchovou hadici ke spodnímu vývodu baterie a ručně ji dotáhněte. Následně zkontrolujte těsnost všech spojů.

## (DE) Montageschritte

**SCHRITT 1.**
- Bereiten Sie die Wasseranschlüsse mit einem Achsabstand von 150 mm in einer Höhe von ca. 800–1000 mm über dem Boden vor. Montieren Sie die Exzenteranschlüsse und Rosetten.

**SCHRITT 2.**
- Bohren Sie das Montageloch, setzen Sie den Dübel ein und befestigen Sie die Wandhalterung.

**SCHRITT 3.**
- Schließen Sie den Armaturenkörper an die Wasseranschlüsse an und prüfen Sie alle Verbindungen auf Dichtheit.

**SCHRITT 4.**
- Setzen Sie die Duschstange in den Armaturenkörper ein, befestigen Sie sie an der Wandhalterung und ziehen Sie die Befestigungsschraube mit dem mitgelieferten Inbusschlüssel fest.

## (HU) Szerelési lépések

**1. LÉPÉS.**
- Szerelje be az excenteres csatlakozókat a vízkiállásokba, és állítsa be a távolságukat 150 mm-re. Ezután helyezze fel a takarórózsákat.

**2. LÉPÉS.**
- Helyezze fel a csaptelepet az előkészített csatlakozásokra, majd húzza meg a rögzítőanyákat az excenteres csatlakozókon.

**3. LÉPÉS.**
- Állítsa vízszintbe a csaptelepet, és húzza meg az összes csatlakozást. Ellenőrizze, hogy a csaptelep stabilan rögzített és szivárgásmentes.

**4. LÉPÉS.**
- Csatlakoztassa a zuhanycsövet a csaptelep alsó kimenetéhez, és kézzel húzza meg. Ezután ellenőrizze az összes csatlakozás tömítettségét.

## (RU) Шаги сборки

**ШАГ 1.**
- Установите эксцентриковые соединители в водопроводные выводы и отрегулируйте расстояние между ними до 150 мм. Затем установите декоративные розетки.

**ШАГ 2.**
- Установите смеситель на подготовленные соединения и затяните крепёжные гайки на эксцентриковых соединителях.

**ШАГ 3.**
- Выровняйте смеситель по горизонтали и затяните все соединения. Убедитесь, что смеситель надёжно закреплён и соединения герметичны.

**ШАГ 4.**
- Подсоедините душевой шланг к нижнему выходу смесителя и затяните его вручную. Затем проверьте герметичность всех соединений.

## (RO) Pașii de asamblare

**PASUL 1.**
- Montați racordurile excentrice în ieșirile de apă și reglați distanța dintre ele la 150 mm. Apoi montați rozetele decorative.

**PASUL 2.**
- Așezați bateria pe racordurile pregătite și strângeți piulițele de fixare pe racordurile excentrice.

**PASUL 3.**
- Aliniați bateria pe orizontală și strângeți toate conexiunile. Asigurați-vă că bateria este fixată stabil și că îmbinările sunt etanșe.

**PASUL 4.**
- Conectați furtunul de duș la ieșirea inferioară a bateriei și strângeți-l manual. Apoi verificați etanșeitatea tuturor conexiunilor.

## (SK) KROKY MONTÁŽE

**KROK 1.**
- Namontujte excentrické prípojky do vodovodných vývodov a nastavte ich rozstup na 150 mm. Následne nasaďte krycie rozety.

**KROK 2.**
- Nasaďte batériu na pripravené prípojky a dotiahnite upevňovacie matice na excentrických prípojkách.

**KROK 3.**
- Vyrovnajte batériu do vodorovnej polohy a dotiahnite všetky spoje. Uistite sa, že je batéria pevne uchytená a všetky spoje sú tesné.

**KROK 4.**
- Pripojte sprchovú hadicu k spodnému vývodu batérie a ručne ju dotiahnite. Následne skontrolujte tesnosť všetkých spojov.

## (UA) Кроки складання

**КРОК 1.**
- Підготуйте водяні підключення з міжосьовою відстанню 150 мм на висоті приблизно 800–1000 мм від підлоги. Встановіть ексцентрики та декоративні розетки.

**КРОК 2.**
- Просвердліть монтажний отвір, вставте дюбель і закріпіть настінний кронштейн.

**КРОК 3.**
- Підключіть корпус змішувача до водяних підводів і перевірте герметичність усіх з'єднань.

**КРОК 4.**
- Вставте душову стійку в корпус змішувача, закріпіть її на настінному кронштейні та затягніть фіксувальний гвинт комплектним шестигранним ключем.

## (LT) Surinkimo žingsniai

**1 ŽINGSNIS.**
- Paruoškite vandens jungtis, išlaikydami 150 mm atstumą tarp centrų, maždaug 800–1000 mm aukštyje nuo grindų. Sumontuokite ekscentrinius sujungimus ir dekoratyvines rozetes.

**2 ŽINGSNIS.**
- Išgręžkite montavimo angą, įstatykite kaištį ir pritvirtinkite sieninį laikiklį.

**3 ŽINGSNIS.**
- Prijunkite maišytuvo korpusą prie vandens įvadų ir patikrinkite visų jungčių sandarumą.

**4 ŽINGSNIS.**
- Įstatykite dušo stovą į maišytuvo korpusą, pritvirtinkite jį prie sieninio laikiklio ir priveržkite fiksavimo varžtą pridėtu šešiabriauniu raktu.

# 3

## Rozwiązywanie problemów / Troubleshooting / Řešení problémů / Riešenie problémov / Hibaelhárítás / Depanare / Усунення несправностей / Устранение неисправностей / Fehlerbehebung / Trikčių šalinimas

## (PL) ROZWIĄZYWANIE PROBLEMÓW

| Problem | Możliwa przyczyna | Rozwiązanie |
|---|---|---|
| Brak wypływu wody | 1. Zamknięty dopływ wody.<br>2. Zablokowana rura doprowadzająca lub przyłącze.<br>3. Zamknięta bateria.<br>4. Zatkany wylot baterii (perlator lub sitko). | 1. Sprawdź, czy dopływ wody jest otwarty.<br>2. Sprawdź drożność rury doprowadzającej i przyłączy.<br>3. Otwórz baterię.<br>4. Oczyść wylot baterii (perlator lub sitko). Przed montażem przepłucz instalację. |
| Słaby strumień wody | 1. Zbyt niskie ciśnienie wody.<br>2. Częściowo zamknięty zawór dopływu wody.<br>3. Zablokowany przewód doprowadzający lub elementy wewnętrzne baterii.<br>4. Zatkany perlator. | 1. Sprawdź ciśnienie wody w instalacji.<br>2. Otwórz zawory dopływu wody do końca.<br>3. Sprawdź i udrożnij przewody oraz elementy wewnętrzne baterii.<br>4. Oczyść perlator. |
| Woda nie zamyka się lub występuje przeciek | 1. Nieprawidłowy montaż baterii.<br>2. Niedokręcone połączenia lub elementy.<br>3. Źle założona lub uszkodzona uszczelka O-ring.<br>4. Poluzowana nakrętka kartusza.<br>5. Zużyta uszczelka O-ring lub inne elementy uszczelniające. | 1. Sprawdź montaż baterii zgodnie z instrukcją.<br>2. Dokręć wszystkie połączenia i elementy.<br>3. Popraw ułożenie lub wymień uszczelkę O-ring.<br>4. Dokręć nakrętkę kartusza.<br>5. Wymień zużyte uszczelki lub inne elementy uszczelniające na nowe. |
| Elementów nie można zmontować | 1. Użyto nieoryginalnych lub niepasujących części zamiennych. | 1. Sprawdź zgodność części z modelem baterii. Używaj wyłącznie elementów oryginalnych o właściwej specyfikacji. |
| Temperatura wody nie zgadza się z oznaczeniem | 1. Przyłącza ciepłej i zimnej wody zostały podłączone odwrotnie. | 1. Sprawdź poprawność podłączenia przewodów ciepłej i zimnej wody. |
| Awaria termostatu | 1. Kartusz termostatyczny jest zablokowany przez osad, brud lub kamień. | 1. W zależności od jakości wody czyść kartusz termostatyczny co 2–4 miesiące. |

# (LT) TRIKČIŲ ŠALINIMAS

| PROBLEMA | GALIMA PRIEŽASTIS | SPRENDIMAS |
|---|---|---|
| NĖRA VANDENS TEKĖJIMO | 1. Uždarytas vandens tiekimas.<br>2. Užsikimšęs įleidimo vamzdelis arba jungtis.<br>3. Išsikrovusios baterijos.<br>4. Užsikimšęs aeratorius (tinklelis). | 1. Patikrinkite, ar atidarytas vandens tiekimas.<br>2. Patikrinkite įleidimo vamzdelį ir jungtis, prireikus išvalykite.<br>3. Pakeiskite baterijas.<br>4. Išvalykite aeratorių. Prieš montuojant praplaukite sistemą. |
| SILPNAS VANDENS TEKĖJIMAS | 1. Per mažas vandens slėgis.<br>2. Nevisiškai atidarytas uždarymo vožtuvas.<br>3. Užsikimšęs įleidimo vamzdelis arba maišytuvo vidinės dalys.<br>4. Užsikimšęs aeratorius. | 1. Patikrinkite vandens slėgį sistemoje.<br>2. Visiškai atidarykite uždarymo vožtuvą.<br>3. Patikrinkite ir išvalykite įleidimo vamzdelį bei maišytuvo vidines dalis.<br>4. Išvalykite aeratorių. |
| VANDUO NEUŽSIDARO ARBA YRA NUOTEKIS | 1. Netinkamas montavimas.<br>2. Atsilaisvinusios jungtys arba detalės.<br>3. Netinkamai sumontuotas arba pažeistas O žiedas.<br>4. Atsilaisvinusi kasetės tvirtinimo veržlė.<br>5. Susidėvėjęs O žiedas ar kitos sandarinimo detalės. | 1. Patikrinkite montavimą pagal instrukciją.<br>2. Priveržkite visas jungtis ir detales.<br>3. Sumontuokite naują arba tinkamai įstatykite O žiedą.<br>4. Priveržkite kasetės tvirtinimo veržlę.<br>5. Pakeiskite susidėvėjusį O žiedą arba kitas sandarinimo detales. |
| DETALIŲ NEPAVYKSTA SUMONTUOTI | 1. Naudojamos neoriginalios arba nesuderinamos atsarginės dalys. | 1. Patikrinkite detalių suderinamumą su jūsų modeliu. Naudokite tik originalias atsargines dalis. |
| VANDENS TEMPERATŪRA ATITINKA NETEISINGAI | 1. Sumaišytos karšto ir šalto vandens vamzdžių jungtys. | 1. Patikrinkite, ar teisingai prijungti karšto ir šalto vandens vamzdžiai. |
| TERMOSTATO GEDIMAS | 1. Termostatinė kasetė užsikimšusi kalkėmis, nešvarumais ar nuosėdomis. | 1. Priklausomai nuo vandens kokybės, valykite termostatinę kasetę kas 2–4 mėnesius. |

# (EN) TROUBLESHOOTING

| PROBLEM | POSSIBLE CAUSE | SOLUTION |
|---|---|---|
| No water comes out | 1. The water supply is turned off.<br>2. The water supply pipe or inlet connection is blocked.<br>3. The faucet is turned off.<br>4. The faucet outlet (aerator or screen) is clogged. | 1. Check whether the water supply is turned on.<br>2. Check the water supply pipe and connections for blockages.<br>3. Turn on the faucet.<br>4. Clean the faucet outlet (aerator or screen). Flush the installation before installation. |
| Low water flow | 1. Water pressure is too low.<br>2. The shut-off valve is partially closed.<br>3. The water supply pipe or internal components of the faucet are blocked.<br>4. The aerator is clogged. | 1. Check the water pressure in the system.<br>2. Fully open the shut-off valve.<br>3. Check and clean the water supply pipe and internal components of the faucet.<br>4. Clean the aerator. |
| Water does not stop or there is leakage | 1. The faucet was not installed correctly.<br>2. Connections or components are loose.<br>3. The O-ring is incorrectly installed or damaged.<br>4. The cartridge retaining nut is loose.<br>5. The O-ring or other sealing parts are worn out. | 1. Check the faucet installation according to the instructions.<br>2. Tighten all connections and components.<br>3. Reinstall or replace the O-ring.<br>4. Tighten the cartridge retaining nut.<br>5. Replace the worn O-ring or other sealing parts. |
| Parts cannot be assembled | 1. Non-original or incompatible replacement parts have been used. | 1. Check that the parts are compatible with the faucet model. Use only original parts of the correct specification. |
| Water temperature does not match the indicator | 1. The hot and cold water supply pipes are connected in reverse. | 1. Check that the hot and cold water supply pipes are connected correctly. |
| Thermostat malfunction | 1. The thermostatic cartridge is blocked by dirt, scale or debris. | 1. Depending on water quality, clean the thermostatic cartridge every 2–4 months. |

# (CS) ŘEŠENÍ PROBLÉMŮ

| PROBLÉM | MOŽNÁ PŘÍČINA | ŘEŠENÍ |
|---|---|---|
| **Neteče voda** | 1. Přívod vody je uzavřen.<br>2. Přívodní trubka nebo připojení je ucpané.<br>3. Baterie je uzavřená.<br>4. Výtok baterie (perlátor nebo sítko) je ucpaný. | 1. Zkontrolujte, zda je přívod vody otevřený.<br>2. Zkontrolujte přívodní trubku a připojení, zda nejsou ucpané.<br>3. Otevřete baterii.<br>4. Vyčistěte výtok baterie (perlátor nebo sítko). Před instalací propláchněte vodovodní potrubí. |
| **Slabý průtok vody** | 1. Tlak vody je příliš nízký.<br>2. Uzavírací ventil je částečně uzavřený.<br>3. Přívodní trubka nebo vnitřní části baterie jsou ucpané.<br>4. Perlátor je ucpaný. | 1. Zkontrolujte tlak vody v systému.<br>2. Otevřete uzavírací ventil úplně.<br>3. Zkontrolujte a vyčistěte přívodní trubku a vnitřní části baterie.<br>4. Vyčistěte perlátor. |
| **Voda neteče nebo dochází k úniku** | 1. Baterie není správně nainstalována.<br>2. Spoje nebo součásti jsou uvolněné.<br>3. O-kroužek je nesprávně nainstalován nebo poškozen.<br>4. Upevňovací matice kartuše je uvolněná.<br>5. O-kroužek nebo jiné těsnicí části jsou opotřebené. | 1. Zkontrolujte instalaci baterie podle návodu.<br>2. Utáhněte všechny spoje a součásti.<br>3. Znovu nainstalujte nebo vyměňte O-kroužek.<br>4. Utáhněte upevňovací matici kartuše.<br>5. Vyměňte opotřebený O-kroužek nebo jiné těsnicí části. |
| **Součásti nelze sestavit** | 1. Byly použity neoriginální nebo nekompatibilní náhradní díly. | 1. Zkontrolujte, zda díly odpovídají modelu baterie. Používejte pouze originální díly se správnou specifikací. |
| **Teplota vody neodpovídá označení** | 1. Přívodní trubky teplé a studené vody jsou připojeny opačně. | 1. Zkontrolujte, zda jsou přívodní trubky teplé a studené vody připojeny správně. |
| **Porucha termostatu** | 1. Termostatická kartuše je zablokovaná nečistotami, vodním kamenem nebo usazeninami. | 1. V závislosti na kvalitě vody čistěte termostatickou kartuši každé 2–4 měsíce. |

# (SK) RIEŠENIE PROBLÉMOV

| PROBLÉM | MOŽNÁ PRÍČINA | RIEŠENIE |
|---|---|---|
| **Netečie voda** | 1. Prívod vody je uzavretý.<br>2. Prívodné potrubie alebo pripojenie je upchaté.<br>3. Batéria je uzavretá.<br>4. Výtok batérie (perlátor alebo sitko) je upchatý. | 1. Skontrolujte, či je prívod vody otvorený.<br>2. Skontrolujte prívodné potrubie a pripojenia, či nie sú upchaté.<br>3. Otvorte batériu.<br>4. Vyčistite výtok batérie (perlátor alebo sitko). Pred inštaláciou prepláchnite vodovodné potrubie. |
| **Slabý prietok vody** | 1. Tlak vody je príliš nízky.<br>2. Uzatvárací ventil je čiastočne zatvorený.<br>3. Prívodné potrubie alebo vnútorné časti batérie sú upchaté.<br>4. Perlátor je upchatý. | 1. Skontrolujte tlak vody v systéme.<br>2. Úplne otvorte uzatvárací ventil.<br>3. Skontrolujte a vyčistite prívodné potrubie a vnútorné časti batérie.<br>4. Vyčistite perlátor. |
| **Voda netečie alebo sa objavuje únik** | 1. Batéria nie je správne nainštalovaná.<br>2. Spoje alebo súčasti sú uvoľnené.<br>3. O-krúžok je nesprávne nainštalovaný alebo poškodený.<br>4. Upevňovacia matica kartuše je uvoľnená.<br>5. O-krúžok alebo iné tesniace časti sú opotrebované. | 1. Skontrolujte inštaláciu batérie podľa návodu.<br>2. Utiahnite všetky spoje a súčasti.<br>3. Znova nainštalujte alebo vymeňte O-krúžok.<br>4. Utiahnite upevňovaciu maticu kartuše.<br>5. Vymeňte opotrebovaný O-krúžok alebo iné tesniace časti. |
| **Súčasti nemožno zmontovať** | 1. Boli použité neoriginálne alebo nekompatibilné náhradné diely. | 1. Skontrolujte, či diely zodpovedajú modelu batérie. Používajte iba originálne diely so správnou špecifikáciou. |
| **Teplota vody neodpovedá označeniu** | 1. Prívodné potrubia teplej a studenej vody sú pripojené obrátene. | 1. Skontrolujte, či sú prívodné potrubia teplej a studenej vody pripojené správne. |
| **Porucha termostatu** | 1. Termostatická kartuša je zablokovaná nečistotami, usadeninami alebo vodným kameňom. | 1. V závislosti od kvality vody čistite termostatickú kartušu každé 2–4 mesiace. |

# (HU) HIBAELHÁRÍTÁS

| Probléma | Lehetséges ok | Megoldás |
|---|---|---|
| **Nincs vízáramlás** | 1. Elzárt vízellátás.<br>2. Eltömődött bemeneti cső vagy csatlakozás.<br>3. Az elem (elemcsomag) lemerült.<br>4. Eltömődött kifolyó (perlátor vagy szűrő). | 1. Ellenőrizze, hogy a vízellátás nyitva van-e.<br>2. Ellenőrizze a bemeneti cső és a csatlakozások átjárhatóságát.<br>3. Cserélje ki az elemet (elemcsomagot).<br>4. Tisztítsa meg a kifolyót (perlátort vagy szűrőt). Szerelés előtt öblítse át a rendszert. |
| **Gyenge vízáramlás** | 1. Túl alacsony víznyomás.<br>2. Részben zárt vízellátó szelep.<br>3. Eltömődött bemeneti cső vagy az elem belső részei.<br>4. Eltömődött perlátor. | 1. Ellenőrizze a víznyomást a rendszerben.<br>2. Nyissa ki teljesen a vízellátó szelepeket.<br>3. Ellenőrizze és tisztítsa meg a bemeneti csövet és az elem belső részeit.<br>4. Tisztítsa meg a perlátort. |
| **A víz nem zárható el vagy szivárgás tapasztalható** | 1. Hibás az elem beszerelése.<br>2. Lazák a csatlakozások vagy az alkatrészek.<br>3. Helytelenül beszerelt vagy sérült O-gyűrű.<br>4. Laza a patron rögzítőanyája.<br>5. Elhasználódott O-gyűrű vagy más tömítőelem. | 1. Ellenőrizze az elem beszerelését az útmutató szerint.<br>2. Húzza meg az összes csatlakozást és alkatrészt.<br>3. Javítsa a beszerelést, vagy cserélje ki az O-gyűrűt.<br>4. Húzza meg a patron rögzítőanyáját.<br>5. Cserélje ki az elhasználódott O-gyűrűt vagy más tömítőelemet. |
| **Az alkatrészek nem szerelhetők össze** | 1. Nem eredeti vagy nem kompatibilis cserealkatrészek használata. | 1. Ellenőrizze az alkatrészek kompatibilitását az elem modelljével. Csak megfelelő specifikációjú eredeti alkatrészeket használjon. |
| **A vízhőmérséklet nem felel meg a jelölésnek** | 1. A melegvíz- és hidegvíz-csövek fordítva vannak csatlakoztatva. | 1. Ellenőrizze a melegvíz- és hidegvíz-csövek helyes csatlakoztatását. |
| **A termosztát meghibásodása** | 1. A termosztát patron vízkővel, szennyeződéssel vagy lerakódással eltömődött. | 1. A víz minőségétől függően tisztítsa meg a termosztát patront 2–4 havonta. |

# (RO) DEPANARE

| PROBLEMĂ | CAUZĂ POSIBILĂ | SOLUȚIE |
|---|---|---|
| **Nu curge apă** | 1. Alimentarea cu apă este închisă.<br>2. Țeava de alimentare cu apă sau racordul de intrare este blocat.<br>3. Bateria este închisă.<br>4. Orificiul bateriei (aeratorul sau sita) este înfundat. | 1. Verificați dacă alimentarea cu apă este deschisă.<br>2. Verificați țeava de alimentare cu apă și racordurile pentru blocaje.<br>3. Deschideți bateria.<br>4. Curățați orificiul bateriei (aeratorul sau sita). Clătiți instalația înainte de montare. |
| **Debit de apă scăzut** | 1. Presiunea apei este prea mică.<br>2. Robinetul de închidere este parțial închis.<br>3. Țeava de alimentare cu apă sau componentele interne ale bateriei sunt blocate.<br>4. Aeratorul este înfundat. | 1. Verificați presiunea apei din sistem.<br>2. Deschideți complet robinetul de închidere.<br>3. Verificați și curățați țeava de alimentare cu apă și componentele interne ale bateriei.<br>4. Curățați aeratorul. |
| **Apa nu se oprește sau există scurgeri** | 1. Bateria nu a fost montată corect.<br>2. Racordurile sau componentele sunt slăbite.<br>3. Inelul O este montat incorect sau este deteriorat.<br>4. Piulița de fixare a cartușului este slăbită.<br>5. Inelul O sau alte piese de etanșare sunt uzate. | 1. Verificați montarea bateriei conform instrucțiunilor.<br>2. Strângeți toate racordurile și componentele.<br>3. Reinstalați sau înlocuiți inelul O.<br>4. Strângeți piulița de fixare a cartușului.<br>5. Înlocuiți inelul O uzat sau alte piese de etanșare. |
| **Piesele nu pot fi asamblate** | 1. Au fost utilizate piese de schimb neoriginale sau incompatibile. | 1. Verificați dacă piesele sunt compatibile cu modelul bateriei. Utilizați numai piese originale cu specificația corectă. |
| **Temperatura apei nu corespunde indicației** | 1. Țevile de alimentare cu apă caldă și rece sunt conectate invers. | 1. Verificați dacă țevile de alimentare cu apă caldă și rece sunt conectate corect. |
| **Defecțiune termostat** | 1. Cartușul termostatic este blocat de murdărie, calcar sau impurități. | 1. În funcție de calitatea apei, curățați cartușul termostatic la fiecare 2–4 luni. |

# (UA) УСУНЕННЯ НЕСПРАВНОСТЕЙ

| Проблема | Можлива причина | Рішення |
|---|---|---|
| Немає потоку води | 1. Перекрито подачу води.<br>2. Заблоковано підвідну трубу або з'єднання.<br>3. Розряджено батарею.<br>4. Засмічено вихід батареї (аератор або сітку). | 1. Перевірте, чи відкрита подача води.<br>2. Перевірте прохідність підвідної труби та з'єднань.<br>3. Замініть батарею.<br>4. Очистіть вихід батареї (аератор або сітку).<br>Перед монтажем промийте систему. |
| Слабкий потік води | 1. Занадто низький тиск води.<br>2. Частково закритий запірний клапан подачі води.<br>3. Заблоковано підвідну трубу або внутрішні елементи батареї.<br>4. Засмічено аератор. | 1. Перевірте тиск води в системі.<br>2. Повністю відкрийте запірні клапани подачі води.<br>3. Перевірте та очистіть підвідну трубу і внутрішні елементи батареї.<br>4. Очистіть аератор. |
| Вода не закривається або є протікання | 1. Неправильний монтаж батареї.<br>2. Послаблені з'єднання або елементи.<br>3. Неправильно встановлено або пошкоджено ущільнювальне кільце O-ring.<br>4. Послаблена притискна гайка картриджа.<br>5. Зношене ущільнювальне кільце O-ring або інші ущільнювальні елементи. | 1. Перевірте монтаж батареї згідно з інструкцією.<br>2. Затягніть усі з'єднання та елементи.<br>3. Встановіть нове або правильно встановіть ущільнювальне кільце O-ring.<br>4. Затягніть притискну гайку картриджа.<br>5. Замініть зношене ущільнювальне кільце O-ring або інші ущільнювальні елементи на нові. |
| Елементи неможливо встановити | 1. Використано неоригінальні або невідповідні запасні частини. | 1. Перевірте сумісність частин із моделлю батареї. Використовуйте лише оригінальні елементи з правильною специфікацією. |
| Температура води не відповідає позначенню | 1. Підключення труб гарячої та холодної води виконано навпаки. | 1. Перевірте правильність підключення труб гарячої та холодної води. |
| Несправність термостата | 1. Термостатичний картридж заблоковано осадом, брудом або каменем. | 1. Залежно від якості води очищуйте термостатичний картридж кожні 2–4 місяці. |

# (RU) УСТРАНЕНИЕ НЕИСПРАВНОСТЕЙ

| ПРОБЛЕМА | ВОЗМОЖНАЯ ПРИЧИНА | РЕШЕНИЕ |
|---|---|---|
| НЕТ ПОТОКА ВОДЫ | 1. Перекрыта подача воды.<br>2. Засорены подводящая трубка или соединение.<br>3. Разряжены батарейки.<br>4. Засорён аэратор (сеточка). | 1. Проверьте, открыта ли подача воды.<br>2. Проверьте подводящую трубку и соединения, очистите их.<br>3. Замените батарейки.<br>4. Очистите аэратор (сеточку).<br>Перед установкой промойте систему водой. |
| СЛАБЫЙ НАПОР ВОДЫ | 1. Низкое давление воды.<br>2. Частично закрыт запорный вентиль.<br>3. Засорены подводящая трубка или внутренние части смесителя.<br>4. Засорён аэратор. | 1. Проверьте давление воды в системе.<br>2. Полностью откройте запорный вентиль.<br>3. Проверьте и очистите подводящую трубку и внутренние части смесителя.<br>4. Очистите аэратор. |
| ВОДА НЕ ПЕРЕКРЫВАЕТСЯ ИЛИ ИМЕЕТСЯ ПРОТЕЧКА | 1. Неправильный монтаж.<br>2. Ослаблены соединения или детали.<br>3. Неправильно установлен или повреждён уплотнительное кольцо (O-ring).<br>4. Ослаблена прижимная гайка картриджа.<br>5. Изношено уплотнительное кольцо или другая уплотнительная деталь. | 1. Проверьте правильность монтажа.<br>2. Подтяните все соединения и детали.<br>3. Установите правильно или замените уплотнительное кольцо (O-ring).<br>4. Подтяните прижимную гайку картриджа.<br>5. Замените изношенные уплотнительные кольца или другие уплотнительные детали. |
| ДЕТАЛИ НЕ УСТАНАВЛИВАЮТСЯ | 1. Используются неоригинальные или несовместимые запасные части. | 1. Проверьте совместимость деталей с вашей моделью. Используйте только оригинальные запасные части. |
| ТЕМПЕРАТУРА ВОДЫ НЕ СООТВЕТСТВУЕТ ОТМЕТКЕ | 1. Перепутаны подключения труб горячей и холодной воды. | 1. Проверьте правильность подключения труб горячей и холодной воды. |
| НЕИСПРАВНОСТЬ ТЕРМОСТАТА | 1. Термостатический картридж засорён накипью, грязью или отложениями. | 1. В зависимости от качества воды очищайте термостатический картридж каждые 2–4 месяца. |

# (DE) FEHLERBEHEBUNG

| PROBLEM | MÖGLICHE URSACHE | LÖSUNG |
|---|---|---|
| KEIN WASSERFLUSS | 1. Die Wasserzufuhr ist geschlossen.<br>2. Zulaufschlauch oder Anschlüsse sind verstopft.<br>3. Die Armatur ist verstopft oder verkalkt.<br>4. Der Perlator (Luftsprudler) ist verstopft oder verkalkt. | 1. Überprüfen Sie, ob die Wasserzufuhr geöffnet ist.<br>2. Überprüfen und reinigen Sie Zulaufschlauch und Anschlüsse.<br>3. Reinigen Sie die Armatur und entfernen Sie Kalkablagerungen.<br>4. Reinigen oder ersetzen Sie den Perlator (Luftsprudler). Spülen Sie das System vor der Montage gründlich durch. |
| SCHWACHER WASSERFLUSS | 1. Der Wasserdruck ist zu niedrig.<br>2. Das Absperrventil ist nur teilweise geöffnet.<br>3. Zulaufschlauch oder Teile im Inneren der Armatur sind verstopft oder verkalkt.<br>4. Der Perlator (Luftsprudler) ist verstopft oder verkalkt. | 1. Überprüfen Sie den Wasserdruck im System.<br>2. Öffnen Sie das Absperrventil vollständig.<br>3. Überprüfen und reinigen Sie Zulaufschlauch und innere Teile der Armatur.<br>4. Reinigen oder ersetzen Sie den Perlator (Luftsprudler). |
| WASSER LÄSST SICH NICHT ABSCHALTEN ODER ES GIBT LECKS | 1. Armatur wurde nicht gemäß Montageanleitung installiert.<br>2. Verbindungen oder Komponenten sind locker.<br>3. O-Ring wurde falsch eingesetzt oder ist beschädigt.<br>4. Befestigungsmutter der Kartusche ist locker.<br>5. O-Ring oder andere Dichtungen sind abgenutzt oder beschädigt. | 1. Überprüfen Sie die Installation gemäß Montageanleitung.<br>2. Ziehen Sie alle Verbindungen und Komponenten fest.<br>3. Setzen Sie einen neuen oder korrekt eingesetzten O-Ring ein.<br>4. Ziehen Sie die Befestigungsmutter der Kartusche fest.<br>5. Ersetzen Sie den abgenutzten oder beschädigten O-Ring oder andere Dichtungen durch neue. |
| TEILE LASSEN SICH NICHT MONTIEREN | 1. Nicht originale oder inkompatible Ersatzteile werden verwendet. | 1. Überprüfen Sie, ob die Teile mit Ihrem Modell kompatibel sind. Verwenden Sie nur Original-Ersatzteile. |
| WASSERTEMPERATUR ENTSPRICHT NICHT DER ANZEIGE | 1. Die Anschlüsse für Warm- und Kaltwasser sind vertauscht. | 1. Überprüfen Sie den korrekten Anschluss der Warm- und Kaltwasserleitungen. |
| THERMOSTAT DEFEKT | 1. Die Thermostatkartusche ist durch Kalk, Schmutz oder Ablagerungen blockiert. | 1. Reinigen Sie die Thermostatkartusche je nach Wasserqualität alle 2–4 Monate. |

HYDROSAN

**IMPORTER / PRODUCENT**
**HYDRO SAN** sp. z o.o.
Świdry 104C,
21-400 Łuków
hydrosan.eu