HYDROSAN

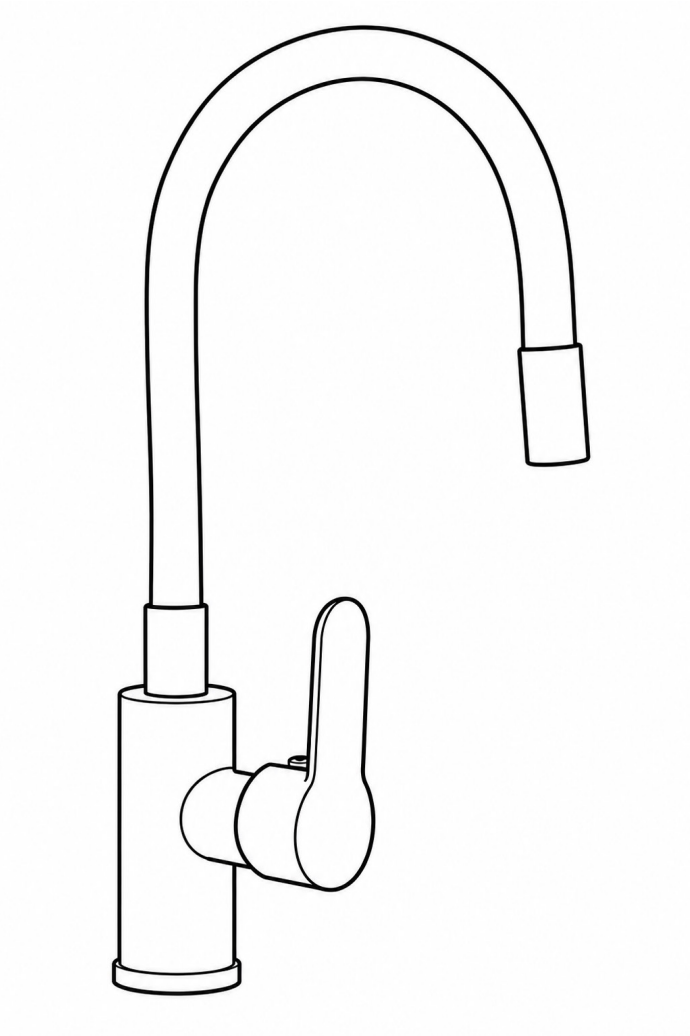

MARION

hydrosan.eu

1 Informacje Ogólne / General Information / Všeobecné informace / Všeobecné informácie / Általános információk / Informații generale / Загальна інформація / Общая информация / Allgemeine Informationen / Bendroji informacija

(PL) **Dziękujemy Państwu za zakup naszego produktu. Przed rozpoczęciem użytkowania, prosimy o uważne zapoznanie się z poniższą instrukcją. Zamieszczone w instrukcji schematy i rysunki są uproszczone i zawierają jedynie szczegóły niezbędne do prawidłowego użytkowania produktu.**
UWAGA: Niestosowanie się do zaleceń zamieszczonych w niniejszej instrukcji może być podstawą do odrzucenia reklamacji.

(EN) **Thank you for purchasing our product. Before starting to use it, please carefully read the following instructions. The diagrams and illustrations included in this manual are simplified and contain only the details necessary for the correct use of the product.**
WARNING: Failure to follow the recommendations in this manual may be grounds for rejecting a warranty claim.

(CS) **Děkujeme vám za zakoupení našeho produktu. Před zahájením používání si prosím pečlivě přečtěte následující pokyny. Schémata a obrázky uvedené v této příručce jsou zjednodušené a obsahují pouze podrobnosti nezbytné pro správné používání produktu.**
UPOZORNĚNÍ: Nedodržení doporučení uvedených v této příručce může být důvodem k zamítnutí reklamace.

(SK) **Ďakujeme vám za zakúpenie nášho produktu. Pred začatím používania si prosím pozorne prečítajte nasledujúce pokyny. Schémy a obrázky uvedené v tejto príručke sú zjednodušené a obsahujú iba podrobnosti nevyhnutné na správne používanie produktu.**
UPOZORNENIE: Nedodržanie odporúčaní uvedených v tejto príručke môže byť dôvodom na zamietnutie reklamácie.

(HU) **Köszönjük, hogy megvásárolta termékünket. Használat megkezdése előtt kérjük, figyelmesen olvassa el az alábbi útmutatót. Az útmutatóban található ábrák és rajzok egyszerűsítettek, és csak a termék helyes használatához szükséges részleteket tartalmazzák.**
FIGYELEM: Az útmutatóban foglalt ajánlások be nem tartása a jótállási igény elutasításának alapja lehet.

(RO) **Vă mulțumim pentru achiziționarea produsului nostru. Înainte de a începe utilizarea, vă rugăm să citiți cu atenție instrucțiunile de mai jos. Schemele și desenele incluse în acest manual sunt simplificate și conțin doar detaliile necesare utilizării corecte a produsului.**
ATENȚIE: Nerespectarea recomandărilor din acest manual poate constitui motiv de respingere a reclamației.

(UA) **Дякуємо Вам за придбання нашого продукту. Перед початком використання, будь ласка, уважно ознайомтеся з наступною інструкцією. Схеми та малюнки, наведені в цій інструкції, спрощені та містять лише необхідні деталі для правильного використання продукту.**
УВАГА: Недотримання рекомендацій, зазначених у цій інструкції, може бути підставою для відхилення рекламації.

(RU) **Благодарим Вас за приобретение нашего продукта. Перед началом использования, пожалуйста, внимательно ознакомьтесь с данной инструкцией. Схемы и рисунки, приведенные в инструкции, упрощены и содержат только необходимые детали для правильного использования продукта.**
ВНИМАНИЕ: Несоблюдение рекомендаций, указанных в данной инструкции, может являться основанием для отказа в удовлетворении претензии.

(DE) **Vielen Dank für den Kauf unseres Produkts. Bevor Sie es verwenden, lesen Sie bitte sorgfältig die folgenden Anweisungen. Die in dieser Anleitung enthaltenen Diagramme und Abbildungen sind vereinfacht und enthalten nur die für die korrekte Verwendung des Produkts erforderlichen Details.**
ACHTUNG: Die Nichtbeachtung der in dieser Anleitung enthaltenen Empfehlungen kann ein Grund für die Ablehnung einer Reklamation sein.

(LT) **Dėkojame, kad įsigijote mūsų gaminį. Prieš pradėdami naudoti, atidžiai perskaitykite šią instrukciją. Šioje instrukcijoje pateikti brėžiniai ir schemos yra supaprastinti ir pateikia tik detales, būtinas tinkamam gaminio naudojimui.**
ĮSPĖJIMAS: Nesilaikant šios instrukcijos rekomendacijų, pretenzijos gali būti atmestos.

(PL) ZALECENIA

1. Użytkuj baterię kuchenną wyłącznie zgodnie z jej przeznaczeniem.
2. Przed montażem sprawdź, czy produkt nie posiada widocznych uszkodzeń, braków w zestawie ani zanieczyszczeń wewnątrz przyłączy.
3. Przed podłączeniem baterii przepłucz instalację wodną, aby usunąć piasek, opiłki, kamień oraz inne zanieczyszczenia mogące uszkodzić głowicę, perlator lub uszczelki.
4. Po montażu sprawdź szczelność wszystkich połączeń oraz prawidłowe działanie baterii, wylewki i przełączników, jeśli występują w danym modelu.
5. Regularnie czyść powierzchnię baterii miękką ściereczką oraz łagodnym środkiem czyszczącym.
6. Po użyciu wycieraj baterię do sucha, aby ograniczyć powstawanie zacieków, osadów z kamienia i przebarwień.
7. Systematycznie czyść perlator lub sitko wylewki, usuwając kamień, piasek oraz inne zanieczyszczenia ograniczające przepływ wody.
8. Nie używaj druciaków, ostrych gąbek, szczotek, proszków, mleczek ściernych, środków z mikrogranulkami ani preparatów zawierających chlor, kwasy, zasady, alkohol lub rozpuszczalniki.
9. Nie pozostawiaj na powierzchni baterii przez dłuższy czas substancji mogących powodować przebarwienia lub uszkodzenie powłoki, takich jak środki chemiczne, detergenty kuchenne, sól, ocet, odkamieniacze czy preparaty do czyszczenia armatury sanitarnej o silnym działaniu.
10. Nie obciążaj wylewki, uchwytu ani korpusu baterii ciężkimi przedmiotami. Nie opieraj się na baterii i nie używaj jej jako podpory.
11. Nie obracaj wylewki poza dopuszczalny zakres pracy. Może to doprowadzić do uszkodzenia mechanizmu obrotowego lub uszczelek.
12. Jeżeli bateria posiada wyciąganą lub elastyczną wylewkę, używaj jej ostrożnie i nie rozciągaj przewodu poza naturalny zakres pracy.
13. W przypadku stwierdzenia nieszczelności natychmiast zakręć dopływ wody i sprawdź połączenia instalacji.
14. Nie dokonuj samodzielnych przeróbek, modyfikacji ani demontażu elementów konstrukcyjnych baterii, głowicy, wylewki lub przełącznika.
15. Montaż powinien być wykonany przez osobę posiadającą odpowiednie umiejętności techniczne. Nieprawidłowy montaż może skutkować nieszczelnością, uszkodzeniem baterii lub instalacji wodnej.

(EN) RECOMMENDATIONS

1. Use the kitchen faucet only for its intended purpose.
2. Before installation, check the product for any visible damage, missing parts, or contamination inside the connections.
3. Before connecting the faucet, flush the water supply system to remove sand, metal filings, limescale, and other impurities that may damage the cartridge, aerator, or seals.
4. After installation, check the tightness of all connections and make sure the faucet, spout, and switches — if present in the given model — operate correctly.
5. Clean the faucet surface regularly with a soft cloth and a mild cleaning agent.
6. After use, wipe the faucet dry to reduce the formation of water stains, limescale deposits, and discoloration.
7. Clean the aerator or spout strainer regularly, removing limescale, sand, and other impurities that may restrict water flow.
8. Do not use steel wool, abrasive sponges, brushes, powders, scouring creams, micro-granule cleaners, or products containing chlorine, acids, alkalis, alcohol, or solvents.
9. Do not leave substances that may cause discoloration or damage to the coating on the faucet surface for extended periods, such as chemicals, kitchen detergents, salt, vinegar, descaling agents, or strong sanitary cleaning products.
10. Do not load the spout, handle, or faucet body with heavy objects. Do not lean on the faucet or use it as a support.
11. Do not rotate the spout beyond its permitted operating range. This may damage the rotating mechanism or seals.
12. If the faucet has a pull-out or flexible spout, use it carefully and do not extend the hose beyond its natural operating range.
13. If a leak is detected, immediately shut off the water supply and check the installation connections.
14. Do not make any unauthorized alterations, modifications, or disassembly of the faucet's structural components, cartridge, spout, or switch.
15. Installation should be carried out by a person with appropriate technical skills. Incorrect installation may result in leaks, damage to the faucet, or damage to the water supply system.

(CS) DOPORUČENÍ

1. Používejte kuchyňskou baterii výhradně v souladu s jejím určením.
2. Před montáží zkontrolujte, zda výrobek nemá viditelné poškození, zda nechybí žádné části sady a zda se uvnitř přípojek nenacházejí nečistoty.
3. Před připojením baterie propláchněte vodovodní instalaci, aby se odstranil písek, kovové piliny, vodní kámen a jiné nečistoty, které by mohly poškodit kartuši, perlátor nebo těsnění.
4. Po montáži zkontrolujte těsnost všech spojů a správnou funkci baterie, výtokového ramínka a přepínačů, pokud jsou u daného modelu použity.
5. Povrch baterie pravidelně čistěte měkkým hadříkem a jemným čisticím prostředkem.
6. Po použití baterii otřete do sucha, aby se omezila tvorba vodních skvrn, usazenin vodního kamene a zabarvení.
7. Pravidelně čistěte perlátor nebo sítko výtokového ramínka a odstraňujte vodní kámen, písek a jiné nečistoty omezující průtok vody.
8. Nepoužívejte drátěnky, ostré houbičky, kartáče, prášky, abrazivní čisticí krémy, prostředky s mikrogranulemi ani přípravky obsahující chlor, kyseliny, zásady, alkohol nebo rozpouštědla.
9. Nenechávejte na povrchu baterie po delší dobu látky, které mohou způsobit zabarvení nebo poškození povrchové úpravy, jako jsou chemické prostředky, kuchyňské detergenty, sůl, ocet, odvápňovací prostředky nebo silné čisticí prostředky na sanitární armaturu.
10. Nezatěžujte výtokové ramínko, ovládací páku ani tělo baterie těžkými předměty. Neopírejte se o baterii a nepoužívejte ji jako oporu.
11. Neotáčejte výtokové ramínko mimo povolený rozsah pohybu. Mohlo by dojít k poškození otočného mechanismu nebo těsnění.
12. Pokud je baterie vybavena vytahovacím nebo flexibilním výtokovým ramínkem, používejte jej opatrně a nevytahujte hadici mimo její přirozený pracovní rozsah.
13. V případě zjištění netěsnosti ihned uzavřete přívod vody a zkontrolujte spoje instalace.
14. Neprovádějte žádné svévolné úpravy, modifikace ani demontáž konstrukčních prvků baterie, kartuše, výtokového ramínka nebo přepínače.
15. Montáž by měla provádět osoba s odpovídajícími technickými dovednostmi. Nesprávná montáž může způsobit netěsnost, poškození baterie nebo poškození vodovodní instalace.

(SK) ODPORÚČANIA

1. Kuchynskú batériu používajte výlučne v súlade s jej určením.
2. Pred montážou skontrolujte, či výrobok nemá viditeľné poškodenia, či nechýbajú žiadne časti súpravy a či sa vo vnútri prípojok nenachádzajú nečistoty.
3. Pred pripojením batérie prepláchnite vodovodnú inštaláciu, aby ste odstránili piesok, kovové piliny, vodný kameň a iné nečistoty, ktoré by mohli poškodiť kartušu, perlátor alebo tesnenia.
4. Po montáži skontrolujte tesnosť všetkých spojov a správnu funkciu batérie, výtokového ramienka a prepínačov, ak sú v danom modeli použité.
5. Povrch batérie pravidelne čistite mäkkou handričkou a jemným čistiacim prostriedkom.
6. Po použití batériu utrite dosucha, aby ste obmedzili vznik vodných škvŕn, usadenín vodného kameňa a zafarbenia.
7. Pravidelne čistite perlátor alebo sitko výtokového ramienka a odstraňujte vodný kameň, piesok a iné nečistoty obmedzujúce prietok vody.
8. Nepoužívajte drôtenky, ostré špongie, kefy, prášky, abrazívne čistiace krémy, prostriedky s mikrogranulami ani prípravky obsahujúce chlór, kyseliny, zásady, alkohol alebo rozpúšťadlá.
9. Nenechávajte na povrchu batérie dlhší čas látky, ktoré môžu spôsobiť zafarbenie alebo poškodenie povrchovej úpravy, ako sú chemické prostriedky, kuchynské detergenty, soľ, ocot, odvápňovacie prípravky alebo silné čistiace prostriedky na sanitárnu armatúru.
10. Nezaťažujte výtokové ramienko, ovládaciu páku ani telo batérie ťažkými predmetmi. Neopierajte sa o batériu a nepoužívajte ju ako oporu.
11. Neotáčajte výtokové ramienko mimo povolený rozsah pohybu. Môže to viesť k poškodeniu otočného mechanizmu alebo tesnení.
12. Ak je batéria vybavená vyťahovacím alebo flexibilným výtokovým ramienkom, používajte ho opatrne a nevyťahujte hadicu mimo jej prirodzený pracovný rozsah.
13. V prípade zistenia netesnosti okamžite uzavrite prívod vody a skontrolujte spoje inštalácie.
14. Nevykonávajte žiadne svojvoľné úpravy, modifikácie ani demontáž konštrukčných prvkov batérie, kartuše, výtokového ramienka alebo prepínača.
15. Montáž by mala vykonať osoba s primeranými technickými zručnosťami. Nesprávna montáž môže spôsobiť netesnosť, poškodenie batérie alebo poškodenie vodovodnej inštalácie.

(HU) AJÁNLÁSOK

1. A konyhai csaptelepet kizárólag rendeltetésszerűen használja.
2. A szerelés előtt ellenőrizze, hogy a terméken nincs-e látható sérülés, nem hiányzik-e valamelyik alkatrész, valamint nincs-e szennyeződés a csatlakozások belsejében.
3. A csaptelep csatlakoztatása előtt öblítse át a vízvezetékrendszert, hogy eltávolítsa a homokot, fémforgácsot, vízkövet és egyéb szennyeződéseket, amelyek károsíthatják a kerámiabetétet, a perlátort vagy a tömítéseket.
4. A szerelés után ellenőrizze az összes csatlakozás tömítettségét, valamint a csaptelep, a kifolyócső és — ha az adott modell rendelkezik ilyennel — a váltók megfelelő működését.
5. A csaptelep felületét rendszeresen tisztítsa puha kendővel és kímélő tisztítószerrel.
6. Használat után törölje szárazra a csaptelepet, hogy csökkentse a vízfoltok, vízkőlerakódások és elszíneződések kialakulását.
7. Rendszeresen tisztítsa a perlátort vagy a kifolyócső szűrőjét, eltávolítva a vízkövet, homokot és egyéb szennyeződéseket, amelyek korlátozhatják a víz áramlását.
8. Ne használjon fémszivacsot, durva szivacsot, kefét, súrolóport, súrolókrémet, mikrogranulátumot tartalmazó tisztítószert, illetve klórt, savakat, lúgokat, alkoholt vagy oldószereket tartalmazó készítményeket.
9. Ne hagyjon hosszabb ideig a csaptelep felületén olyan anyagokat, amelyek elszíneződést vagy a bevonat károsodását okozhatják, például vegyszereket, konyhai tisztítószereket, sót, ecetet, vízkőoldókat vagy erős hatású szaniter tisztítószereket.
10. Ne terhelje a kifolyócsövet, a kart vagy a csaptelep testét nehéz tárgyakkal. Ne támaszkodjon a csaptelepre, és ne használja azt támaszként.
11. Ne forgassa a kifolyócsövet a megengedett működési tartományon túl. Ez a forgómechanizmus vagy a tömítések károsodásához vezethet.
12. Ha a csaptelep kihúzható vagy flexibilis kifolyócsővel rendelkezik, használja azt óvatosan, és ne húzza ki a tömlőt a természetes működési tartományán túl.
13. Szivárgás észlelése esetén azonnal zárja el a vízellátást, és ellenőrizze a szerelési csatlakozásokat.
14. Ne végezzen jogosulatlan átalakításokat, módosításokat vagy szétszerelést a csaptelep szerkezeti elemein, a kerámiabetéten, a kifolyócsövön vagy a váltón.
15. A szerelést megfelelő műszaki ismeretekkel rendelkező személynek kell elvégeznie. A helytelen szerelés szivárgást, a csaptelep károsodását vagy a vízvezetékrendszer sérülését okozhat.

(UA) РЕКОМЕНДАЦІЇ

1. Використовуйте кухонний змішувач виключно за його призначенням.
2. Перед монтажем перевірте, чи виріб не має видимих пошкоджень, відсутніх елементів комплекту або забруднень усередині підключень.
3. Перед підключенням змішувача промийте водопровідну систему, щоб видалити пісок, металеву стружку, вапняний наліт та інші забруднення, які можуть пошкодити картридж, аератор або ущільнення.
4. Після монтажу перевірте герметичність усіх з'єднань, а також правильну роботу змішувача, виливу та перемикачів, якщо вони передбачені в даній моделі.
5. Регулярно очищуйте поверхню змішувача м'якою тканиною та м'яким мийним засобом.
6. Після використання витирайте змішувач насухо, щоб зменшити утворення водяних плям, вапняного нальоту та зміни кольору.
7. Регулярно очищуйте аератор або сітку виливу, видаляючи вапняний наліт, пісок та інші забруднення, які можуть обмежувати потік води.
8. Не використовуйте металеві губки, жорсткі губки, щітки, порошки, абразивні чистячі креми, засоби з мікрогранулами або препарати, що містять хлор, кислоти, луги, спирт чи розчинники.
9. Не залишайте на поверхні змішувача на тривалий час речовини, які можуть спричинити зміну кольору або пошкодження покриття, такі як хімічні засоби, кухонні мийні засоби, сіль, оцет, засоби для видалення накипу або сильнодіючі засоби для чищення сантехніки.
10. Не навантажуйте вилив, ручку або корпус змішувача важкими предметами. Не спирайтеся на змішувач і не використовуйте його як опору.
11. Не повертайте вилив за межі допустимого діапазону роботи. Це може призвести до пошкодження поворотного механізму або ущільнень.
12. Якщо змішувач має висувний або гнучкий вилив, користуйтеся ним обережно та не витягуйте шланг за межі його природного робочого діапазону.
13. У разі виявлення протікання негайно перекрийте подачу води та перевірте монтажні з'єднання.
14. Не виконуйте самовільних змін, модифікацій або демонтажу конструкційних елементів змішувача, картриджа, виливу чи перемикача.
15. Монтаж повинен виконуватися особою з відповідними технічними навичками. Неправильний монтаж може призвести до протікання, пошкодження змішувача або водопровідної системи.

(DE) EMPFEHLUNGEN

1. Verwenden Sie die Küchenarmatur ausschließlich bestimmungsgemäß.
2. Überprüfen Sie das Produkt vor der Montage auf sichtbare Beschädigungen, fehlende Teile im Set sowie Verunreinigungen im Inneren der Anschlüsse.
3. Spülen Sie vor dem Anschluss der Armatur die Wasserinstallation durch, um Sand, Metallspäne, Kalkablagerungen und andere Verunreinigungen zu entfernen, die die Kartusche, den Perlator oder die Dichtungen beschädigen könnten.
4. Überprüfen Sie nach der Montage die Dichtheit aller Verbindungen sowie die ordnungsgemäße Funktion der Armatur, des Auslaufs und der Umschalter, sofern diese beim jeweiligen Modell vorhanden sind.
5. Reinigen Sie die Oberfläche der Armatur regelmäßig mit einem weichen Tuch und einem milden Reinigungsmittel.
6. Trocknen Sie die Armatur nach der Benutzung ab, um Wasserflecken, Kalkablagerungen und Verfärbungen zu reduzieren.
7. Reinigen Sie regelmäßig den Perlator oder das Sieb des Auslaufs und entfernen Sie Kalk, Sand sowie andere Verunreinigungen, die den Wasserfluss einschränken können.
8. Verwenden Sie keine Stahlwolle, rauen Schwämme, Bürsten, Pulver, Scheuermilch, Reinigungsmittel mit Mikrogranulat oder Produkte, die Chlor, Säuren, Laugen, Alkohol oder Lösungsmittel enthalten.
9. Lassen Sie keine Stoffe über längere Zeit auf der Oberfläche der Armatur zurück, die Verfärbungen oder Beschädigungen der Beschichtung verursachen können, wie z. B. Chemikalien, Küchenreiniger, Salz, Essig, Entkalker oder stark wirkende Sanitärreiniger.
10. Belasten Sie den Auslauf, den Griff oder den Körper der Armatur nicht mit schweren Gegenständen. Lehnen Sie sich nicht auf die Armatur und verwenden Sie sie nicht als Stütze.
11. Drehen Sie den Auslauf nicht über den zulässigen Arbeitsbereich hinaus. Dies kann zu Beschädigungen des Drehmechanismus oder der Dichtungen führen.
12. Wenn die Armatur über einen ausziehbaren oder flexiblen Auslauf verfügt, verwenden Sie ihn vorsichtig und ziehen Sie den Schlauch nicht über seinen natürlichen Arbeitsbereich hinaus.
13. Schließen Sie bei Feststellung einer Undichtigkeit sofort die Wasserzufuhr und überprüfen Sie die Montageverbindungen.
14. Nehmen Sie keine eigenmächtigen Änderungen, Modifikationen oder Demontagen an den Konstruktionselementen der Armatur, der Kartusche, des Auslaufs oder des Umschalters vor.
15. Die Montage sollte von einer Person mit entsprechenden technischen Kenntnissen durchgeführt werden. Eine unsachgemäße Montage kann zu Undichtigkeiten, Schäden an der Armatur oder Schäden an der Wasserinstallation führen.

(RO) RECOMANDĂRI

1. Utilizați bateria de bucătărie numai conform destinației sale.
2. Înainte de montaj, verificați dacă produsul nu prezintă deteriorări vizibile, piese lipsă sau impurități în interiorul racordurilor.
3. Înainte de conectarea bateriei, clătiți instalația de apă pentru a elimina nisipul, pilitura metalică, depunerile de calcar și alte impurități care pot deteriora cartușul, aeratorul sau garniturile.
4. După montaj, verificați etanșeitatea tuturor conexiunilor și funcționarea corectă a bateriei, a pipei și a comutatoarelor, dacă acestea sunt prezente la modelul respectiv.
5. Curățați regulat suprafața bateriei cu o lavetă moale și un detergent delicat.
6. După utilizare, ștergeți bateria până la uscare pentru a reduce apariția petelor de apă, depunerilor de calcar și decolorărilor.
7. Curățați periodic aeratorul sau sita pipei, îndepărtând calcarul, nisipul și alte impurități care pot limita debitul de apă.
8. Nu utilizați bureți metalici, bureți duri, perii, pulberi, creme abrazive, produse cu microgranule sau preparate care conțin clor, acizi, alcalii, alcool ori solvenți.
9. Nu lăsați pe suprafața bateriei, pentru perioade îndelungate, substanțe care pot provoca decolorări sau deteriorarea stratului de acoperire, precum substanțe chimice, detergenți de bucătărie, sare, oțet, produse anticalcar sau soluții puternice pentru curățarea obiectelor sanitare.
10. Nu încărcați pipa, mânerul sau corpul bateriei cu obiecte grele. Nu vă sprijiniți de baterie și nu o utilizați ca suport.
11. Nu rotiți pipa dincolo de intervalul de lucru permis. Acest lucru poate duce la deteriorarea mecanismului rotativ sau a garniturilor.
12. Dacă bateria este prevăzută cu pipă extractibilă sau flexibilă, utilizați-o cu grijă și nu întindeți furtunul dincolo de intervalul său natural de lucru.
13. În cazul apariției unei scurgeri, opriți imediat alimentarea cu apă și verificați conexiunile instalației.
14. Nu efectuați modificări, adaptări sau demontări neautorizate ale elementelor constructive ale bateriei, cartușului, pipei sau comutatorului.
15. Montajul trebuie efectuat de o persoană cu abilități tehnice corespunzătoare. Montajul incorect poate provoca scurgeri, deteriorarea bateriei sau deteriorarea instalației de apă.

(RU) РЕКОМЕНДАЦИИ

1. Используйте кухонный смеситель исключительно по назначению.
2. Перед монтажом проверьте изделие на наличие видимых повреждений, отсутствующих элементов комплекта или загрязнений внутри соединений.
3. Перед подключением смесителя промойте водопроводную систему, чтобы удалить песок, металлическую стружку, известковый налёт и другие загрязнения, которые могут повредить картридж, аэратор или уплотнения.
4. После монтажа проверьте герметичность всех соединений, а также правильную работу смесителя, излива и переключателей, если они предусмотрены в данной модели.
5. Регулярно очищайте поверхность смесителя мягкой тканью и щадящим чистящим средством.
6. После использования вытирайте смеситель насухо, чтобы уменьшить образование водяных пятен, известкового налёта и изменение цвета поверхности.
7. Регулярно очищайте аэратор или сетку излива, удаляя известковый налёт, песок и другие загрязнения, которые могут ограничивать поток воды.
8. Не используйте металлические губки, жёсткие губки, щётки, порошки, абразивные чистящие кремы, средства с микрогранулами, а также препараты, содержащие хлор, кислоты, щёлочи, спирт или растворители.
9. Не оставляйте на поверхности смесителя на длительное время вещества, которые могут вызвать изменение цвета или повреждение покрытия, такие как химические средства, кухонные моющие средства, соль, уксус, средства для удаления накипи или сильнодействующие средства для чистки сантехники.
10. Не нагружайте излив, ручку или корпус смесителя тяжёлыми предметами. Не опирайтесь на смеситель и не используйте его в качестве опоры.
11. Не поворачивайте излив за пределы допустимого рабочего диапазона. Это может привести к повреждению поворотного механизма или уплотнений.
12. Если смеситель оснащён выдвижным или гибким изливом, используйте его осторожно и не вытягивайте шланг за пределы его естественного рабочего диапазона.
13. В случае обнаружения протечки немедленно перекройте подачу воды и проверьте монтажные соединения.
14. Не выполняйте самовольных изменений, модификаций или демонтажа конструктивных элементов смесителя, картриджа, излива или переключателя.
15. Монтаж должен выполняться лицом, обладающим соответствующими техническими навыками. Неправильный монтаж может привести к протечкам, повреждению смесителя или водопроводной системы.

(LT) REKOMENDACIJOS

1. Virtuvinį maišytuvą naudokite tik pagal jo paskirtį.
2. Prieš montavimą patikrinkite, ar gaminys neturi matomų pažeidimų, ar netrūksta dalių ir ar jungčių viduje nėra nešvarumų.
3. Prieš prijungdami maišytuvą praplaukite vandens sistemą, kad pašalintumėte smėlį, metalo drožles, kalkes ir kitus nešvarumus, galinčius pažeisti kasetę, aeratorių ar tarpines.
4. Po montavimo patikrinkite visų jungčių sandarumą bei tinkamą maišytuvo, snapelio ir, jei yra, perjungiklių veikimą.
5. Maišytuvo paviršių reguliariai valykite minkšta šluoste ir švelnia valymo priemone.
6. Po naudojimo nusausinkite maišytuvą, kad sumažintumėte vandens dėmių, kalkių nuosėdų ir spalvos pakitimų susidarymą.
7. Reguliariai valykite aeratorių arba snapelio sietelį, pašalindami kalkes, smėlį ir kitus nešvarumus.
8. Nenaudokite metalinių šveistukų, šiurkščių kempinių, šepečių, šveičiamųjų priemonių, valiklių su mikrogranulėmis, chloro, rūgščių, šarmų, alkoholio ar tirpiklių turinčių preparatų.
9. Nepalikite ant paviršiaus ilgesnį laiką medžiagų, galinčių sukelti spalvos pakitimus ar pažeisti dangą, pvz., cheminių priemonių, druskos, acto, kalkių šalinimo priemonių ar stiprių sanitarinių valiklių.
10. Neapkraukite snapelio, rankenėlės ar maišytuvo korpuso sunkiais daiktais. Nenaudokite maišytuvo kaip atramos.
11. Nesukite snapelio už leidžiamo judėjimo diapazono ribų, nes tai gali pažeisti sukimo mechanizmą arba tarpines.
12. Jei maišytuvas turi ištraukiamą arba lankstų snapelį, netraukite žarnos už jos natūralaus darbinio diapazono ribų.
13. Pastebėję nuotėkį, nedelsdami užsukite vandens tiekimą ir patikrinkite jungtis.
14. Neatlikite savavališkų kasetės, snapelio, perjungiklio ar konstrukcinių elementų pakeitimų, modifikacijų ar išmontavimo.
15. Montavimą turėtų atlikti asmuo, turintis atitinkamų techninių žinių. Netinkamas montavimas gali sukelti nuotėkį arba pažeidimus.

2

Instrukcja montażu / Assembly Instructions / Návod k montáži / Návod na montáž / Szerelési útmutató / Instrucțiuni de asamblare / Інструкція з монтажу / Инструкция по сборке / Montageanleitung / Surinkimo instrukcija

(PL) Przedstawione elementy oraz schematy montażu mają charakter poglądowy. Rzeczywisty produkt może nieznacznie różnić się od ilustracji, a zawartość opakowania może odbiegać od przedstawionych rysunków.

(EN) The components and assembly diagrams shown are for illustrative purposes only. The actual product may differ slightly from the illustrations, and the contents of the package may vary from the drawings shown.

(CS) Uvedené prvky a montážní schémata mají pouze ilustrační charakter. Skutečný výrobek se může mírně lišit od ilustrací a obsah balení se může od uvedených obrázků odlišovat.

(SK) Uvedené prvky a montážne schémy majú iba ilustračný charakter. Skutočný výrobok sa môže mierne líšiť od ilustrácií a obsah balenia sa môže od uvedených obrázkov odlišovať.

(HU) A bemutatott elemek és szerelési ábrák csak tájékoztató jellegűek. A tényleges termék kis mértékben eltérhet az illusztrációktól, és a csomag tartalma eltérhet a bemutatott rajzoktól.

(RO) Elementele și schemele de asamblare prezentate au doar caracter ilustrativ. Produsul real poate diferi ușor de ilustrații, iar conținutul pachetului poate varia față de desenele prezentate.

(UA) Наведені елементи та схеми складання мають ознайомчий характер. Реальний продукт може дещо відрізнятися від ілюстрацій, а вміст упаковки може відрізнятися від поданих зображень.

(RU) Представленные элементы и схемы сборки носят ознакомительный характер. Реальный продукт может незначительно отличаться от изображений, а комплект поставки может отличаться от представленных рисунков.

(DE) Die dargestellten Teile und Montageschemata dienen nur zur Veranschaulichung. Das tatsächliche Produkt kann geringfügig von den Abbildungen abweichen, und der Packungsinhalt kann von den dargestellten Zeichnungen unterschiedlich sein.

(LT) Pateikti elementai ir surinkimo schemos yra tik iliustracinio pobūdžio. Tikrasis gaminys gali šiek tiek skirtis nuo iliustracijų, o pakuotės turinys gali neatitikti pateiktų brėžinių.

INSTALACJA / INSTALLATION / INSTALACE / INŠTALÁCIA / TELEPÍTÉS / INSTALARE / ВСТАНОВЛЕННЯ / УСТАНОВКА / INSTALLATION / ĮRENGIMAS

1

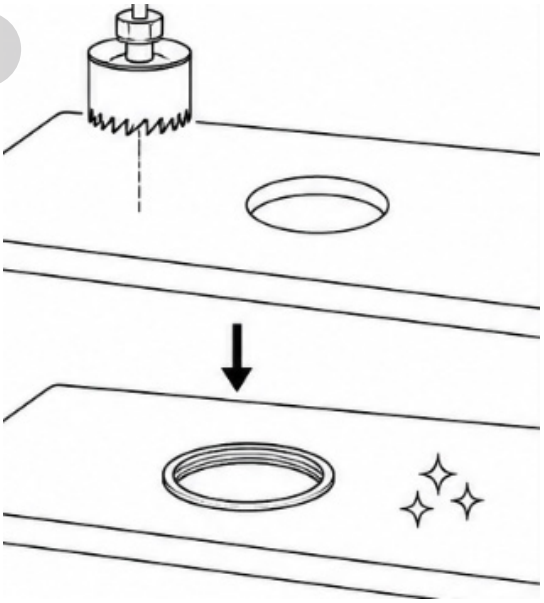

2

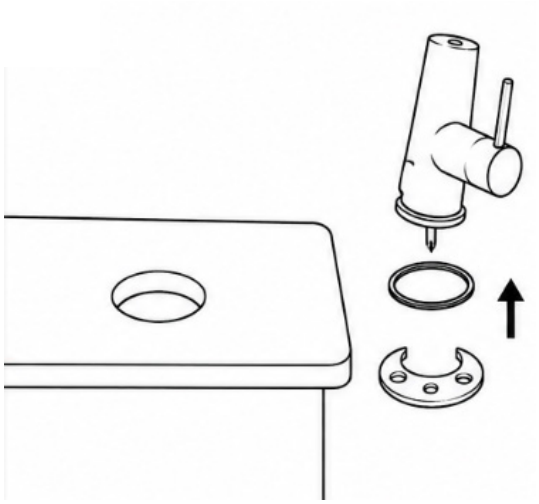

3

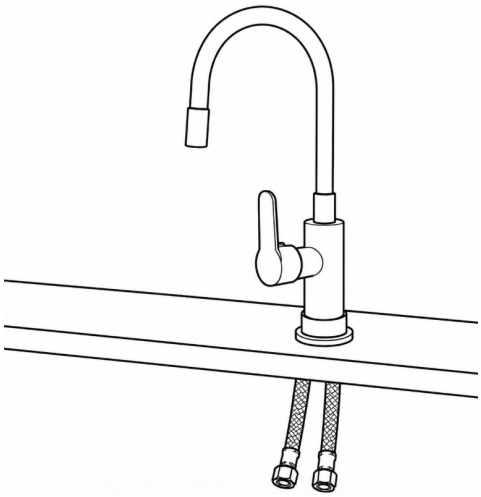

4

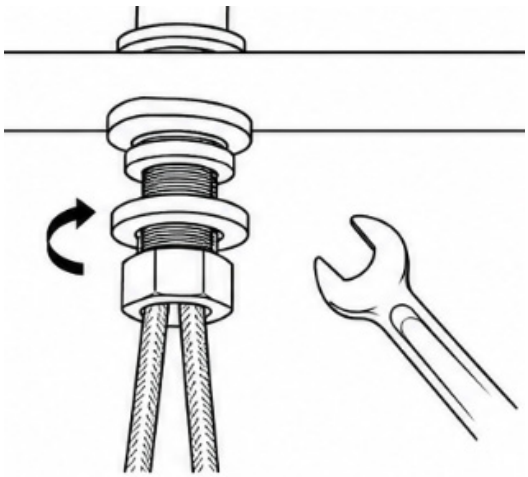

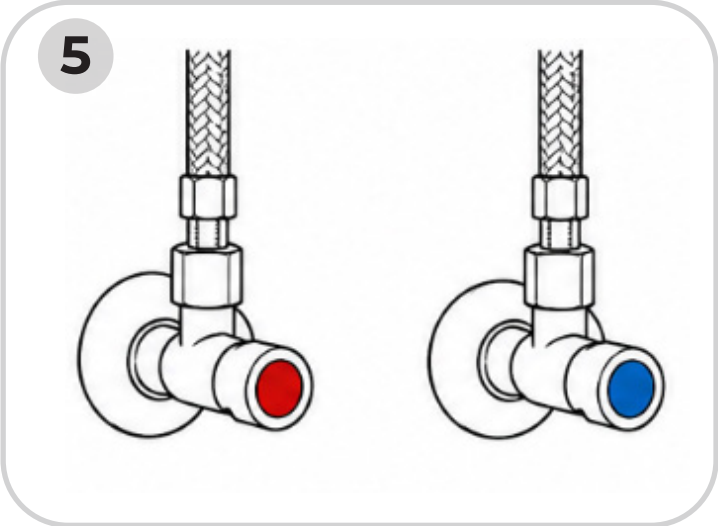

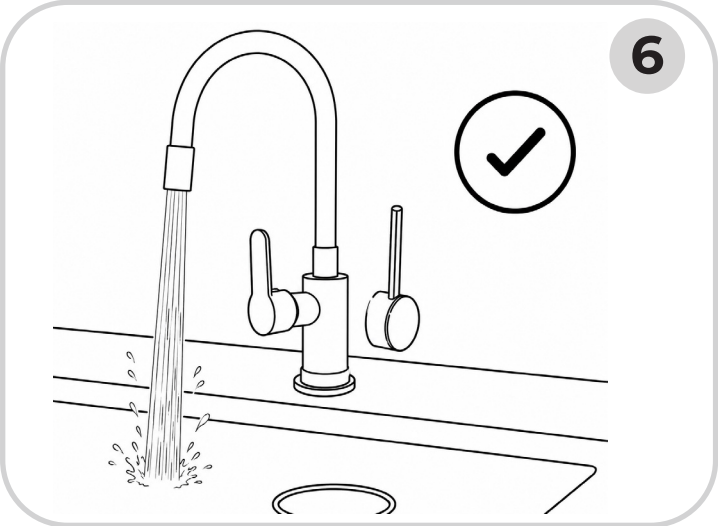

(PL) KROKI MONTAŻU

KROK 1. WYKONANIE OTWORU I ZABEZPIECZENIE KRAWĘDZI
- Wytnij otwór montażowy w blacie lub zlewozmywaku zgodnie z wymiarami baterii. Oczyść krawędzie otworu z pyłu i zanieczyszczeń, a następnie zabezpiecz je przed wilgocią odpowiednim środkiem uszczelniającym. (jeśli dotyczy)

KROK 2. PRZYGOTOWANIE BATERII DO MONTAŻU
- Umieść uszczelkę na korpusie baterii i przygotuj podkładkę oraz nakrętkę mocującą.

KROK 3. OSADZENIE BATERII W OTWORZE
- Włóż baterię w przygotowany otwór montażowy, przeprowadzając wężyki przyłączeniowe przez blat lub zlewozmywak.

KROK 4. ZAMOCOWANIE BATERII
- Od spodu blatu lub zlewozmywaka załóż elementy mocujące. Dokręć nakrętkę ręcznie, a następnie delikatnie kluczem, tak aby bateria była stabilnie osadzona.

KROK 5. PODŁĄCZENIE WĘŻYKÓW
- Podłącz wężyki elastyczne do zaworów kątowych. Wężyk ciepłej wody podłącz do zaworu oznaczonego kolorem czerwonym, a wężyk zimnej wody do zaworu oznaczonego kolorem niebieskim.

KROK 6. KONTROLA DZIAŁANIA I SZCZELNOŚCI
- Powoli otwórz dopływ ciepłej i zimnej wody. Sprawdź działanie baterii oraz szczelność wszystkich połączeń. W przypadku wycieku zakręć wodę i dokręć połączenia.

(CS) KROKY MONTÁŽE

KROK 1. VYŘÍZNUTÍ OTVORU A OCHRANA HRAN
- Vyřízněte montážní otvor v pracovní desce nebo dřezu podle rozměrů baterie. Odstraňte prach a nečistoty z hran otvoru a poté je chraňte proti vlhkosti vhodným těsnicím prostředkem. (pokud se vztahuje)

KROK 2. PŘÍPRAVA BATERIE K MONTÁŽI
- Umístěte těsnění na tělo baterie a připravte montážní podložku a upevňovací matici.

KROK 3. VLOŽENÍ BATERIE DO OTVORU
- Vložte baterii do připraveného montážního otvoru a protáhněte připojovací hadičky pracovní deskou nebo dřezem.

KROK 4. UPEVNĚNÍ BATERIE
- Ze spodní strany pracovní desky nebo dřezu nasaďte upevňovací prvky. Upevňovací matici dotáhněte rukou a poté ji jemně dotáhněte klíčem tak, aby byla baterie stabilně upevněna.

KROK 5. PŘIPOJENÍ HADIČEK
- Připojte flexibilní hadičky k rohovým ventilům. Hadičku teplé vody připojte k ventilu označenému červeně a hadičku studené vody k ventilu označenému modře.

KROK 6. KONTROLA FUNKCE A TĚSNOSTI
- Pomalu otevřete přívod teplé a studené vody. Zkontrolujte funkci baterie a těsnost všech spojů. Pokud dojde k úniku vody, uzavřete přívod vody a dotáhněte spoje.

(EN) ASSEMBLY STEPS

STEP 1. CUT THE HOLE AND PROTECT THE EDGES
- Cut the mounting hole in the countertop or sink according to the faucet dimensions. Remove dust and debris from the edges of the hole, then protect them against moisture using a suitable sealing agent. (if applicable)

STEP 2. PREPARE THE FAUCET FOR INSTALLATION
- Place the gasket on the faucet body and prepare the mounting washer and fixing nut.

STEP 3. INSERT THE FAUCET INTO THE HOLE
- Insert the faucet into the prepared mounting hole, guiding the connection hoses through the countertop or sink.

STEP 4. SECURE THE FAUCET
- From underneath the countertop or sink, install the mounting components. Tighten the fixing nut by hand, then gently tighten it with a wrench so that the faucet is firmly secured.

STEP 5. CONNECT THE HOSES
- Connect the flexible hoses to the angle valves. Connect the hot water hose to the valve marked in red, and the cold water hose to the valve marked in blue.

STEP 6. CHECK OPERATION AND TIGHTNESS
- Slowly open the hot and cold water supply. Check the faucet operation and the tightness of all connections. If any leakage occurs, shut off the water supply and tighten the connections.

(DE) Montageschritte

SCHRITT 1. ÖFFNUNG AUSSCHNEIDEN UND KANTEN SCHÜTZEN
- Schneiden Sie die Montageöffnung in die Arbeitsplatte oder Spüle entsprechend den Abmessungen der Armatur aus. Entfernen Sie Staub und Rückstände von den Kanten der Öffnung und schützen Sie diese anschließend mit einem geeigneten Dichtmittel vor Feuchtigkeit. (falls zutreffend)

SCHRITT 2. ARMATUR FÜR DIE MONTAGE VORBEREITEN
- Setzen Sie die Dichtung auf den Armaturenkörper und bereiten Sie die Montageunterlegscheibe sowie die Befestigungsmutter vor.

SCHRITT 3. ARMATUR IN DIE ÖFFNUNG EINSETZEN
- Setzen Sie die Armatur in die vorbereitete Montageöffnung ein und führen Sie die Anschlussschläuche durch die Arbeitsplatte oder Spüle.

SCHRITT 4. ARMATUR BEFESTIGEN
- Bringen Sie die Befestigungselemente von der Unterseite der Arbeitsplatte oder Spüle an. Ziehen Sie die Befestigungsmutter zunächst von Hand und anschließend vorsichtig mit einem Schlüssel fest, sodass die Armatur stabil sitzt.

SCHRITT 5. SCHLÄUCHE ANSCHLIESSEN
- Schließen Sie die flexiblen Anschlussschläuche an die Eckventile an. Verbinden Sie den Warmwasserschlauch mit dem rot gekennzeichneten Ventil und den Kaltwasserschlauch mit dem blau gekennzeichneten Ventil.

SCHRITT 6. FUNKTION UND DICHTHEIT PRÜFEN
- Öffnen Sie langsam die Warm- und Kaltwasserzufuhr. Prüfen Sie die Funktion der Armatur sowie die Dichtheit aller Verbindungen. Bei Undichtigkeiten schließen Sie die Wasserzufuhr und ziehen Sie die Verbindungen nach.

(HU) Szerelési lépések

1. LÉPÉS. A NYÍLÁS KIVÁGÁSA ÉS A SZÉLEK VÉDELME
- Vágja ki a szerelési nyílást a munkalapban vagy a mosogatóban a csaptelep méreteinek megfelelően. Távolítsa el a port és a szennyeződéseket a nyílás széleiről, majd megfelelő tömítőanyaggal védje azokat a nedvességtől. (adott esetben)

2. LÉPÉS. A CSAPTELEP ELŐKÉSZÍTÉSE A SZERELÉSHEZ
- Helyezze fel a tömítést a csaptelep testére, majd készítse elő a rögzítő alátétet és a rögzítőanyát.

3. LÉPÉS. A CSAPTELEP BEHELYEZÉSE A NYÍLÁSBA
- Helyezze a csaptelepet az előkészített szerelési nyílásba, és vezesse át a csatlakozótömlőket a munkalapon vagy a mosogatón.

4. LÉPÉS. A CSAPTELEP RÖGZÍTÉSE
- A munkalap vagy a mosogató alsó oldaláról helyezze fel a rögzítőelemeket. A rögzítőanyát először kézzel, majd óvatosan kulccsal húzza meg úgy, hogy a csaptelep stabilan rögzüljön.

5. LÉPÉS. A TÖMLŐK CSATLAKOZTATÁSA
- Csatlakoztassa a flexibilis tömlőket a sarokszelepekhez. A melegvíz-tömlőt a pirossal jelölt szelephez, a hidegvíz-tömlőt pedig a kékkel jelölt szelephez csatlakoztassa.

6. LÉPÉS. A MŰKÖDÉS ÉS A TÖMÍTETTSÉG ELLENŐRZÉSE
- Lassan nyissa meg a meleg és hideg víz ellátását. Ellenőrizze a csaptelep működését és az összes csatlakozás tömítettségét. Szivárgás esetén zárja el a vízellátást, és húzza meg a csatlakozásokat.

(RO) Pașii de asamblare

PASUL 1. DECUPAREA ORIFICIULUI ȘI PROTEJAREA MARGINILOR
- Decupați orificiul de montaj în blat sau în chiuvetă conform dimensiunilor bateriei. Curățați marginile orificiului de praf și impurități, apoi protejați-le împotriva umezelii cu un material de etanșare adecvat. (dacă este cazul)

PASUL 2. PREGĂTIREA BATERIEI PENTRU MONTAJ
- Așezați garnitura pe corpul bateriei, apoi pregătiți șaiba de montaj și piulița de fixare.

PASUL 3. INTRODUCEREA BATERIEI ÎN ORIFICIU
- Introduceți bateria în orificiul de montaj pregătit, trecând furtunurile de racordare prin blat sau chiuvetă.

PASUL 4. FIXAREA BATERIEI
- Din partea inferioară a blatului sau a chiuvetei, montați elementele de fixare. Strângeți mai întâi piulița de fixare manual, apoi strângeți-o ușor cu o cheie, astfel încât bateria să fie stabil fixată.

PASUL 5. CONECTAREA FURTUNURILOR
- Conectați furtunurile flexibile la robinetele de colț. Furtunul pentru apă caldă conectați-l la robinetul marcat cu roșu, iar furtunul pentru apă rece la robinetul marcat cu albastru.

PASUL 6. VERIFICAREA FUNCȚIONĂRII ȘI A ETANȘEITĂȚII
- Deschideți încet alimentarea cu apă caldă și rece. Verificați funcționarea bateriei și etanșeitatea tuturor conexiunilor. În cazul apariției unei scurgeri, opriți alimentarea cu apă și strângeți conexiunile.

(UA) Кроки складання

КРОК 1. ВИРІЗАННЯ ОТВОРУ ТА ЗАХИСТ КРАЇВ
- Виріжте монтажний отвір у стільниці або мийці відповідно до розмірів змішувача. Очистіть краї отвору від пилу та забруднень, а потім захистіть їх від вологи відповідним герметизувальним засобом. (якщо застосовується)

КРОК 2. ПІДГОТОВКА ЗМІШУВАЧА ДО МОНТАЖУ
- Встановіть ущільнювальну прокладку на корпус змішувача, потім підготуйте монтажну шайбу та кріпильну гайку.

КРОК 3. ВСТАНОВЛЕННЯ ЗМІШУВАЧА В ОТВІР
- Вставте змішувач у підготовлений монтажний отвір, пропустивши з'єднувальні шланги через стільницю або мийку.

КРОК 4. КРІПЛЕННЯ ЗМІШУВАЧА
- З нижнього боку стільниці або мийки встановіть кріпильні елементи. Спочатку затягніть кріпильну гайку вручну, а потім обережно підтягніть її ключем, щоб змішувач був надійно закріплений.

КРОК 5. ПІДКЛЮЧЕННЯ ШЛАНГІВ
- Підключіть гнучкі шланги до кутових вентилів. Шланг гарячої води підключіть до вентиля, позначеного червоним кольором, а шланг холодної води — до вентиля, позначеного синім кольором.

КРОК 6. ПЕРЕВІРКА РОБОТИ ТА ГЕРМЕТИЧНОСТІ
- Повільно відкрийте подачу гарячої та холодної води. Перевірте роботу змішувача та герметичність усіх з'єднань. У разі протікання перекрийте подачу води та підтягніть з'єднання.

(RU) Шаги сборки

ШАГ 1. ВЫРЕЗАНИЕ ОТВЕРСТИЯ И ЗАЩИТА КРАЁВ
- Вырежьте монтажное отверстие в столешнице или мойке в соответствии с размерами смесителя. Очистите края отверстия от пыли и загрязнений, затем защитите их от влаги подходящим герметизирующим средством. (если применимо)

ШАГ 2. ПОДГОТОВКА СМЕСИТЕЛЯ К МОНТАЖУ
- Установите уплотнительную прокладку на корпус смесителя, затем подготовьте монтажную шайбу и крепёжную гайку.

ШАГ 3. УСТАНОВКА СМЕСИТЕЛЯ В ОТВЕРСТИЕ
- Вставьте смеситель в подготовленное монтажное отверстие, пропустив соединительные шланги через столешницу или мойку.

ШАГ 4. КРЕПЛЕНИЕ СМЕСИТЕЛЯ
- С нижней стороны столешницы или мойки установите крепёжные элементы. Сначала затяните крепёжную гайку вручную, затем осторожно подтяните её ключом, чтобы смеситель был устойчиво закреплён.

ШАГ 5. ПОДКЛЮЧЕНИЕ ШЛАНГОВ
- Подключите гибкие шланги к угловым вентилям. Шланг горячей воды подключите к вентилю, отмеченному красным цветом, а шланг холодной воды — к вентилю, отмеченному синим цветом.

ШАГ 6. ПРОВЕРКА РАБОТЫ И ГЕРМЕТИЧНОСТИ
- Медленно откройте подачу горячей и холодной воды. Проверьте работу смесителя и герметичность всех соединений. При обнаружении протечки перекройте подачу воды и подтяните соединения.

(SK) KROKY MONTÁŽE

KROK 1. VYREZANIE OTVORU A OCHRANA HRÁN
- Vyrežte montážny otvor do pracovnej dosky alebo drezu podľa rozmerov batérie. Očistite hrany otvoru od prachu a nečistôt a následne ich ochráňte pred vlhkosťou vhodným tesniacim prostriedkom. (ak sa vzťahuje)

KROK 2. PRÍPRAVA BATÉRIE NA MONTÁŽ
- Umiestnite tesnenie na telo batérie a pripravte montážnu podložku a upevňovaciu maticu.

KROK 3. OSADENIE BATÉRIE DO OTVORU
- Vložte batériu do pripraveného montážneho otvoru a pretiahnite pripojovacie hadičky cez pracovnú dosku alebo drez.

KROK 4. UPEVNENIE BATÉRIE
- Zo spodnej strany pracovnej dosky alebo drezu nasaďte upevňovacie prvky. Upevňovaciu maticu najprv dotiahnite ručne a potom ju opatrne dotiahnite kľúčom tak, aby bola batéria stabilne upevnená.

KROK 5. PRIPOJENIE HADIČIEK
- Pripojte flexibilné hadičky k rohovým ventilom. Hadičku teplej vody pripojte k ventilu označenému červenou farbou a hadičku studenej vody k ventilu označenému modrou farbou.

KROK 6. KONTROLA FUNKCIE A TESNOSTI
- Pomaly otvorte prívod teplej a studenej vody. Skontrolujte funkciu batérie a tesnosť všetkých spojov. V prípade úniku vody uzavrite prívod vody a dotiahnite spoje.

(LT) Surinkimo žingsniai

1 ŽINGSNIS. ANGOS IŠPJOVIMAS IR KRAŠTŲ APSAUGA
- Išpjaukite montavimo angą stalviršyje arba plautuvėje pagal maišytuvo matmenis. Nuvalykite angos kraštus nuo dulkių ir nešvarumų, tada apsaugokite juos nuo drėgmės tinkama sandarinimo priemone. (jei taikoma)

2 ŽINGSNIS. MAIŠYTUVO PARUOŠIMAS MONTAVIMUI
- Uždėkite tarpinę ant maišytuvo korpuso, tada paruoškite montavimo poveržlę ir tvirtinimo veržlę.

3 ŽINGSNIS. MAIŠYTUVO ĮSTATYMAS Į ANGĄ
- Įstatykite maišytuvą į paruoštą montavimo angą, pravesdami prijungimo žarneles per stalviršį arba plautuvę.

4 ŽINGSNIS. MAIŠYTUVO TVIRTINIMAS
- Iš apatinės stalviršio arba plautuvės pusės uždėkite tvirtinimo elementus. Tvirtinimo veržlę pirmiausia priveržkite ranka, tada atsargiai priveržkite raktu, kad maišytuvas būtų stabiliai pritvirtintas.

5 ŽINGSNIS. ŽARNELIŲ PRIJUNGIMAS
- Prijunkite lanksčias žarneles prie kampinių ventilių. Karšto vandens žarnelę prijunkite prie raudonai pažymėto ventilio, o šalto vandens žarnelę — prie mėlynai pažymėto ventilio.

6 ŽINGSNIS. VEIKIMO IR SANDARUMO PATIKRINIMAS
- Lėtai atsukite karšto ir šalto vandens tiekimą. Patikrinkite maišytuvo veikimą ir visų jungčių sandarumą. Pastebėję nuotėkį, užsukite vandens tiekimą ir priveržkite jungtis.

(PL) ROZWIĄZYWANIE PROBLEMÓW

Problem	Możliwa przyczyna	Rozwiązanie
Brak wypływu wody	1. Zamknięty dopływ wody. 2. Zablokowana rura doprowadzająca lub przyłącze. 3. Zamknięta bateria. 4. Zatkany wylot baterii (perlator lub sitko).	1. Sprawdź, czy dopływ wody jest otwarty. 2. Sprawdź drożność rury doprowadzającej i przyłączy. 3. Otwórz baterię. 4. Oczyść wylot baterii (perlator lub sitko). Przed montażem przepłucz instalację.
Słaby strumień wody	1. Zbyt niskie ciśnienie wody. 2. Częściowo zamknięty zawór dopływu wody. 3. Zablokowany przewód doprowadzający lub elementy wewnętrzne baterii. 4. Zatkany perlator.	1. Sprawdź ciśnienie wody w instalacji. 2. Otwórz zawory dopływu wody do końca. 3. Sprawdź i udrożnij przewody oraz elementy wewnętrzne baterii. 4. Oczyść perlator.
Woda nie zamyka się lub występuje przeciek	1. Nieprawidłowy montaż baterii. 2. Niedokręcone połączenia lub elementy. 3. Źle założona lub uszkodzona uszczelka O-ring. 4. Poluzowana nakrętka kartusza. 5. Zużyta uszczelka O-ring lub inne elementy uszczelniające.	1. Sprawdź montaż baterii zgodnie z instrukcją. 2. Dokręć wszystkie połączenia i elementy. 3. Popraw ułożenie lub wymień uszczelkę O-ring. 4. Dokręć nakrętkę kartusza. 5. Wymień zużyte uszczelki lub inne elementy uszczelniające na nowe.
Elementów nie można zmontować	1. Użyto nieoryginalnych lub niepasujących części zamiennych.	1. Sprawdź zgodność części z modelem baterii. Używaj wyłącznie elementów oryginalnych o właściwej specyfikacji.
Temperatura wody nie zgadza się z oznaczeniem	1. Przyłącza ciepłej i zimnej wody zostały podłączone odwrotnie.	1. Sprawdź poprawność podłączenia przewodów ciepłej i zimnej wody.

(LT) TRIKČIŲ ŠALINIMAS

PROBLEMA	GALIMA PRIEŽASTIS	SPRENDIMAS
NĖRA VANDENS TEKĖJIMO	1. Uždarytas vandens tiekimas. 2. Užsikimšęs įleidimo vamzdelis arba jungtis. 3. Išsikrovusios baterijos. 4. Užsikimšęs aeratorius (tinklelis).	1. Patikrinkite, ar atidarytas vandens tiekimas. 2. Patikrinkite įleidimo vamzdelį ir jungtis, prireikus išvalykite. 3. Pakeiskite baterijas. 4. Išvalykite aeratorių. Prieš montuojant praplaukite sistemą.
SILPNAS VANDENS TEKĖJIMAS	1. Per mažas vandens slėgis. 2. Nevisiškai atidarytas uždarymo vožtuvas. 3. Užsikimšęs įleidimo vamzdelis arba maišytuvo vidinės dalys. 4. Užsikimšęs aeratorius.	1. Patikrinkite vandens slėgį sistemoje. 2. Visiškai atidarykite uždarymo vožtuvą. 3. Patikrinkite ir išvalykite įleidimo vamzdelį bei maišytuvo vidines dalis. 4. Išvalykite aeratorių.
VANDUO NEUŽSIDARO ARBA YRA NUOTEKIS	1. Netinkamas montavimas. 2. Atsilaisvinusios jungtys arba detalės. 3. Netinkamai sumontuotas arba pažeistas O žiedas. 4. Atsilaisvinusi kasetės tvirtinimo veržlė. 5. Susidėvėjęs O žiedas ar kitos sandarinimo detalės.	1. Patikrinkite montavimą pagal instrukciją. 2. Priveržkite visas jungtis ir detales. 3. Sumontuokite naują arba tinkamai įstatykite O žiedą. 4. Priveržkite kasetės tvirtinimo veržlę. 5. Pakeiskite susidėvėjusį O žiedą arba kitas sandarinimo detales.
DETALIŲ NEPAVYKSTA SUMONTUOTI	1. Naudojamos neoriginalios arba nesuderinamos atsarginės dalys.	1. Patikrinkite detalių suderinamumą su jūsų modeliu. Naudokite tik originalias atsargines dalis.
VANDENS TEMPERATŪRA ATITINKA NETEISINGAI	1. Sumaišytos karšto ir šalto vandens vamzdžių jungtys.	1. Patikrinkite, ar teisingai prijungti karšto ir šalto vandens vamzdžiai.

(CS) ŘEŠENÍ PROBLÉMŮ

PROBLÉM	MOŽNÁ PŘÍČINA	ŘEŠENÍ
Neteče voda	1. Přívod vody je uzavřen. 2. Přívodní trubka nebo připojení je ucpané. 3. Baterie je uzavřená. 4. Výtok baterie (perlátor nebo sítko) je ucpaný.	1. Zkontrolujte, zda je přívod vody otevřený. 2. Zkontrolujte přívodní trubku a připojení, zda nejsou ucpané. 3. Otevřete baterii. 4. Vyčistěte výtok baterie (perlátor nebo sítko). Před instalací propláchněte vodovodní potrubí.
Slabý průtok vody	1. Tlak vody je příliš nízký. 2. Uzavírací ventil je částečně uzavřený. 3. Přívodní trubka nebo vnitřní části baterie jsou ucpané. 4. Perlátor je ucpaný.	1. Zkontrolujte tlak vody v systému. 2. Otevřete uzavírací ventil úplně. 3. Zkontrolujte a vyčistěte přívodní trubku a vnitřní části baterie. 4. Vyčistěte perlátor.
Voda neteče nebo dochází k úniku	1. Baterie není správně nainstalována. 2. Spoje nebo součásti jsou uvolněné. 3. O-kroužek je nesprávně nainstalován nebo poškozen. 4. Upevňovací matice kartuše je uvolněná. 5. O-kroužek nebo jiné těsnicí části jsou opotřebené.	1. Zkontrolujte instalaci baterie podle návodu. 2. Utáhněte všechny spoje a součásti. 3. Znovu nainstalujte nebo vyměňte O-kroužek. 4. Utáhněte upevňovací matici kartuše. 5. Vyměňte opotřebený O-kroužek nebo jiné těsnicí části.
Součásti nelze sestavit	1. Byly použity neoriginální nebo nekompatibilní náhradní díly.	1. Zkontrolujte, zda díly odpovídají modelu baterie. Používejte pouze originální díly se správnou specifikací.
Teplota vody neodpovídá označení	1. Přívodní trubky teplé a studené vody jsou připojeny opačně.	1. Zkontrolujte, zda jsou přívodní trubky teplé a studené vody připojeny správně.

(SK) RIEŠENIE PROBLÉMOV

PROBLÉM	MOŽNÁ PRÍČINA	RIEŠENIE
Netečie voda	1. Prívod vody je uzavretý. 2. Prívodné potrubie alebo pripojenie je upchaté. 3. Batéria je uzavretá. 4. Výtok batérie (perlátor alebo sitko) je upchatý.	1. Skontrolujte, či je prívod vody otvorený. 2. Skontrolujte prívodné potrubie a pripojenia, či nie sú upchaté. 3. Otvorte batériu. 4. Vyčistite výtok batérie (perlátor alebo sitko). Pred inštaláciou prepláchnite vodovodné potrubie.
Slabý prietok vody	1. Tlak vody je príliš nízky. 2. Uzatvárací ventil je čiastočne zatvorený. 3. Prívodné potrubie alebo vnútorné časti batérie sú upchaté. 4. Perlátor je upchatý.	1. Skontrolujte tlak vody v systéme. 2. Úplne otvorte uzatvárací ventil. 3. Skontrolujte a vyčistite prívodné potrubie a vnútorné časti batérie. 4. Vyčistite perlátor.
Voda netečie alebo sa objavuje únik	1. Batéria nie je správne nainštalovaná. 2. Spoje alebo súčasti sú uvoľnené. 3. O-krúžok je nesprávne nainštalovaný alebo poškodený. 4. Upevňovacia matica kartuše je uvoľnená. 5. O-krúžok alebo iné tesniace časti sú opotrebované.	1. Skontrolujte inštaláciu batérie podľa návodu. 2. Utiahnite všetky spoje a súčasti. 3. Znova nainštalujte alebo vymeňte O-krúžok. 4. Utiahnite upevňovaciu maticu kartuše. 5. Vymeňte opotrebovaný O-krúžok alebo iné tesniace časti.
Súčasti nemožno zmontovať	1. Boli použité neoriginálne alebo nekompatibilné náhradné diely.	1. Skontrolujte, či diely zodpovedajú modelu batérie. Používajte iba originálne diely so správnou špecifikáciou.
Teplota vody neodpovedá označeniu	1. Prívodné potrubia teplej a studenej vody sú pripojené obrátene.	1. Skontrolujte, či sú prívodné potrubia teplej a studenej vody pripojené správne.

(HU) HIBAELHÁRÍTÁS

Probléma	Lehetséges ok	Megoldás
Nincs vízáramlás	1. Elzárt vízellátás. 2. Eltömődött bemeneti cső vagy csatlakozás. 3. Az elem (elemcsomag) lemerült. 4. Eltömődött kifolyó (perlátor vagy szűrő).	1. Ellenőrizze, hogy a vízellátás nyitva van-e. 2. Ellenőrizze a bemeneti cső és a csatlakozások átjárhatóságát. 3. Cserélje ki az elemet (elemcsomagot). 4. Tisztítsa meg a kifolyót (perlátort vagy szűrőt). Szerelés előtt öblítse át a rendszert.
Gyenge vízáramlás	1. Túl alacsony víznyomás. 2. Részben zárt vízellátó szelep. 3. Eltömődött bemeneti cső vagy az elem belső részei. 4. Eltömődött perlátor.	1. Ellenőrizze a víznyomást a rendszerben. 2. Nyissa ki teljesen a vízellátó szelepeket. 3. Ellenőrizze és tisztítsa meg a bemeneti csövet és az elem belső részeit. 4. Tisztítsa meg a perlátort.
A víz nem zárható el vagy szivárgás tapasztalható	1. Hibás az elem beszerelése. 2. Lazák a csatlakozások vagy az alkatrészek. 3. Helytelenül beszerelt vagy sérült O-gyűrű. 4. Laza a patron rögzítőanyája. 5. Elhasználódott O-gyűrű vagy más tömítőelem.	1. Ellenőrizze az elem beszerelését az útmutató szerint. 2. Húzza meg az összes csatlakozást és alkatrészt. 3. Javítsa a beszerelést, vagy cserélje ki az O-gyűrűt. 4. Húzza meg a patron rögzítőanyáját. 5. Cserélje ki az elhasználódott O-gyűrűt vagy más tömítőelemet.
Az alkatrészek nem szerelhetők össze	1. Nem eredeti vagy nem kompatibilis cserealkatrészek használata.	1. Ellenőrizze az alkatrészek kompatibilitását az elem modelljével. Csak megfelelő specifikációjú eredeti alkatrészeket használjon.
A vízhőmérséklet nem felel meg a jelölésnek	1. A melegvíz- és hidegvíz-csövek fordítva vannak csatlakoztatva.	1. Ellenőrizze a melegvíz- és hidegvíz-csövek helyes csatlakoztatását.

(RO) DEPANARE

PROBLEMĂ	CAUZĂ POSIBILĂ	SOLUȚIE
Nu curge apă	1. Alimentarea cu apă este închisă. 2. Țeava de alimentare cu apă sau racordul de intrare este blocat. 3. Bateria este închisă. 4. Orificiul bateriei (aeratorul sau sita) este înfundat.	1. Verificați dacă alimentarea cu apă este deschisă. 2. Verificați țeava de alimentare cu apă și racordurile pentru blocaje. 3. Deschideți bateria. 4. Curățați orificiul bateriei (aeratorul sau sita). Clătiți instalația înainte de montare.
Debit de apă scăzut	1. Presiunea apei este prea mică. 2. Robinetul de închidere este parțial închis. 3. Țeava de alimentare cu apă sau componentele interne ale bateriei sunt blocate. 4. Aeratorul este înfundat.	1. Verificați presiunea apei din sistem. 2. Deschideți complet robinetul de închidere. 3. Verificați și curățați țeava de alimentare cu apă și componentele interne ale bateriei. 4. Curățați aeratorul.
Apa nu se oprește sau există scurgeri	1. Bateria nu a fost montată corect. 2. Racordurile sau componentele sunt slăbite. 3. Inelul O este montat incorect sau este deteriorat. 4. Piulița de fixare a cartușului este slăbită. 5. Inelul O sau alte piese de etanșare sunt uzate.	1. Verificați montarea bateriei conform instrucțiunilor. 2. Strângeți toate racordurile și componentele. 3. Reinstalați sau înlocuiți inelul O. 4. Strângeți piulița de fixare a cartușului. 5. Înlocuiți inelul O uzat sau alte piese de etanșare.
Piesele nu pot fi asamblate	1. Au fost utilizate piese de schimb neoriginale sau incompatibile.	1. Verificați dacă piesele sunt compatibile cu modelul bateriei. Utilizați numai piese originale cu specificația corectă.
Temperatura apei nu corespunde indicației	1. Țevile de alimentare cu apă caldă și rece sunt conectate invers.	1. Verificați dacă țevile de alimentare cu apă caldă și rece sunt conectate corect.

(UA) УСУНЕННЯ НЕСПРАВНОСТЕЙ

Проблема	Можлива причина	Рішення
Немає потоку води	1. Перекрито подачу води. 2. Заблоковано підвідну трубу або з'єднання. 3. Розряджено батарею. 4. Засмічено вихід батареї (аератор або сітку).	1. Перевірте, чи відкрита подача води. 2. Перевірте прохідність підвідної труби та з'єднань. 3. Замініть батарею. 4. Очистіть вихід батареї (аератор або сітку). Перед монтажем промийте систему.
Слабкий потік води	1. Занадто низький тиск води. 2. Частково закритий запірний клапан подачі води. 3. Заблоковано підвідну трубу або внутрішні елементи батареї. 4. Засмічено аератор.	1. Перевірте тиск води в системі. 2. Повністю відкрийте запірні клапани подачі води. 3. Перевірте та очистіть підвідну трубу і внутрішні елементи батареї. 4. Очистіть аератор.
Вода не закривається або є протікання	1. Неправильний монтаж батареї. 2. Послаблені з'єднання або елементи. 3. Неправильно встановлено або пошкоджено ущільнювальне кільце O-ring. 4. Послаблена притискна гайка картриджа. 5. Зношене ущільнювальне кільце O-ring або інші ущільнювальні елементи.	1. Перевірте монтаж батареї згідно з інструкцією. 2. Затягніть усі з'єднання та елементи. 3. Встановіть нове або правильно встановіть ущільнювальне кільце O-ring. 4. Затягніть притискну гайку картриджа. 5. Замініть зношене ущільнювальне кільце O-ring або інші ущільнювальні елементи на нові.
Елементи неможливо встановити	1. Використано неоригінальні або невідповідні запасні частини.	1. Перевірте сумісність частин із моделлю батареї. Використовуйте лише оригінальні елементи з правильною специфікацією.
Температура води не відповідає позначенню	1. Підключення труб гарячої та холодної води виконано навпаки.	1. Перевірте правильність підключення труб гарячої та холодної води.

(RU) УСТРАНЕНИЕ НЕИСПРАВНОСТЕЙ

ПРОБЛЕМА	ВОЗМОЖНАЯ ПРИЧИНА	РЕШЕНИЕ
НЕТ ПОТОКА ВОДЫ	1. Перекрыта подача воды. 2. Засорены подводящая трубка или соединение. 3. Разряжены батарейки. 4. Засорён аэратор (сеточка).	1. Проверьте, открыта ли подача воды. 2. Проверьте подводящую трубку и соединения, очистите их. 3. Замените батарейки. 4. Очистите аэратор (сеточку). Перед установкой промойте систему водой.
СЛАБЫЙ НАПОР ВОДЫ	1. Низкое давление воды. 2. Частично закрыт запорный вентиль. 3. Засорены подводящая трубка или внутренние части смесителя. 4. Засорён аэратор.	1. Проверьте давление воды в системе. 2. Полностью откройте запорный вентиль. 3. Проверьте и очистите подводящую трубку и внутренние части смесителя. 4. Очистите аэратор.
ВОДА НЕ ПЕРЕКРЫВАЕТСЯ ИЛИ ИМЕЕТСЯ ПРОТЕЧКА	1. Неправильный монтаж. 2. Ослаблены соединения или детали. 3. Неправильно установлен или повреждён уплотнительное кольцо (O-ring). 4. Ослаблена прижимная гайка картриджа. 5. Изношено уплотнительное кольцо или другая уплотнительная деталь.	1. Проверьте правильность монтажа. 2. Подтяните все соединения и детали. 3. Установите правильно или замените уплотнительное кольцо (O-ring). 4. Подтяните прижимную гайку картриджа. 5. Замените изношенные уплотнительные кольца или другие уплотнительные детали.
ДЕТАЛИ НЕ УСТАНАВЛИВАЮТСЯ	1. Используются неоригинальные или несовместимые запасные части.	1. Проверьте совместимость деталей с вашей моделью. Используйте только оригинальные запасные части.
ТЕМПЕРАТУРА ВОДЫ НЕ СООТВЕТСТВУЕТ ОТМЕТКЕ	1. Перепутаны подключения труб горячей и холодной воды.	1. Проверьте правильность подключения труб горячей и холодной воды.

(DE) FEHLERBEHEBUNG

PROBLEM	MÖGLICHE URSACHE	LÖSUNG
KEIN WASSERFLUSS	1. Die Wasserzufuhr ist geschlossen. 2. Zulaufschlauch oder Anschlüsse sind verstopft. 3. Die Armatur ist verstopft oder verkalkt. 4. Der Perlator (Luftsprudler) ist verstopft oder verkalkt.	1. Überprüfen Sie, ob die Wasserzufuhr geöffnet ist. 2. Überprüfen und reinigen Sie Zulaufschlauch und Anschlüsse. 3. Reinigen Sie die Armatur und entfernen Sie Kalkablagerungen. 4. Reinigen oder ersetzen Sie den Perlator (Luftsprudler). Spülen Sie das System vor der Montage gründlich durch.
SCHWACHER WASSERFLUSS	1. Der Wasserdruck ist zu niedrig. 2. Das Absperrventil ist nur teilweise geöffnet. 3. Zulaufschlauch oder Teile im Inneren der Armatur sind verstopft oder verkalkt. 4. Der Perlator (Luftsprudler) ist verstopft oder verkalkt.	1. Überprüfen Sie den Wasserdruck im System. 2. Öffnen Sie das Absperrventil vollständig. 3. Überprüfen und reinigen Sie Zulaufschlauch und innere Teile der Armatur. 4. Reinigen oder ersetzen Sie den Perlator (Luftsprudler).
WASSER LÄSST SICH NICHT ABSCHALTEN ODER ES GIBT LECKS	1. Armatur wurde nicht gemäß Montageanleitung installiert. 2. Verbindungen oder Komponenten sind locker. 3. O-Ring wurde falsch eingesetzt oder ist beschädigt. 4. Befestigungsmutter der Kartusche ist locker. 5. O-Ring oder andere Dichtungen sind abgenutzt oder beschädigt.	1. Überprüfen Sie die Installation gemäß Montageanleitung. 2. Ziehen Sie alle Verbindungen und Komponenten fest. 3. Setzen Sie einen neuen oder korrekt eingesetzten O-Ring ein. 4. Ziehen Sie die Befestigungsmutter der Kartusche fest. 5. Ersetzen Sie den abgenutzten oder beschädigten O-Ring oder andere Dichtungen durch neue.
TEILE LASSEN SICH NICHT MONTIEREN	1. Nicht originale oder inkompatible Ersatzteile werden verwendet.	1. Überprüfen Sie, ob die Teile mit Ihrem Modell kompatibel sind. Verwenden Sie nur Original-Ersatzteile.
WASSERTEMPERATUR ENTSPRICHT NICHT DER ANZEIGE	1. Die Anschlüsse für Warm- und Kaltwasser sind vertauscht.	1. Überprüfen Sie den korrekten Anschluss der Warm- und Kaltwasserleitungen.

(EN) TROUBLESHOOTING

PROBLEM	POSSIBLE CAUSE	SOLUTION
No water comes out	1. The water supply is turned off. 2. The water supply pipe or inlet connection is blocked. 3. The faucet is turned off. 4. The faucet outlet (aerator or screen) is clogged.	1. Check whether the water supply is turned on. 2. Check the water supply pipe and connections for blockages. 3. Turn on the faucet. 4. Clean the faucet outlet (aerator or screen). Flush the installation before installation.
Low water flow	1. Water pressure is too low. 2. The shut-off valve is partially closed. 3. The water supply pipe or internal components of the faucet are blocked. 4. The aerator is clogged.	1. Check the water pressure in the system. 2. Fully open the shut-off valve. 3. Check and clean the water supply pipe and internal components of the faucet. 4. Clean the aerator.
Water does not stop or there is leakage	1. The faucet was not installed correctly. 2. Connections or components are loose. 3. The O-ring is incorrectly installed or damaged. 4. The cartridge retaining nut is loose. 5. The O-ring or other sealing parts are worn out.	1. Check the faucet installation according to the instructions. 2. Tighten all connections and components. 3. Reinstall or replace the O-ring. 4. Tighten the cartridge retaining nut. 5. Replace the worn O-ring or other sealing parts.
Parts cannot be assembled	1. Non-original or incompatible replacement parts have been used.	1. Check that the parts are compatible with the faucet model. Use only original parts of the correct specification.
Water temperature does not match the indicator	1. The hot and cold water supply pipes are connected in reverse.	1. Check that the hot and cold water supply pipes are connected correctly.

HYDROSAN

IMPORTER / PRODUCENT
HYDRO SAN sp. z o.o.
Świdry 104C,
21-400 Łuków
hydrosan.eu